▪	屋根コーナー	ＳＬ-ＳＨＲＣＷ７００［クリアランス550］	種別： ステンレス 仕上げ： HL	フォルダ固定間隔： @≦ 560 mm	※ 落下防止ワイヤー付	S= 1:2

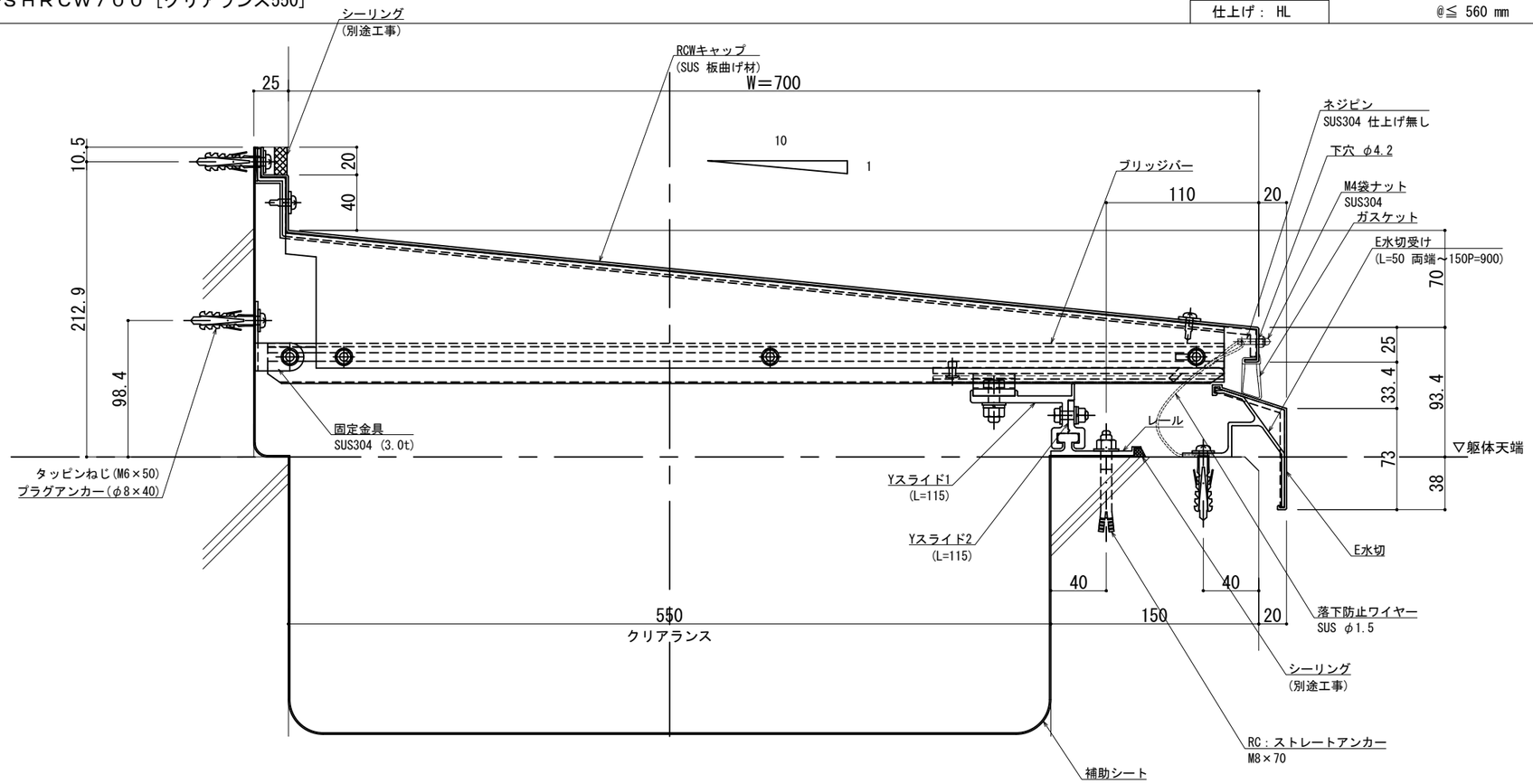

可動図	可動量
X	＋427mm －477mm
Y	＋550mm －550mm
Z	＋30mm －30mm

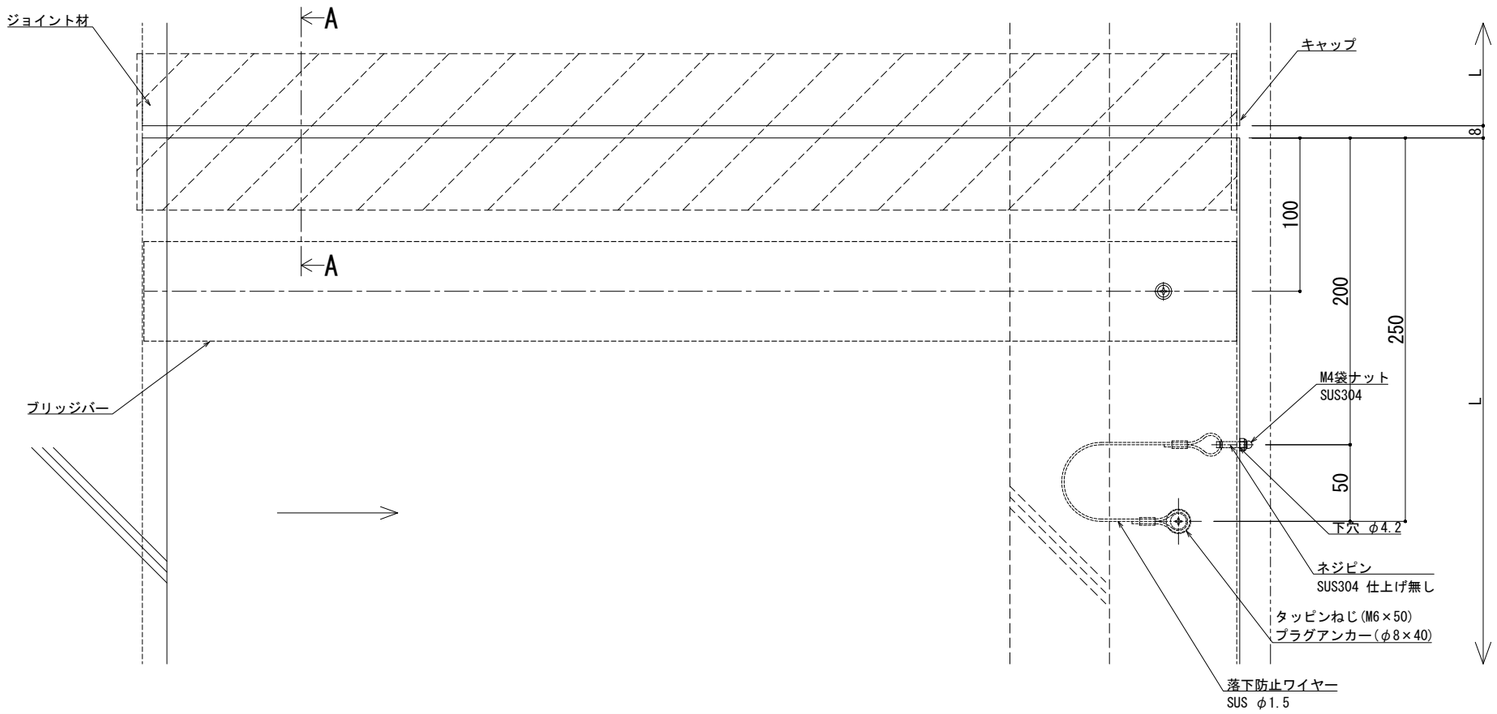

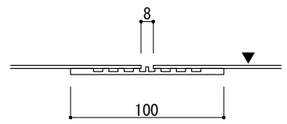

A － A

※両端部の見附部分に各1本の落下防止ワイヤーを取り付けます。

※落下防止ワイヤーは、本体にネジピンとロックナットで取付し、もう一方の端を躯体にタッピンネジで固定接続します。

改訂年月日	概　要	特　記　事　項
		当工事で使用する 設計仕様、部材仕様 は、設計仕様書に記載。

シルバーライン
井上商事株式会社

作成	設計	担当	検印	工事名	縮尺	通し番号
・	・	・	・	・	A1 1:2　A3 1:4	・ ／ ・ 枚の内
作成年月日		タイプ		図名	区分	図面番号
・		・		EXP.J.C 屋根コーナー SL-SHRCW700 断面図	・	・・・・

＊ 管理番号 ＊ OOOOOOOOO.OOO

変更:2025.01.10
制定:2017.11.20

■	屋根コーナー	ＳＬ−ＳＨＲＣＷ７５０［クリアランス550］	種別： ステンレス 仕上げ： HL	フォルダ固定間隔： @≦ 560 mm	※ 落下防止ワイヤー付	S= 1:2

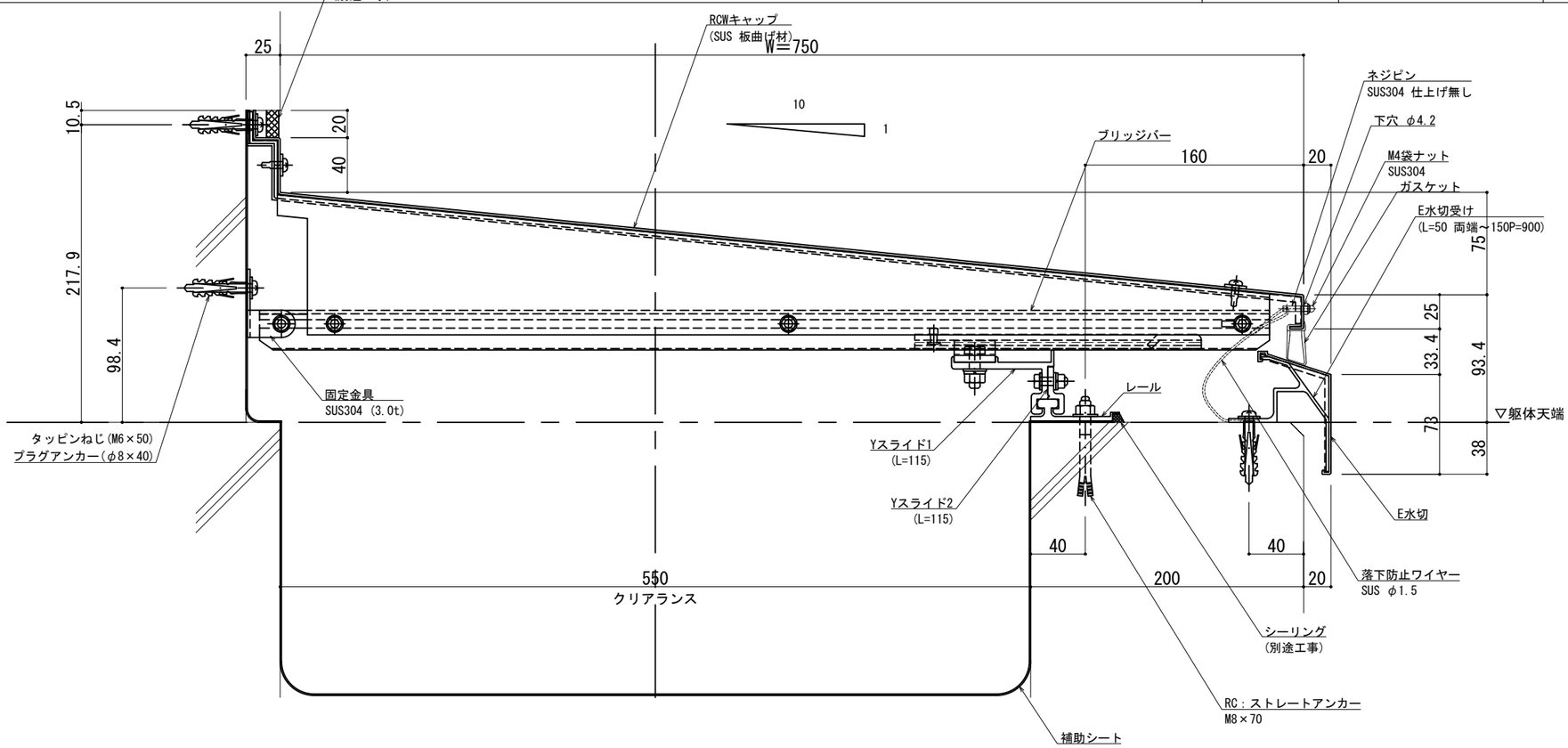

可動図	可動量
X	＋452mm −527mm
Y	＋600mm −600mm
Z	＋30mm −30mm

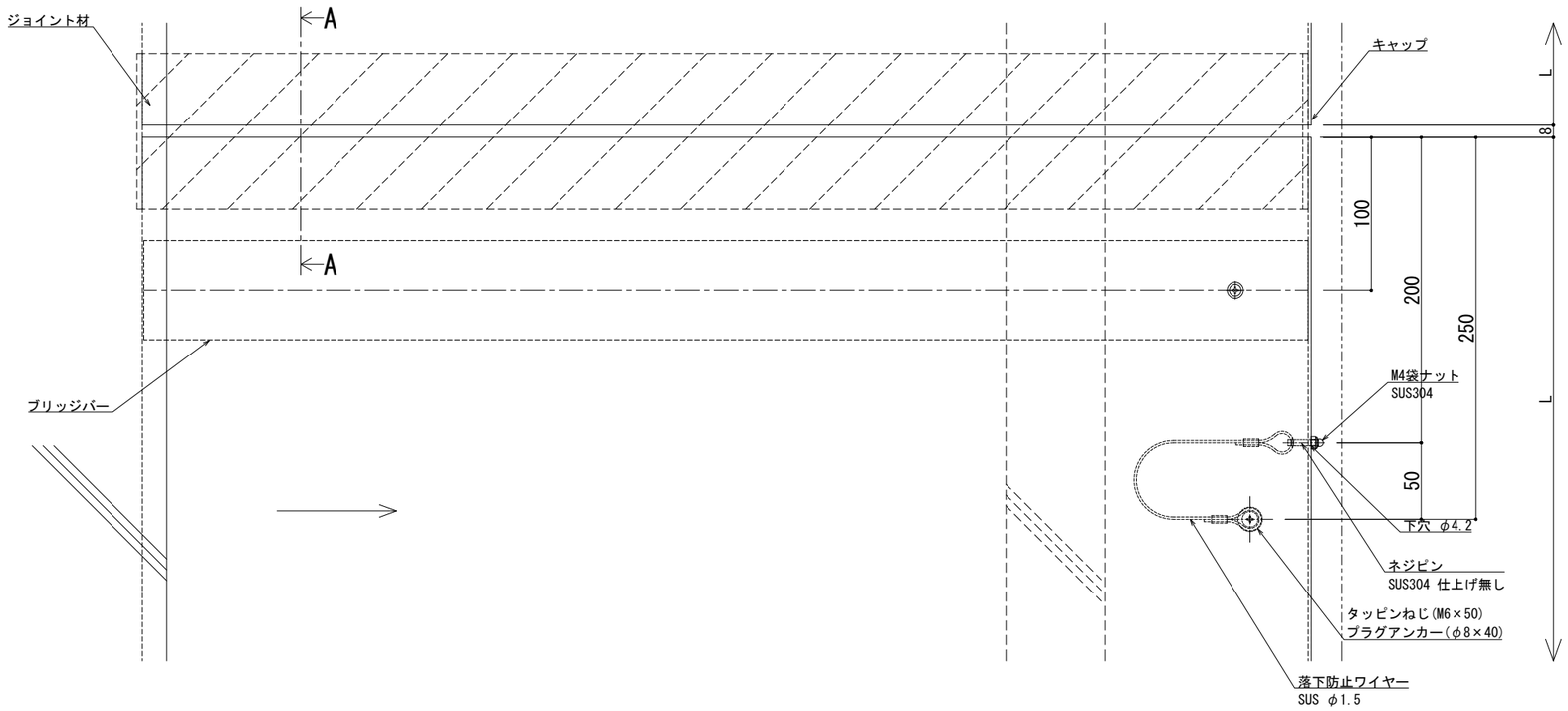

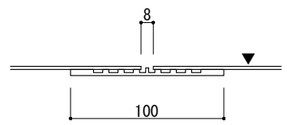

A − A

※両端部の見附部分に各1本の落下防止ワイヤーを取り付けます。

※落下防止ワイヤーは、本体にネジピンとロックナットで取付し、もう一方の端を躯体にタッピンネジで固定接続します。

改訂	改訂年月日	概　要	特 記 事 項
			当工事で使用する 設計仕様、部材仕様 は、設計仕様書に記載。
△			

シルバーライン
井上商事株式会社

作成	設計	担当	検印	工事名	縮尺	通し番号
					A1 1:2　A3 1:4	／ 枚の内
作成年月日		タイプ		図名	区分	図面番号
				EXP.J.C 屋根コーナー SL-SHRCW750 断面図		

＊管理番号＊ OOOOOOOOO.OOO

変更:2025.01.10
新定:2017.11.20