【Hシリーズ】

【天井コーナー ～ 内壁コーナー取合い】

天井コーナー平面図	S:1/20

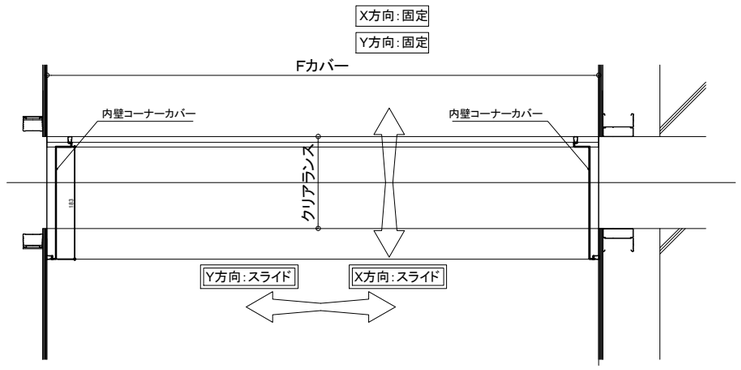

（天井伏図）

X方向可動図	S:1/10

＋方向

（断面図）

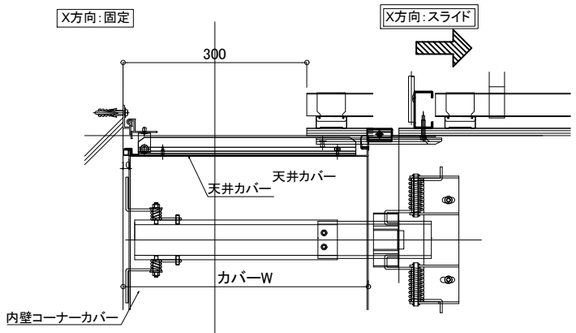

（天井伏図）

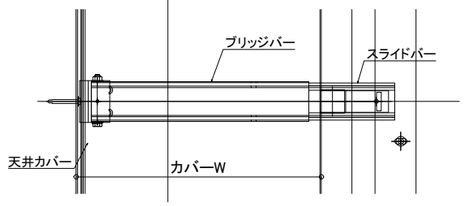

－方向

（断面図）

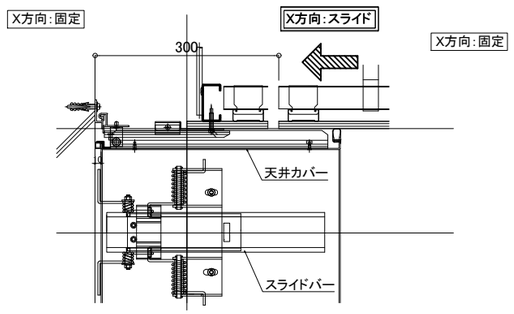

（天井伏図）

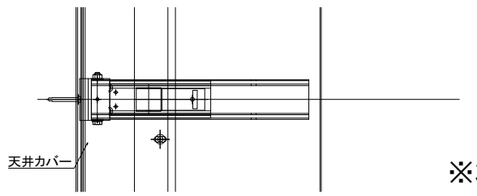

※本図はクリアランス300を示す

【天井コーナー ～ 内壁コーナー取合い】

【Hシリーズ】

Y方向可動図	S:1/10

＋方向

（天井伏図）

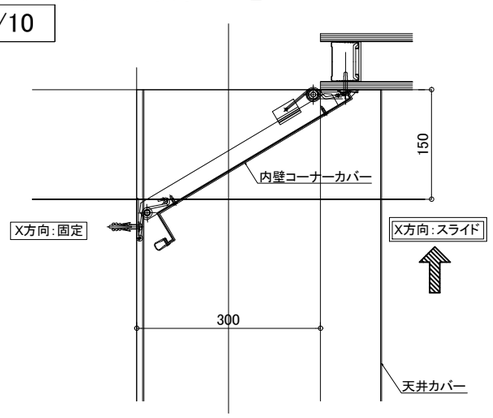

－方向

（天井伏図）

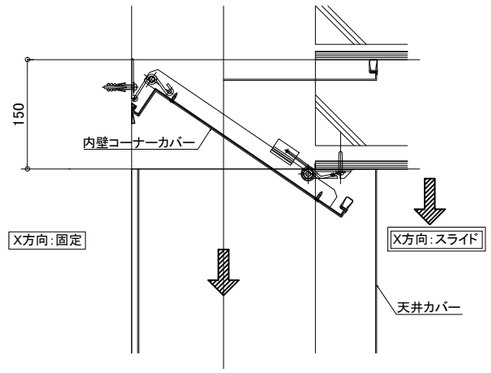

可動詳細アイソメ図	S:1/10

（アイソメ図）

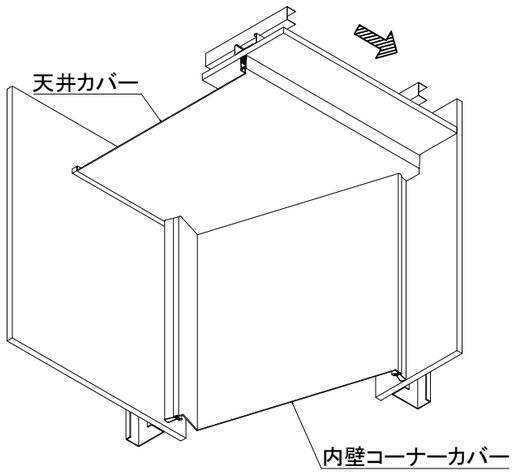

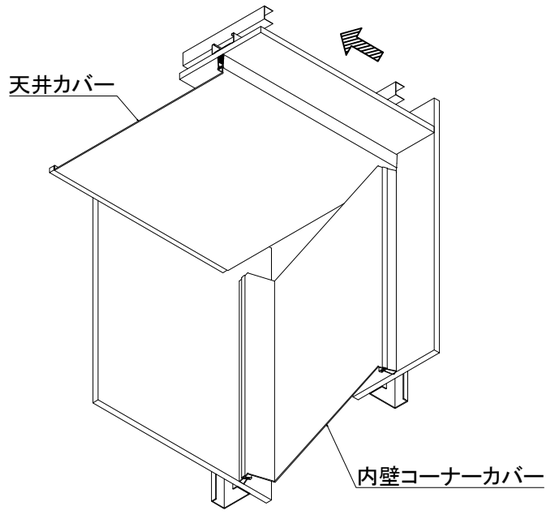

※本図はクリアランス300を示す