■	外壁コーナー	SL-L100RGC	種別： 樹脂ゴム 色：	アンカー固定間隔： @≦ 560 mm		S= 1:2

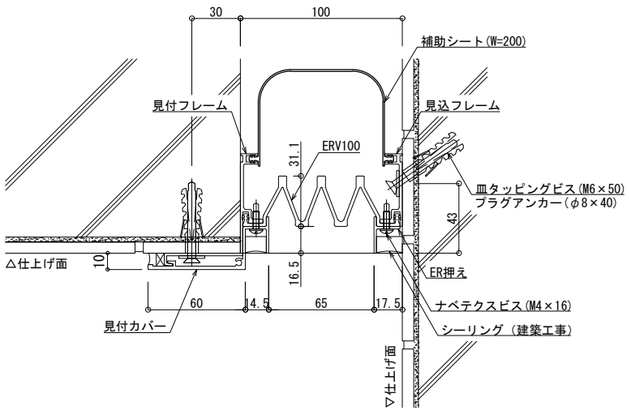

可動図	可動量
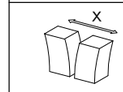	＋50mm －50mm
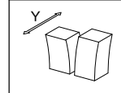	＋50mm －50mm
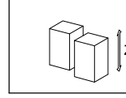	＋50mm －50mm

！ご使用にあたっての注意点！

本Rシリーズは樹脂製品のため、
躯体精度によりたわみ・ねじれ等の癖が付きますが、
可動性能には影響はございません。

制定:2024.09.20　変更:2024.09.30