■	内壁 － 内壁	SL-L100RNB	種別： アルミ 色： シルバー	アンカー固定間隔： @≦ 560 mm		S= 1:2

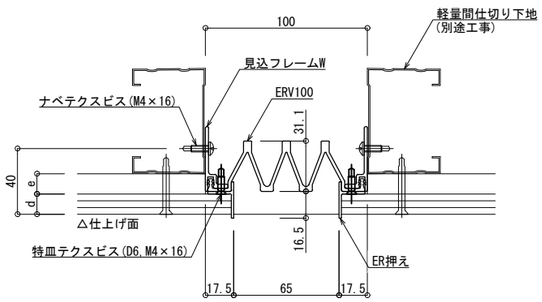

可動図	可動量
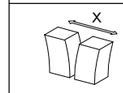	＋50mm －50mm
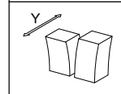	＋50mm －50mm
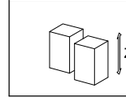	＋50mm －50mm

！ご使用にあたっての注意点！

本Rシリーズは樹脂製品のため、
躯体精度によりたわみ・ねじれ等の癖が付きますが、
可動性能には影響はございません。

ボード厚による

d	e
12.5	12.5
12.5	9.5
9.5	12.5
9.5	9.5

制定:2024.09.20　変更:2024.09.30