| ■ | 外壁コーナー | SL-100RGC（断熱耐火帯仕様） | 種別： 樹脂ゴム<br>色： | アンカー固定間隔：<br>@≦ 560 mm | | S= 1:2 |
|---|---|---|---|---|---|---|

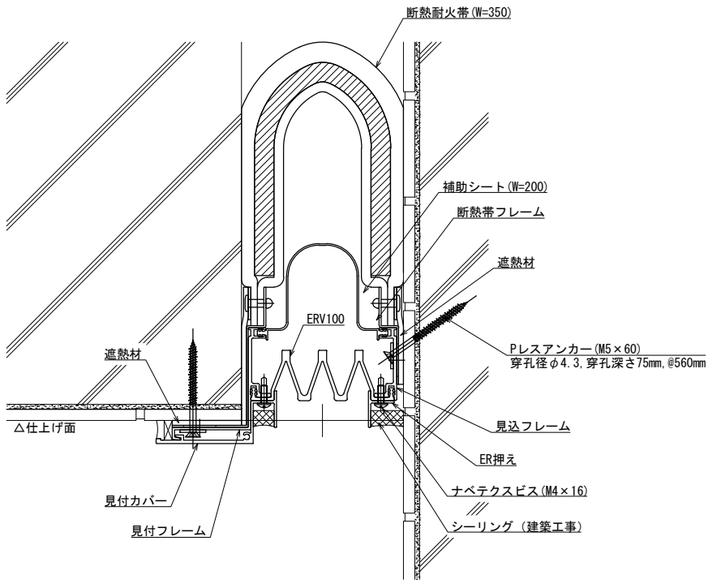


| 可動図 | 可動量 |
|---|---|
| 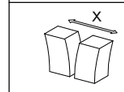 | ＋50mm<br>－50mm |
| 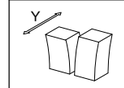 | ＋50mm<br>－50mm |
| 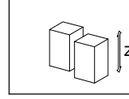 | ＋50mm<br>－50mm |

！ご使用にあたっての注意点！

本Rシリーズは樹脂製品のため、
躯体精度によりたわみ・ねじれ等の癖が付きますが、
可動性能には影響はございません。

制定:2024.08.21　変更:2024.09.30