■	天井 － 天井	SL-L250RTB（野縁受け平行 ボード1枚貼り）	種別：樹脂ゴム 色：	アンカー固定間隔： @≦ 560 mm		S= 1:2

可動図	可動量
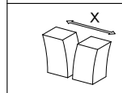	＋125mm －125mm
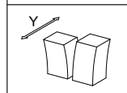	＋125mm －125mm
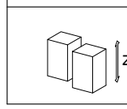	＋125mm －125mm

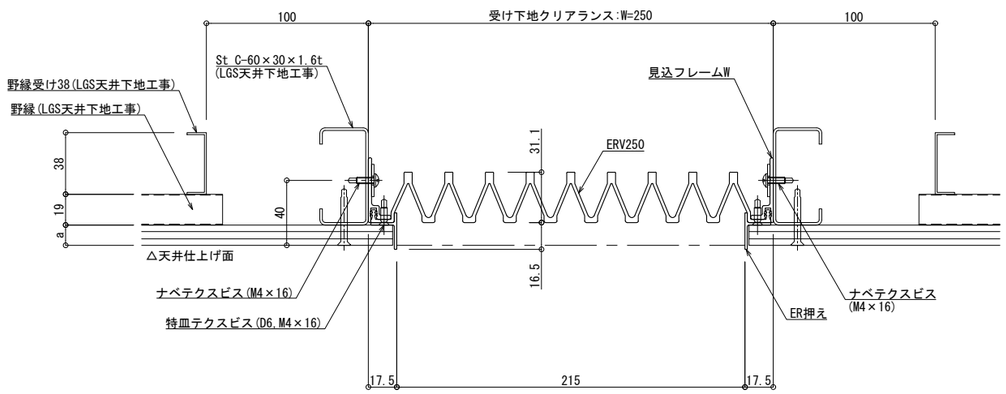

！ご使用にあたっての注意点！

本Rシリーズは樹脂製品のため、
躯体精度によりたわみ・ねじれ等の癖が付きますが、
可動性能には影響はございません。

ボード厚による

a
12.5
9.5

制定:2024.04.18　変更:2024.11.29

■	天井 － 天井	SL-L250RTB（野縁受け平行 ボード2枚貼り）	種別：樹脂ゴム 色：	アンカー固定間隔： @≦ 560 mm		S= 1:2

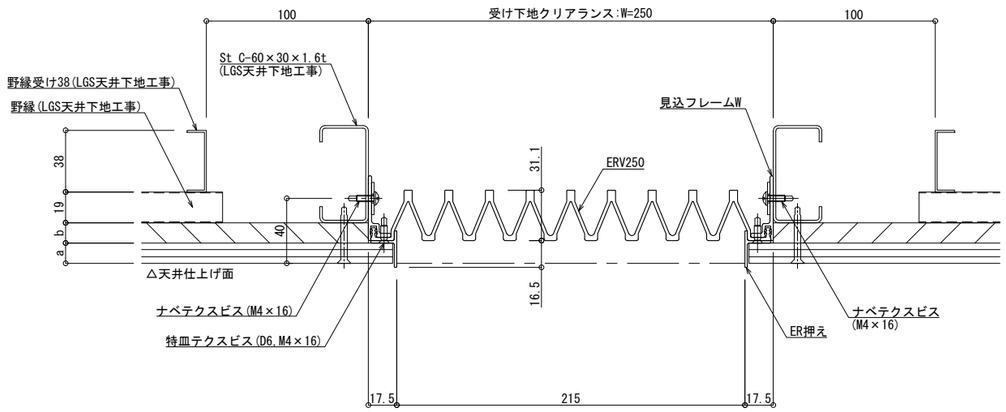

可動図	可動量
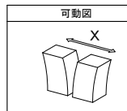	＋125mm －125mm
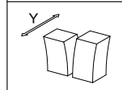	＋125mm －125mm
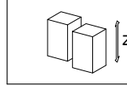	＋125mm －125mm

！ご使用にあたっての注意点！

本Rシリーズは樹脂製品のため、
躯体精度によりたわみ・ねじれ等の癖が付きますが、
可動性能には影響はございません。

ボード厚による

a	b
12.5	12.5
12.5	9.5
9.5	12.5
9.5	9.5

制定:2024.04.18　変更:2024.11.29

■	天井 － 天井	SL-L250RTB（野縁受け直行 ボード1枚貼り）	種別：樹脂ゴム 色：	アンカー固定間隔： @≦ 560 mm		S= 1:2

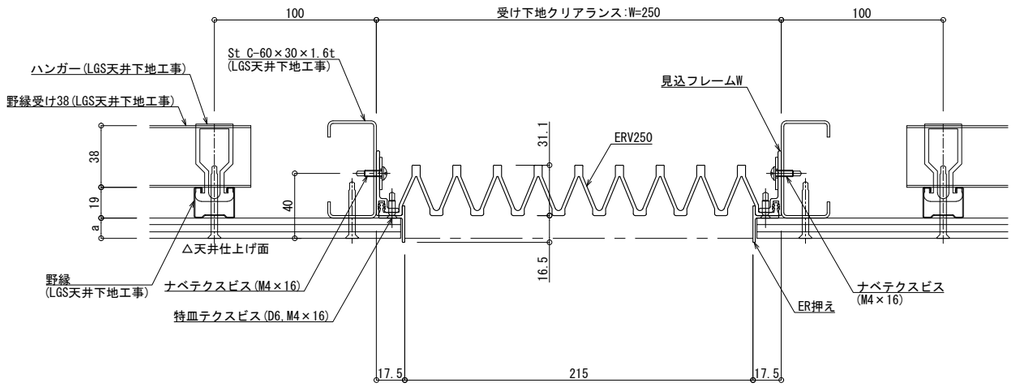

可動図	可動量
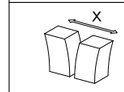	＋125mm －125mm
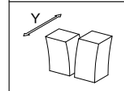	＋125mm －125mm
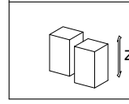	＋125mm －125mm

！ご使用にあたっての注意点！

本Rシリーズは樹脂製品のため、
躯体精度によりたわみ・ねじれ等の癖が付きますが、
可動性能には影響はございません。

ボード厚による

a
12.5
9.5

制定:2024.04.18　変更:2024.11.29

■	天井 － 天井	SL-L250RTB（野縁受け直行 ボード2枚貼り）	種別：樹脂ゴム 色：	アンカー固定間隔： @≦ 560 mm		S= 1:2

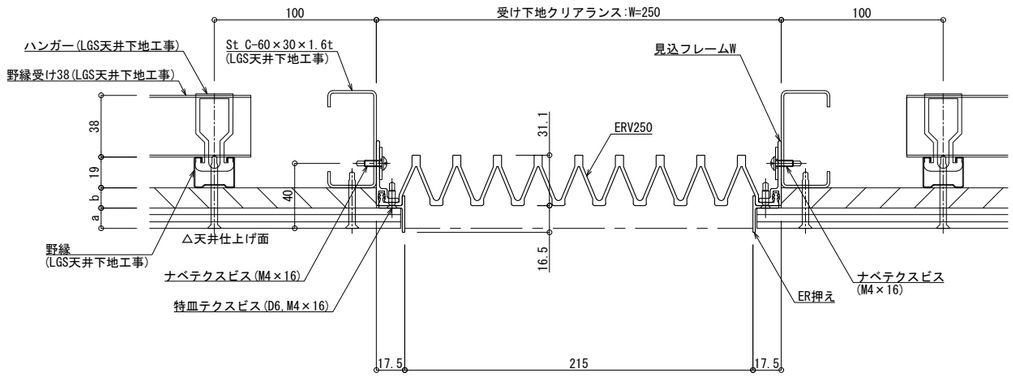

可動図	可動量
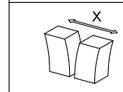	＋125mm －125mm
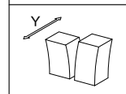	＋125mm －125mm
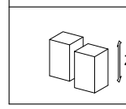	＋125mm －125mm

！ご使用にあたっての注意点！

本Rシリーズは樹脂製品のため、
躯体精度によりたわみ・ねじれ等の癖が付きますが、
可動性能には影響はございません。

ボード厚による

a	b
12.5	12.5
12.5	9.5
9.5	12.5
9.5	9.5

制定:2024.04.18　変更:2024.11.29