【Sシリーズ】天井・外壁(内壁)コーナーカバー(1)

S1-25

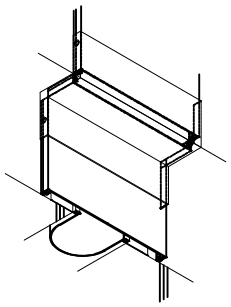

S1-27

逆勝手:S1-28

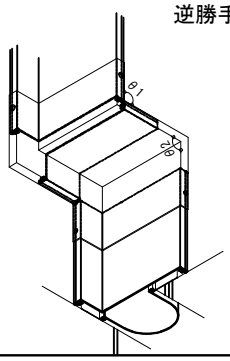

S1-32

逆勝手:S1-33

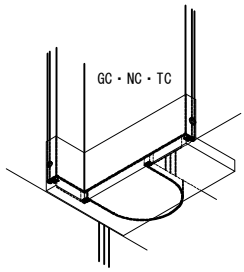

S1-34

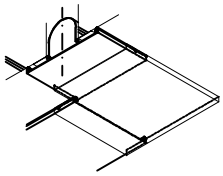

S1-35

逆勝手:S1-36

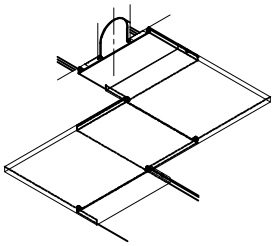

S1-37

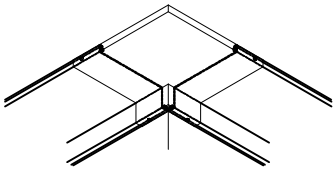

S1-38

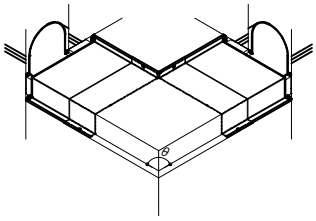

S1-39

逆勝手:S1-40

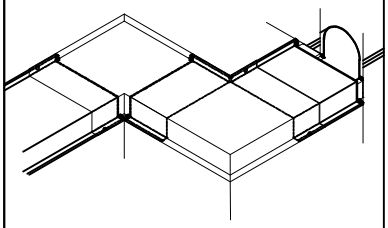

S1-41

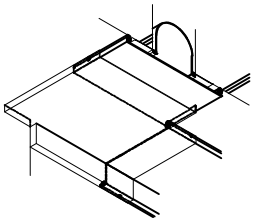

平）タテＺ型コーナーカバー

（Ｇ・Ｎ・Ｔに対応）

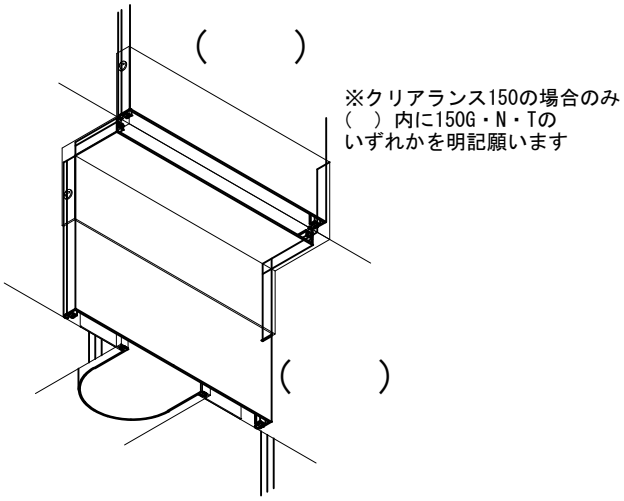

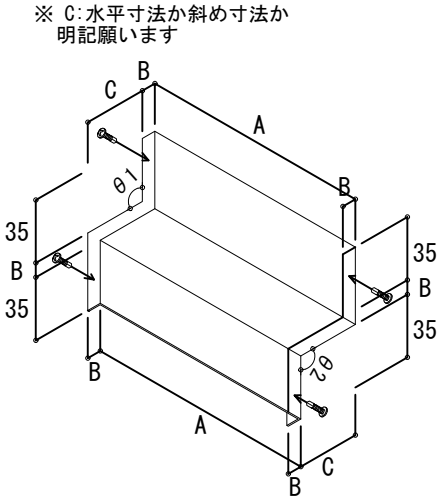

S1-25

材質	厚さ t(mm)	クリアランス		A	B	C:水平	C:斜め	θ1	θ2
		(mm)	対応品番	(mm)	(mm)	(mm)	(mm)	(°)	(°)
AL	1.5	50	G・N・T	165	15				
		100	G・N・T	225	15				
		150	G	275	20				
		150	N・T	275	15				
		200	G・N・T	335	20				
SUS	1.2	50	G・N・T	164.4	15				
		100	G・N・T	224.4	15				
		150	G・N・T	274.4	20				
		200	G・N・T	334.4	20				

コーナー）タテZ型コーナーカバー

（ＧＣ・ＮＣ・ＴＣに対応）

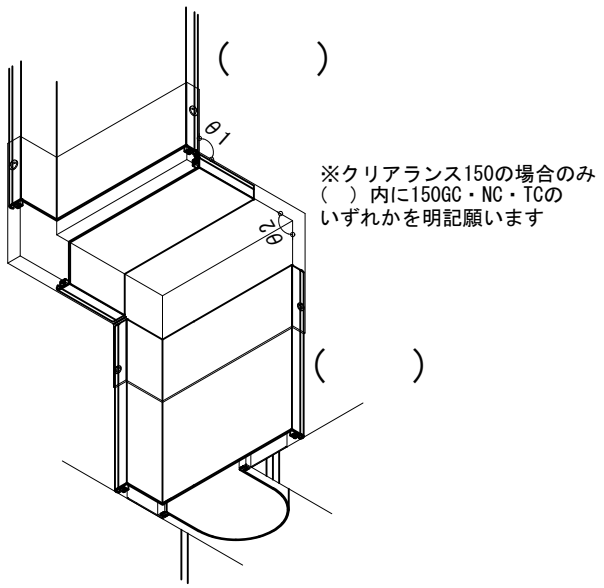

※クリアランス150の場合のみ
(　) 内に150GC・NC・TCの
いずれかを明記願います

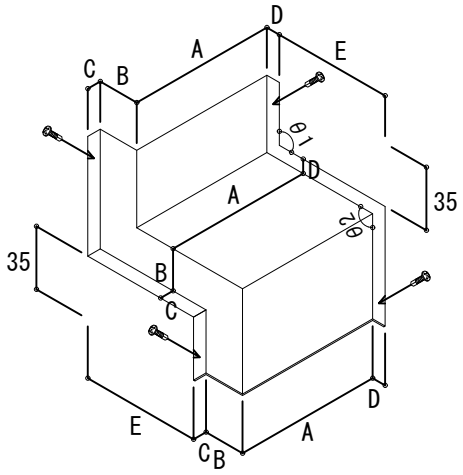

※ E:水平寸法か斜め寸法か
明記願います

S1-27

材質	厚さ t(mm)	クリアランス		A	B	C	D	E:水平	E:斜め	θ1	θ2
		(mm)	対応品番	(mm)	(mm)	(mm)	(mm)	(mm)	(mm)	(°)	(°)
AL	1.5	50	GC・NC・TC	91	41	15	15				
		100	GC・NC・TC	146	41	15	15				
		150	GC	191	41	20	20				
		150	NC・TC	196	41	15	15				
		200	GC・NC・TC	246	41	20	20				
SUS	1.2	50	GC・NC・TC	91	41	15	15				
		100	GC・NC・TC	146	41	15	15				
		150	GC・NC・TC	191	41	20	20				
		200	GC・NC・TC	246	41	20	20				

逆勝手:S1-28

コーナーカバー 端末カバー

（ＧＣ・ＮＣ・ＴＣに対応）

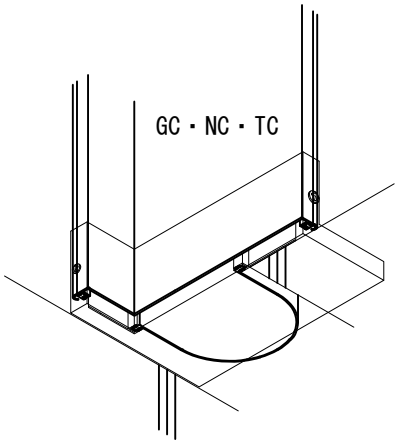

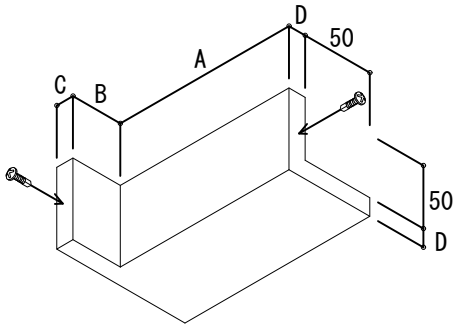

S1-32

材質	厚さ t(mm)	クリアランス		A	B	C	D
		(mm)	対応品番	(mm)	(mm)	(mm)	(mm)
AL	1.5	50	GC・NC・TC	91	41	15	15
		100	GC・NC・TC	146	41	15	15
		150	GC	191	41	20	20
		150	NC・TC	196	41	15	15
		200	GC・NC・TC	246	41	20	20
SUS	1.2	50	GC・NC・TC	91	41	15	15
		100	GC・NC・TC	146	41	15	15
		150	GC・NC・TC	191	41	20	20
		200	GC・NC・TC	246	41	20	20

逆勝手:S1-33

平）平面Z型コーナーカバー

（Ｇ・Ｎ・Ｔに対応）

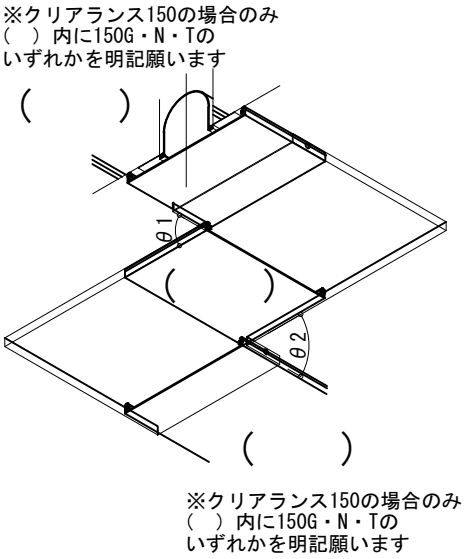

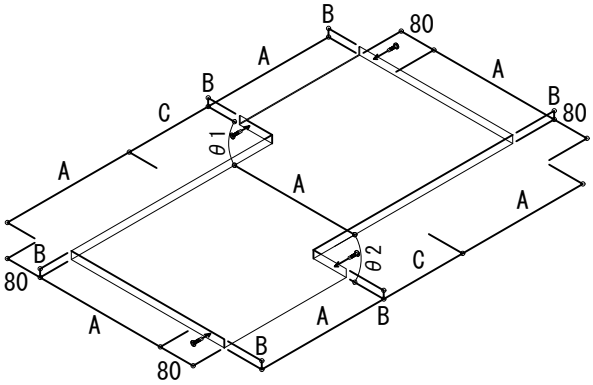

S1-35

材質	厚さ t(mm)	クリアランス		A	B	C	θ1	θ2
		(mm)	対応品番	(mm)	(mm)	(mm)	(°)	(°)
AL	1.5	50	G･N･T	165	15			
		100	G･N･T	225	15			
		150	G	275	20			
		150	N･T	275	15			
		200	G･N･T	335	20			
SUS	1.2	50	G･N･T	164.4	15			
		100	G･N･T	224.4	15			
		150	G･N･T	274.4	20			
		200	G･N･T	334.4	20			

逆勝手:S1-36

コーナー）平面出隅コーナーカバー

（ＧＣ・ＮＣ・ＴＣに対応）

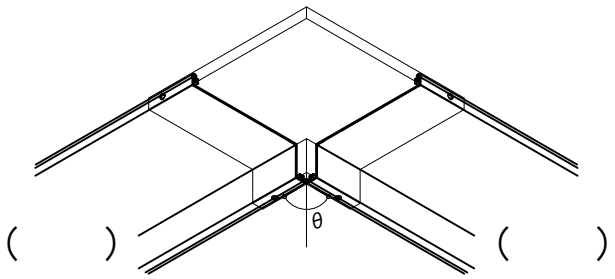

※クリアランス150の場合のみ（　）内に
150GC・NC・TCのいずれかを明記願います

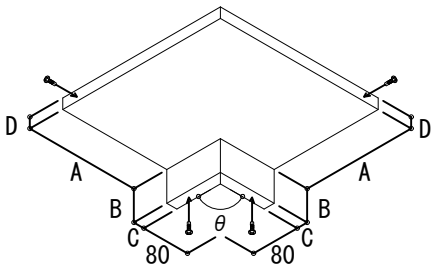

S1-37

材質	厚さ t(mm)	クリアランス		A	B	C	D	θ
		(mm)	対応品番	(mm)	(mm)	(mm)	(mm)	(°)
AL	1.5	50	GC・NC・TC	91	41	15	15	
		100	GC・NC・TC	146	41	15	15	
		150	GC	191	41	20	20	
		150	NC・TC	196	41	15	15	
		200	GC・NC・TC	246	41	20	20	
SUS	1.2	50	GC・NC・TC	91	41	15	15	
		100	GC・NC・TC	146	41	15	15	
		150	GC・NC・TC	191	41	20	20	
		200	GC・NC・TC	246	41	20	20	

コーナー）平面入隅コーナーカバー

（ＧＣ・ＮＣ・ＴＣに対応）

※クリアランス150の場合のみ（　）内に
150GC・NC・TCのいずれかを明記願います

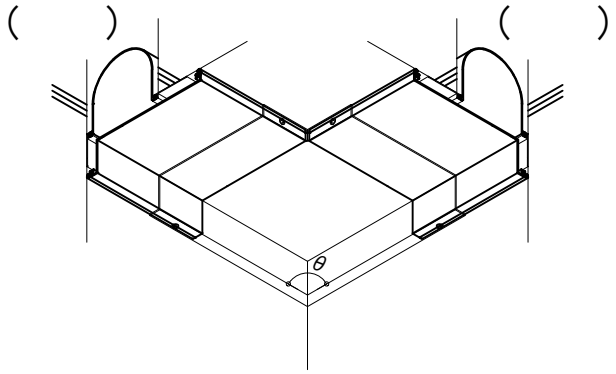

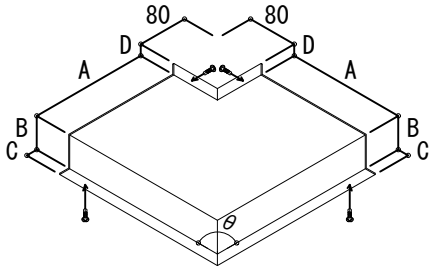

S1-38

材質	厚さ t(mm)	クリアランス		A	B	C	D	θ
		(mm)	対応品番	(mm)	(mm)	(mm)	(mm)	(°)
AL	1.5	50	GC・NC・TC	91	41	15	15	
		100	GC・NC・TC	146	41	15	15	
		150	GC	191	41	20	20	
		150	NC・TC	196	41	15	15	
		200	GC・NC・TC	246	41	20	20	
SUS	1.2	50	GC・NC・TC	91	41	15	15	
		100	GC・NC・TC	146	41	15	15	
		150	GC・NC・TC	191	41	20	20	
		200	GC・NC・TC	246	41	20	20	

コーナー）平面Z型コーナーカバー

（ＧＣ・ＮＣ・ＴＣに対応）

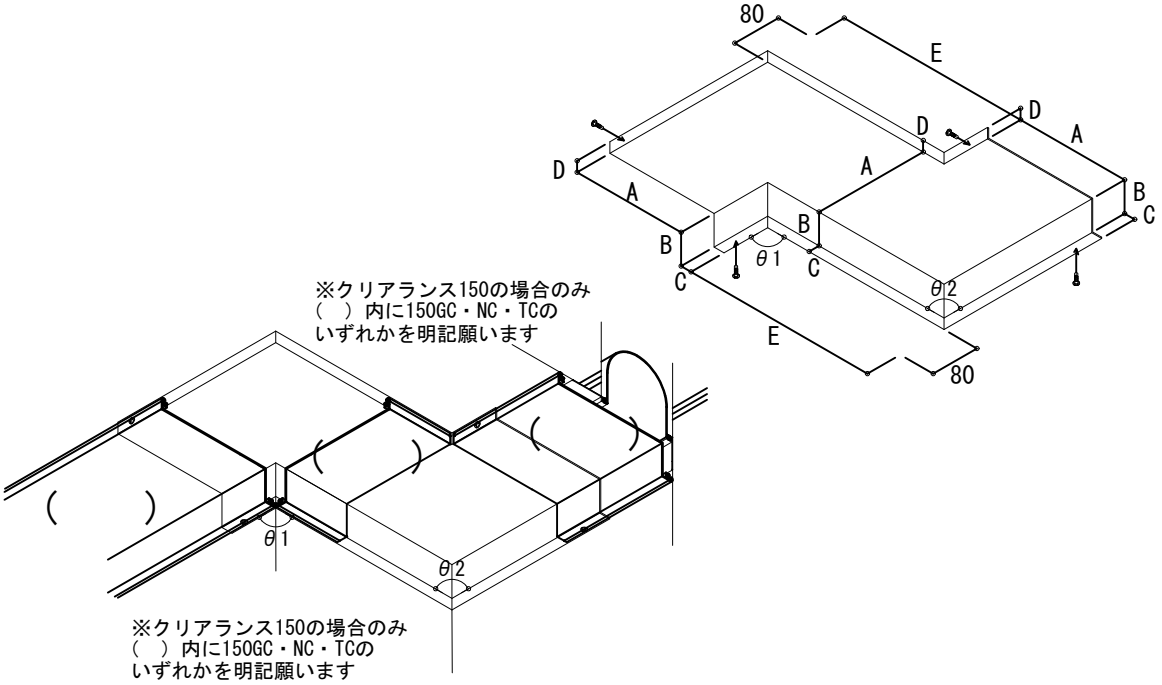

S1-39

材質	厚さ t(mm)	クリアランス		A	B	C	D	E	θ1	θ2
		(mm)	対応品番	(mm)	(mm)	(mm)	(mm)	(mm)	(°)	(°)
AL	1.5	50	GC・NC・TC	91	41	15	15			
		100	GC・NC・TC	146	41	15	15			
		150	GC	191	41	20	20			
		150	NC・TC	196	41	15	15			
		200	GC・NC・TC	246	41	20	20			
SUS	1.2	50	GC・NC・TC	91	41	15	15			
		100	GC・NC・TC	146	41	15	15			
		150	GC・NC・TC	191	41	20	20			
		200	GC・NC・TC	246	41	20	20			

逆勝手:S1-40

平）コーナー）平面取合いコーナーカバー

（Ｇ・Ｎ・ＴとＧＣ・ＮＣ・ＴＣに対応）

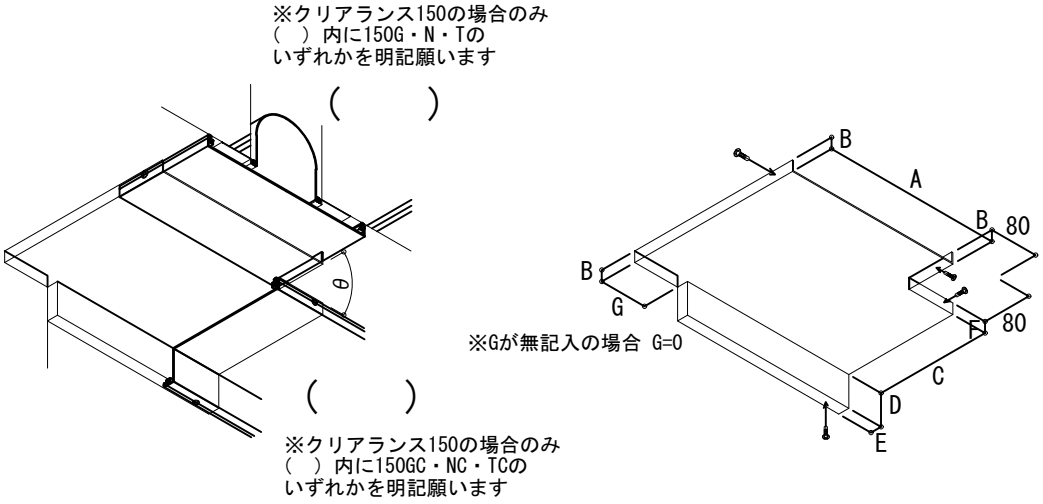

S1-41

材質	厚さ t(mm)	クリアランス		A	B	C	D	E	F	G	θ
		(mm)	対応品番	(mm)	(mm)	(mm)	(mm)	(mm)	(mm)	(mm)	(°)
AL	1.5	50	G･N･T と GC･NC･TC	165	15	91	41	15	15		
		100	G･N･T と GC･NC･TC	225	15	146	41	15	15		
		150	G と GC	275	20	191	41	20	20		
		150	N･T と NC･TC	275	15	196	41	15	15		
		200	G･N･T と GC･NC･TC	335	20	246	41	20	20		
SUS	1.2	50	G･N･T と GC･NC･TC	164.4	15	91	41	15	15		
		100	G･N･T と GC･NC･TC	224.4	15	146	41	15	15		
		150	G･N･T と GC･NC･TC	274.4	20	191	41	20	20		
		200	G･N･T と GC･NC･TC	334.4	20	246	41	20	20		

逆勝手:S1-42