【Sシリーズ】屋根～外壁　端末カバー(RW)

S2-8 両端端末:S2-7 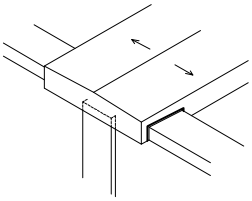	S2-9 逆勝手:S2-10 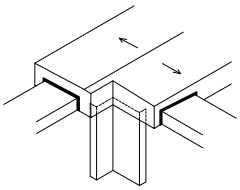	S2-11 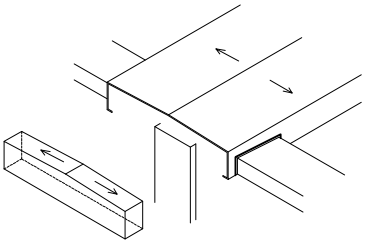	S2-12 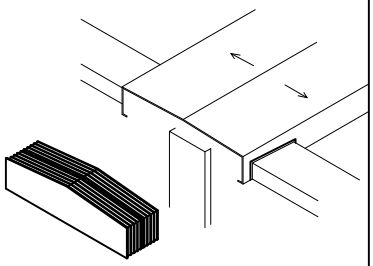
S2-13-1 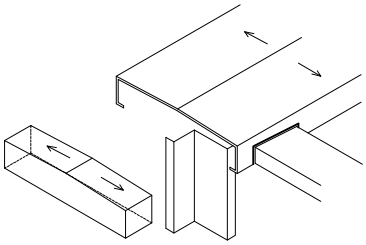	S2-13-2 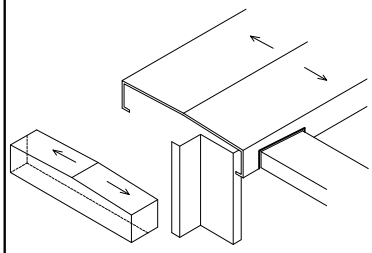	S2-14 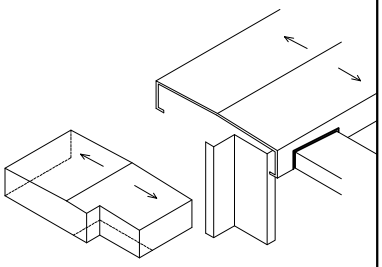	S2-16 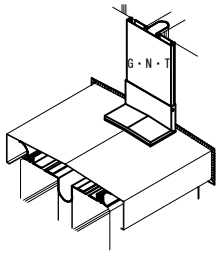

RW片方端末カバー付キャップA

（RWに対応）

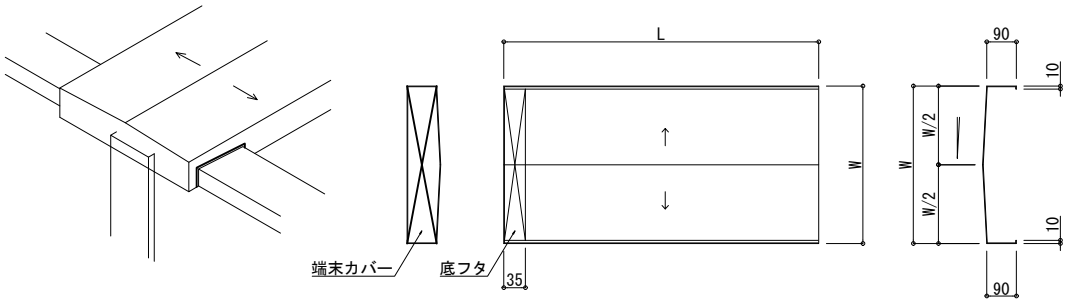

S3-8

材質	厚さ t(mm)	クリアランス		W	L	底フタ	a	b	c	可動量
		対応品番	(mm)	(mm)	(mm)		(mm)	(mm)	(mm)	(mm)
AL	2	RW								
SUS	1.5	RW								

※W≦1250mm, L≦3000mm（AL）, L≦2000mm（SUS）

両端端末:S3-7

RW片方端末カバー付キャップ B

（RWとGCに対応）

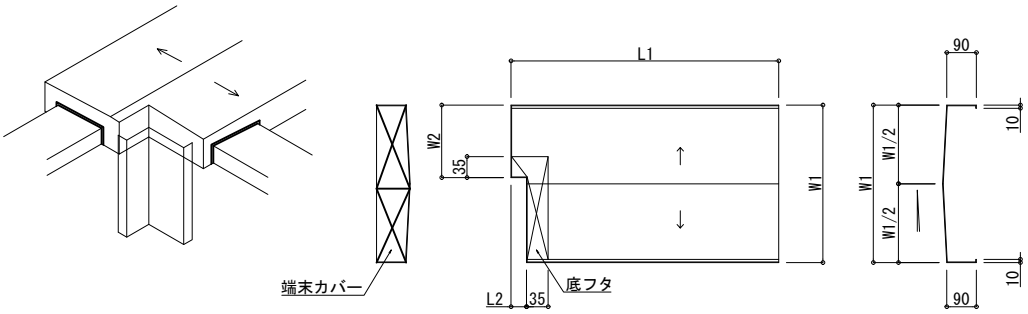

S3-9

材質	厚さ t(mm)	クリアランス		W1	W2	L1	L2	底フタ	a	b	c	可動量
		対応品番	(mm)	(mm)	(mm)	(mm)	(mm)		(mm)	(mm)	(mm)	(mm)
AL	2	RW と GC										
SUS	1.5	RW と GC										

※W1≦1250mm, L1≦3000mm（AL）, L1≦2000mm（SUS）

逆勝手:S3-10

RW端末カバー C（ビス止め）

（RWに対応）

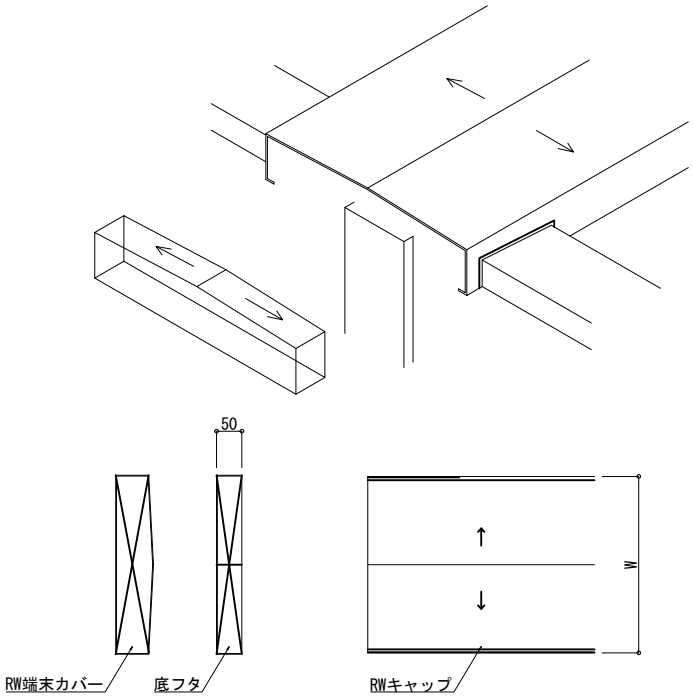

S3-11

材質	厚さ t(mm)	クリアランス		W	底フタ
		対応品番	(mm)	(mm)	
AL	2	RW			
SUS	1.5	RW			

※底フタの幅は150mm以下

RW端末カバー D（ビス止め）

（RWに対応）

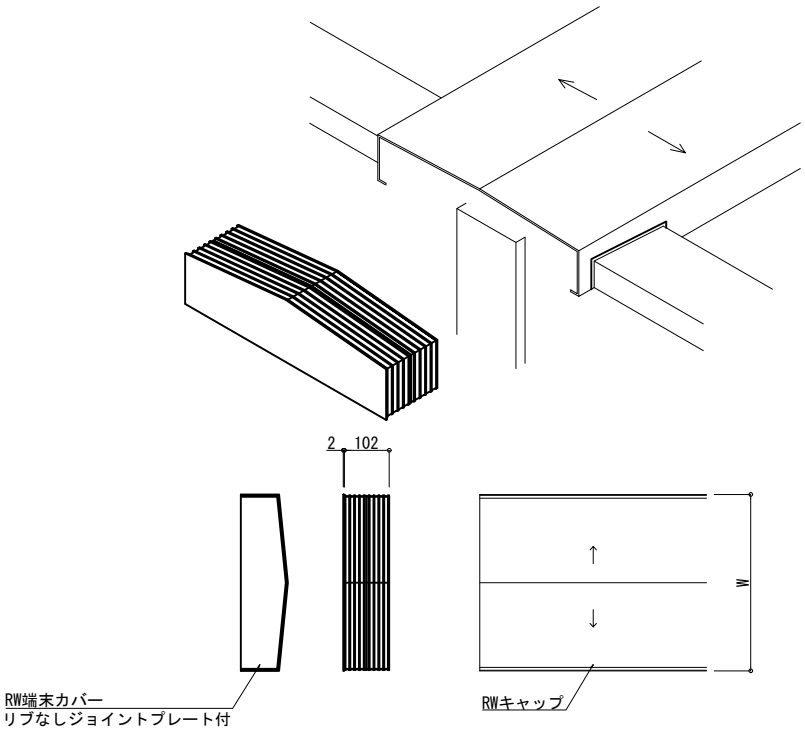

S3-12

材質	厚さ t(mm)	クリアランス		W	底フタ
		対応品番	(mm)	(mm)	
AL	2	RW			
SUS	1.5	RW			

RW端末カバー E（ビス止め）

（RWとGCに対応）

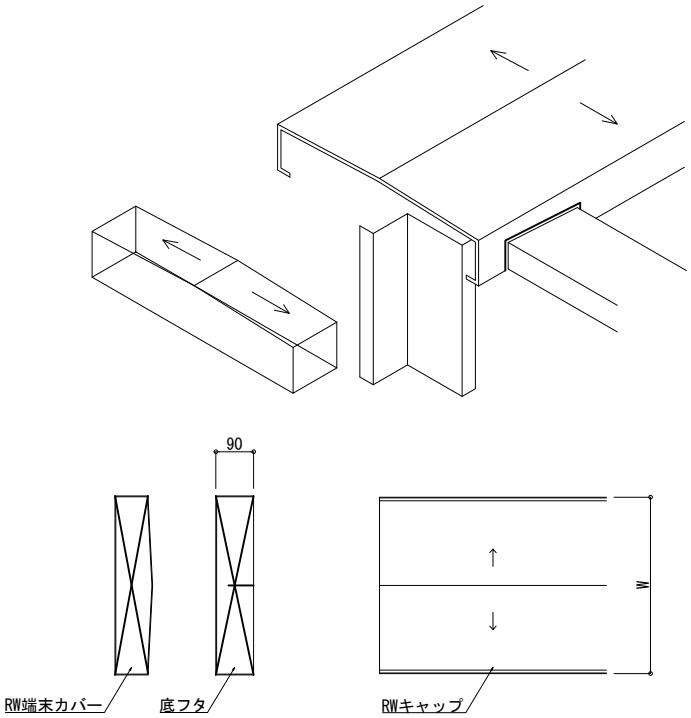

S3-13-1

材質	厚さ t(mm)	クリアランス		W	底フタ
		対応品番	(mm)	(mm)	
AL	2	RW と GC			
SUS	1.5	RW と GC			

※底フタの幅は150mm以下

RW端末カバー E（ビス止め）

（RWとGCに対応）

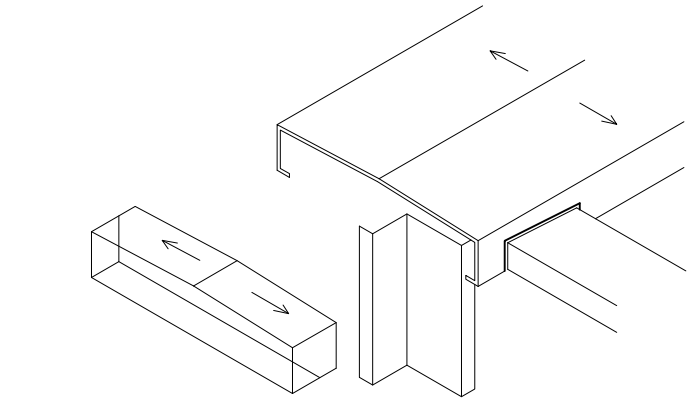

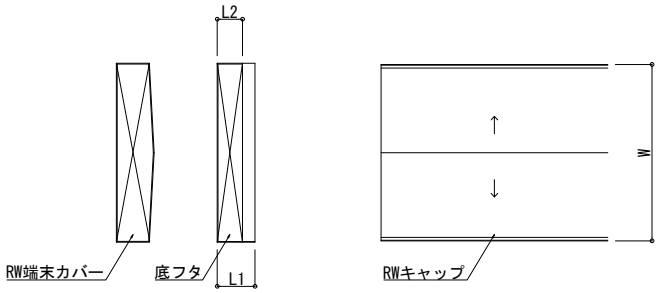

S3-13-2

材質	厚さ t(mm)	クリアランス		W	底フタ
		対応品番	(mm)	(mm)	
AL	2	RW と GC			
SUS	1.5	RW と GC			

RW端末カバー F（ビス止め）

（RWとGCに対応）

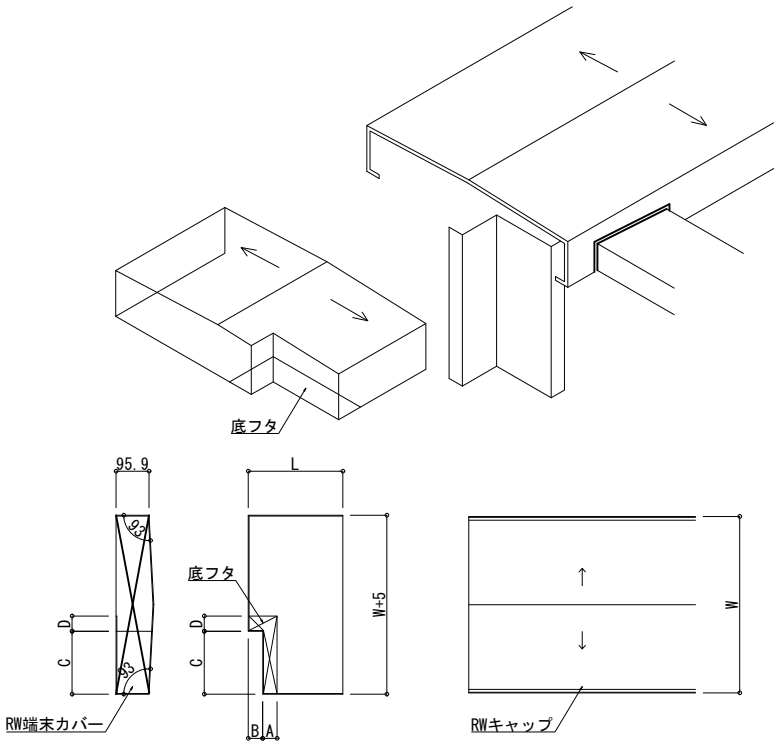

S3-14

材質	厚さ t(mm)	クリアランス		W	L	A	B	C	D	底フタ
		対応品番	(mm)	(mm)	(mm)	(mm)	(mm)	(mm)	(mm)	
AL	2	RW と GC								
SUS	1.5	RW と GC								

逆勝手:S3-15

RW端部本体と外壁カバー

（RWとＧに対応）

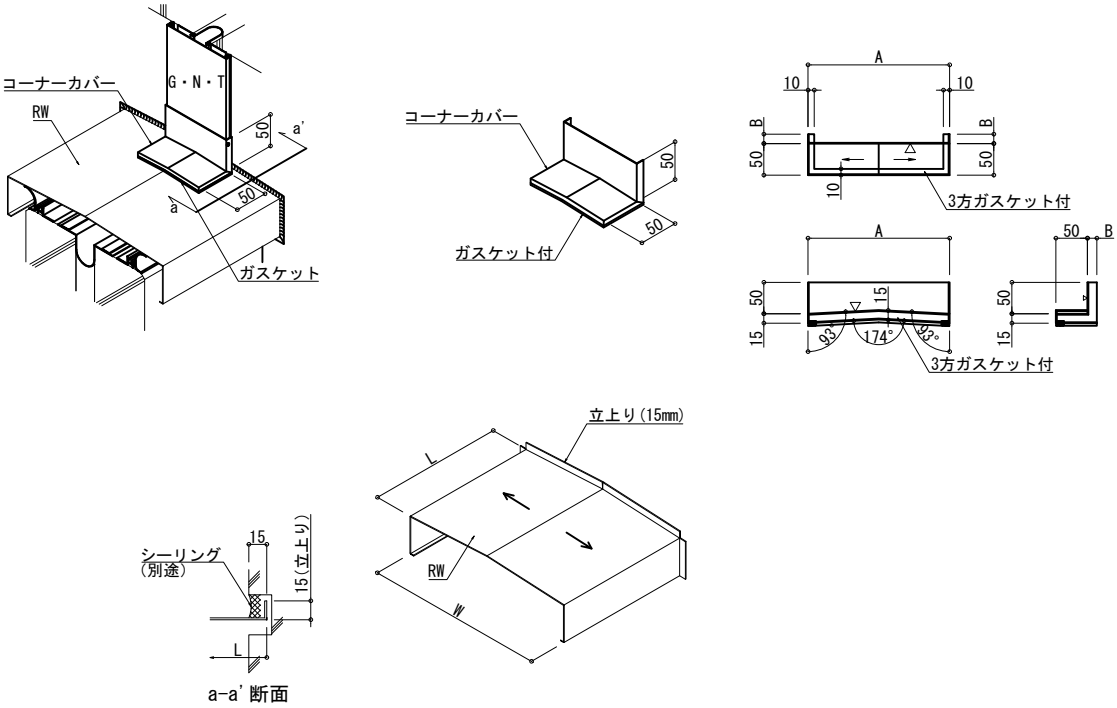

S3-16

材質	厚さ t(mm)	クリアランス		A	B
		(mm)	対応品番	(mm)	(mm)
AL	本体 2.0 カバー 1.5	50	RW と G･N･T	165	15
		100	RW と G･N･T	225	15
		150	RW と G	275	20
		150	RW と N･T	275	15
		200	RW と G･N･T	335	20
SUS	本体 1.5 カバー 1.2	50	RW と G･N･T	164.4	15
		100	RW と G･N･T	224.4	15
		150	RW と G･N･T	274.4	20
		200	RW と G･N･T	334.4	20

※W≦900mm, L≦3000mm（AL）, L≦2000mm（SUS）