【Sシリーズ】屋根～外壁　端末カバー(RCW) (1)

S3-28 逆勝手:S3-29 両端端末:S3-38 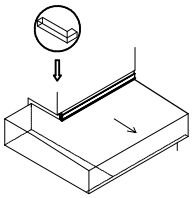	S3-30 逆勝手:S3-31 両端端末:S3-39 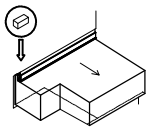	S3-32 逆勝手:S3-33 両端端末:S3-40 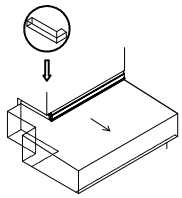	S3-34 逆勝手:S3-35 両端端末:S3-41 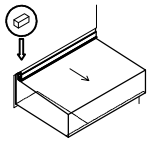
S3-36 逆勝手:S3-37 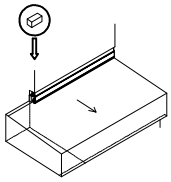			

RCW片方端末カバー付キャップ 1

（RCWとＧに対応）

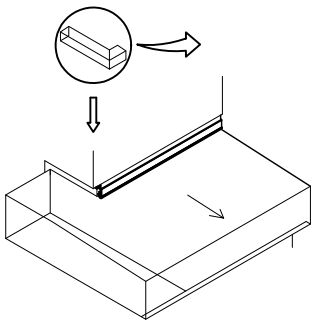

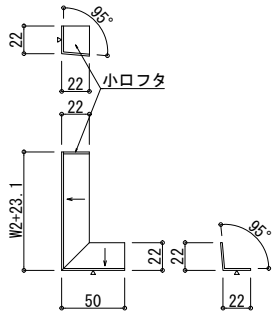

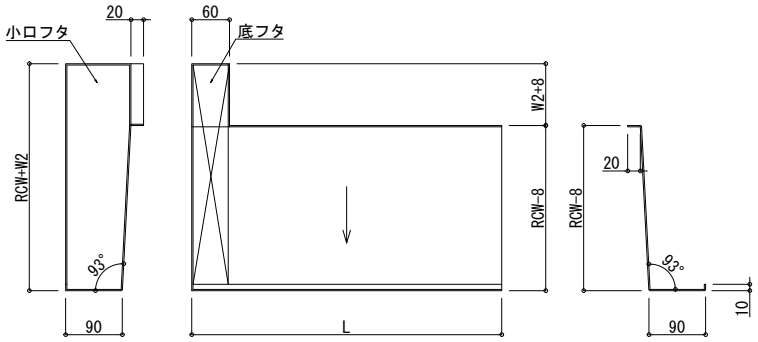

S3-28

材質	厚さ t(mm)	クリアランス		W	W2	L	底フタ	a	b	可動量
		対応品番	(mm)	(mm)	(mm)	(mm)		(mm)	(mm)	(mm)
AL	2	RCW と G								
SUS	1.5	RCW と G								

※RCW≦900mm, L≦3000mm（AL）, L≦2000mm（SUS）

逆勝手:S3-29

両端端末:S3-38

RCW片方端末カバー付キャップ 2

（RCWとGCに対応）

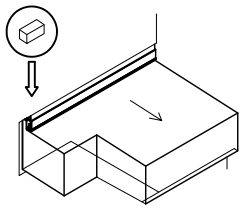

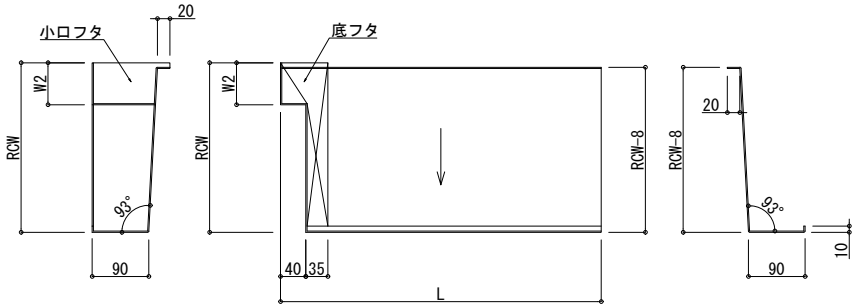

S3-30

材質	厚さ t(mm)	クリアランス		W	W2	L	底フタ	a	b	可動量
		対応品番	(mm)	(mm)	(mm)	(mm)		(mm)	(mm)	(mm)
AL	2	RCW と GC								
SUS	1.5	RCW と GC								

※RCW≦900mm, L≦3000mm（AL）, L≦2000mm（SUS）

逆勝手:S3-31

両端端末:S3-39

RCW片方端末カバー付キャップ 3

（RCWとGCに対応）

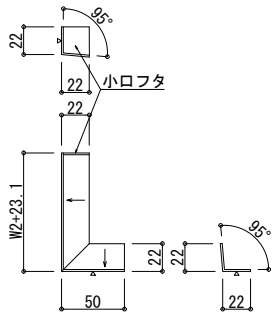

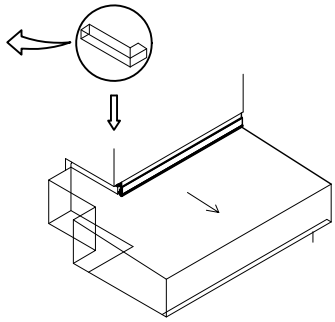

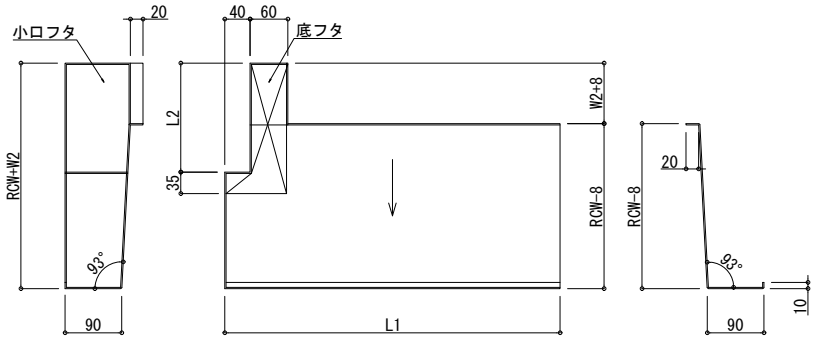

S3-32

材質	厚さ t(mm)	クリアランス		W	W2	L1	L2	底フタ	a	b	可動量
		対応品番	(mm)	(mm)	(mm)	(mm)	(mm)		(mm)	(mm)	(mm)
AL	2	RCW と GC									
SUS	1.5	RCW と GC									

※RCW≦900mm, L1≦3000mm（AL）, L1≦2000mm（SUS）

逆勝手:S3-33

両端端末:S3-40

RCW片方端末カバー付キャップ 4

（RCWに対応）

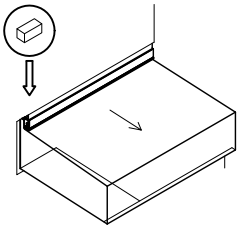

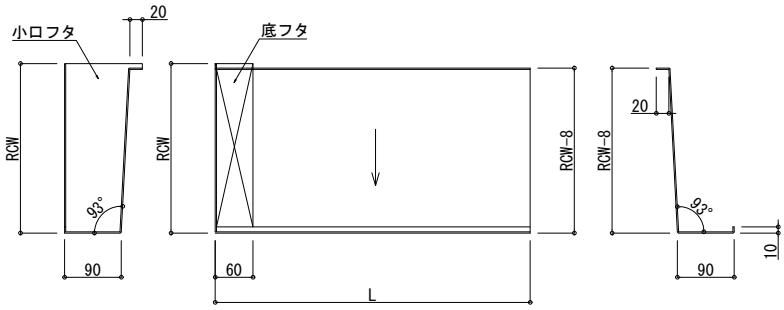

S3-34

材質	厚さ t(mm)	クリアランス		W	L	底フタ	a	b	可動量
		対応品番	(mm)	(mm)	(mm)		(mm)	(mm)	(mm)
AL	2	RCW							
SUS	1.5	RCW							

※RCW≦900mm, L1≦3000mm（AL）, L1≦2000mm（SUS）

逆勝手:S3-35

両端端末:S3-41

RCW片方端末カバー付キャップ 5

（RCWに対応）

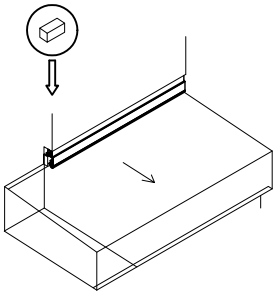

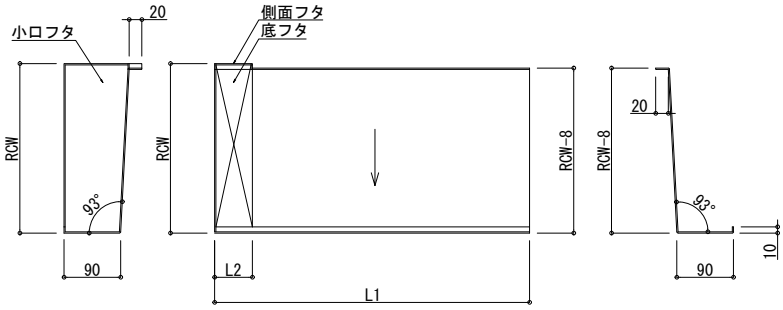

S3-36

材質	厚さ t(mm)	クリアランス		W	L1	L2	底フタ	側面フタ	a	b	可動量
		対応品番	(mm)	(mm)	(mm)	(mm)			(mm)	(mm)	(mm)
AL	2	RCW									
SUS	1.5	RCW									

※RCW≦900mm, L1≦3000mm（AL）, L1≦2000mm（SUS）

逆勝手:S3-37