【Hシリーズ】外壁(内壁)～天井　可動カバー

H1-1-1

逆勝手:H1-1-1

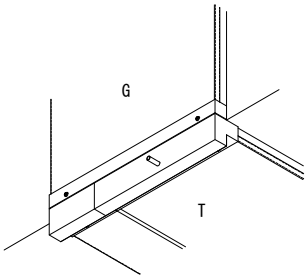

H1-2

逆勝手:H1-3

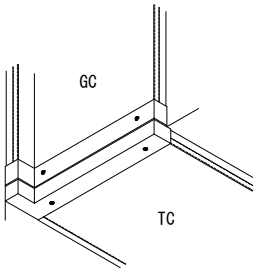

H1-4

逆勝手:H1-5

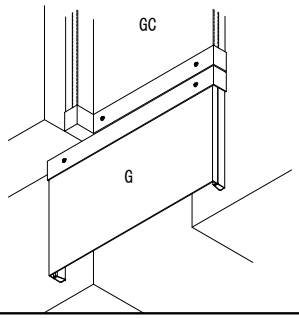

H1-6

逆勝手:H1-7

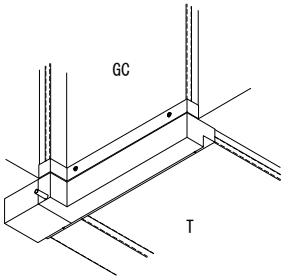

H1-8

逆勝手:H1-9

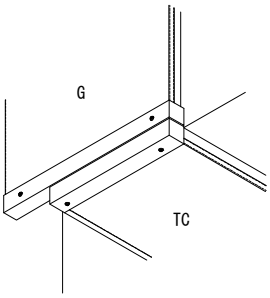

H1-10

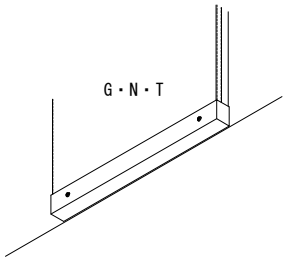

H1-11

逆勝手:H1-12

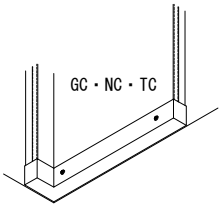

H1-17

逆勝手:H1-17

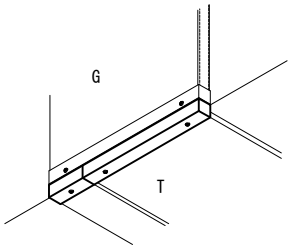

H1-19

逆勝手:H1-20

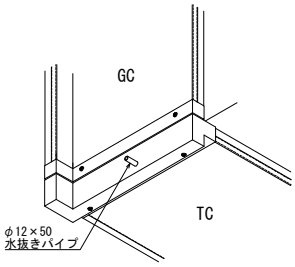

外壁/天井出隅納まり

（ＧとＴに対応）

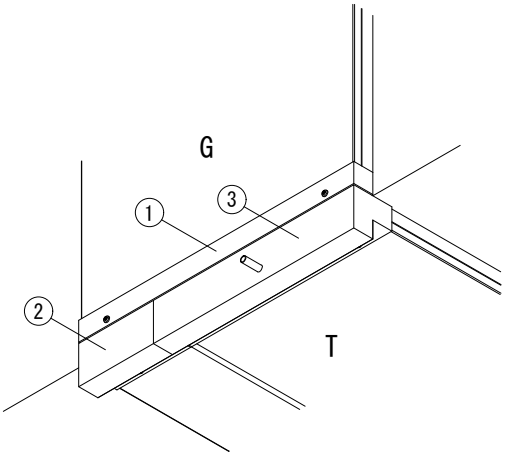

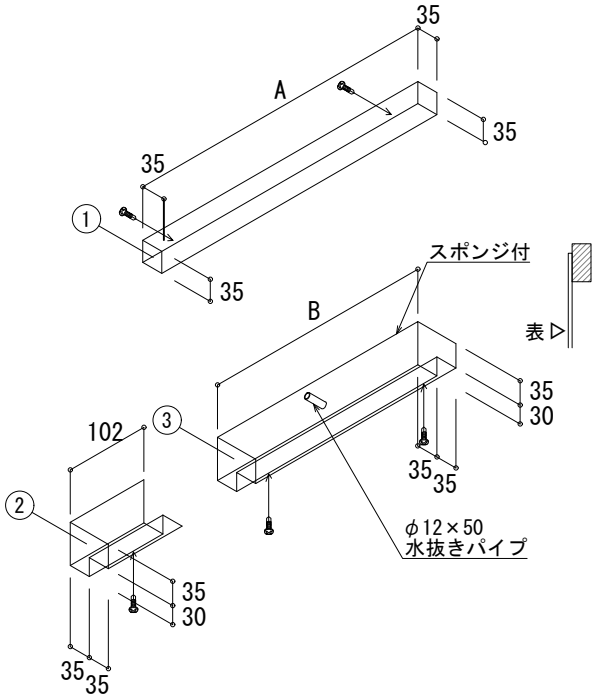

H1-1-1

材質	厚さ t(mm)	クリアランス		A	B
		(mm)	対応品番	(mm)	(mm)
AL	2.0	250	HG と HT	456	354
		300		506	404
		350		556	454
		400		606	504
		450		656	554
		500		706	604
		550		756	654
		600		806	704
SUS	1.5	250	HG と HT	455	353
		300		505	403
		350		555	453
		400		605	503
		450		655	553
		500		705	603
		550		755	653
		600		805	703

逆勝手:H1-1-2

外壁コーナー/天井コーナー取り合い出隅納まり

（GCとTCに対応）

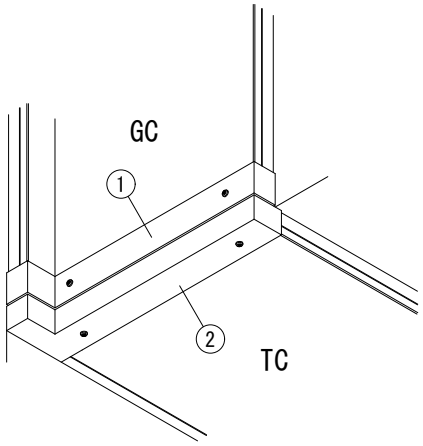

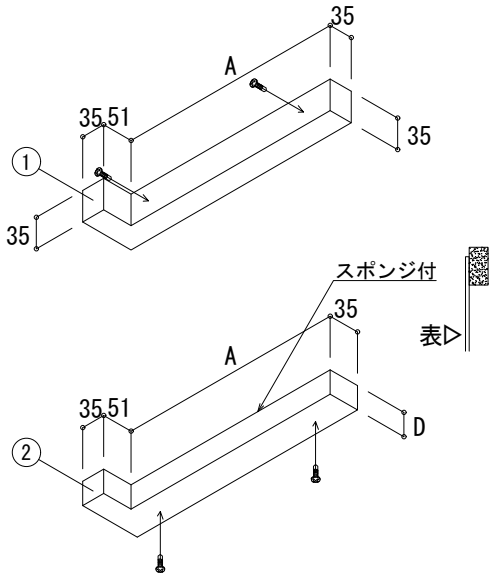

H1-2

材質	厚さ t(mm)	クリアランス		A
		(mm)	対応品番	(mm)
AL	2.0	250	HGC と HTC	317
		300		367
		350		417
		400		467
		450		517
		500		567
		550		617
		600		667
SUS	1.5	250	HGC と HTC	316
		300		366
		350		416
		400		466
		450		516
		500		566
		550		616
		600		666

逆勝手:H1-3

外壁コーナー/外壁取り合い

（GCとＧに対応）

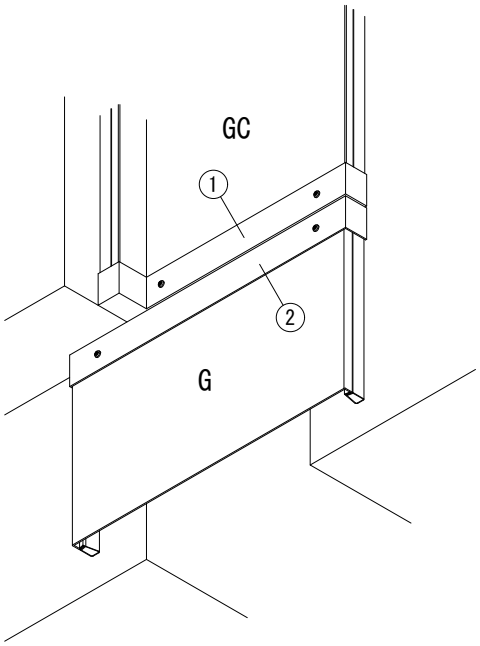

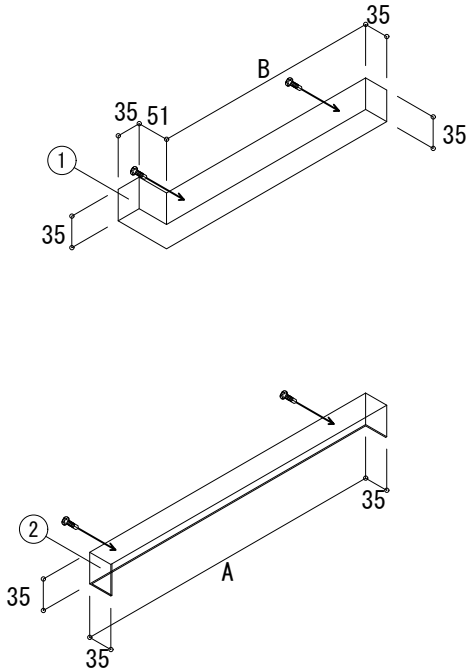

H1-4

材質	厚さ t(mm)	クリアランス		A	B
		(mm)	対応品番	(mm)	(mm)
AL	2.0	250	HGC と HG	456	317
		300		506	367
		350		556	417
		400		606	467
		450		656	517
		500		706	567
		550		756	617
		600		806	667
SUS	1.5	250	HGC と HG	455	316
		300		505	366
		350		555	416
		400		605	466
		450		655	516
		500		705	566
		550		755	616
		600		805	666

逆勝手:H1-5

外壁コーナー/天井取り合い出隅納まり

（GCとＴに対応）

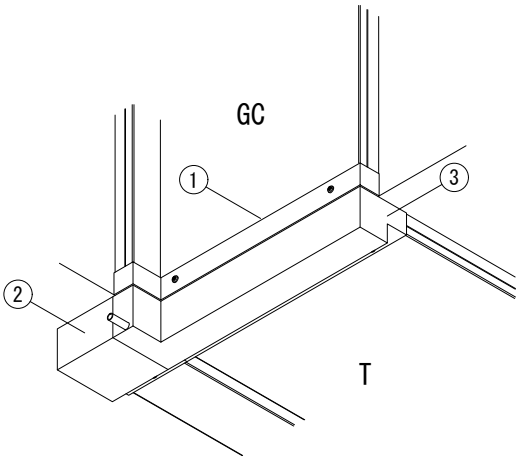

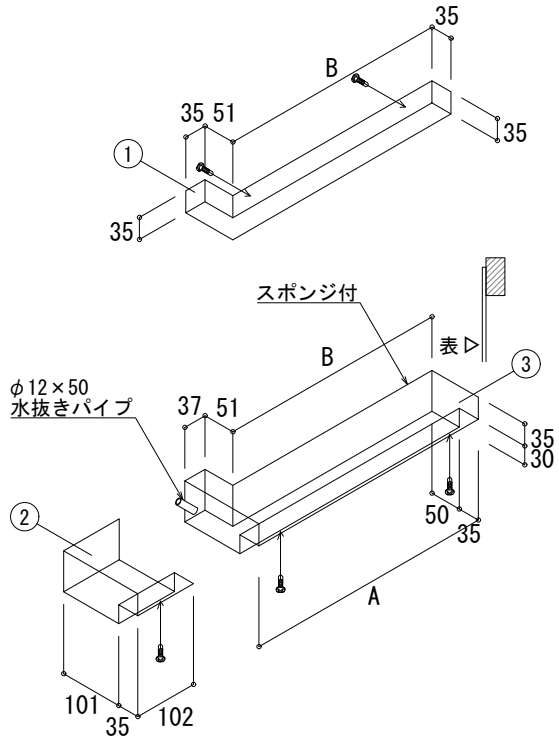

H1-6

材質	厚さ t(mm)	クリアランス		A	B
		(mm)	対応品番	(mm)	(mm)
AL	2.0	250	HGC と HT	354	317
		300		404	367
		350		454	417
		400		504	467
		450		554	517
		500		604	567
		550		654	617
		600		704	667
SUS	1.5	250	HGC と HT	353	316
		300		403	366
		350		453	416
		400		503	466
		450		553	516
		500		603	566
		550		653	616
		600		703	666

逆勝手:H1-7

外壁/天井コーナー取り合い出隅納まり

（ＧとTCに対応）

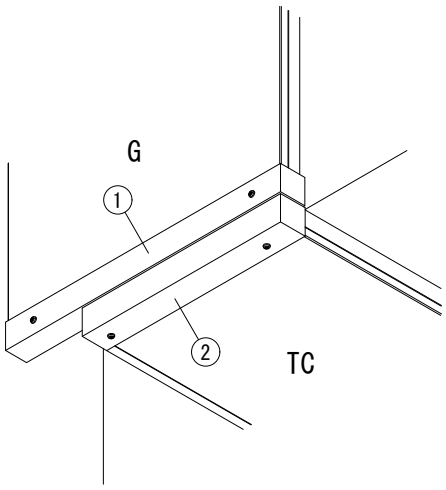

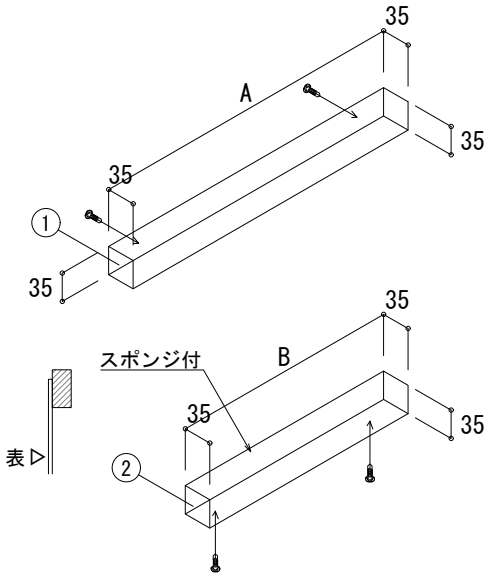

H1-8

材質	厚さ t(mm)	クリアランス		A	B
		(mm)	対応品番	(mm)	(mm)
AL	2.0	250	HGと HTC	456	317
		300		506	367
		350		556	417
		400		606	467
		450		656	517
		500		706	567
		550		756	617
		600		806	667
SUS	1.5	250	HG と HTC	455	316
		300		505	366
		350		555	416
		400		605	466
		450		655	516
		500		705	566
		550		755	616
		600		805	666

逆勝手:H1-9

端末カバー A

（Ｇ・Ｎ・Ｔに対応）

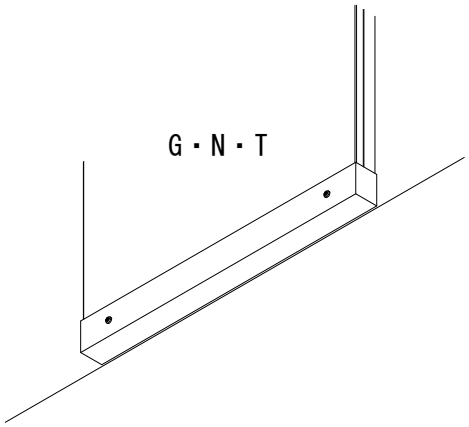

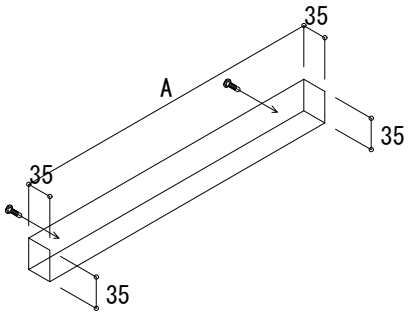

H1-10

材質	厚さ t(mm)	クリアランス		A
		(mm)	対応品番	(mm)
AL	2.0	250	HG・HN・HT	456
		300		506
		350		556
		400		606
		450		656
		500		706
		550		756
		600		806
SUS	1.5	250	HG・HN・HT	455
		300		505
		350		555
		400		605
		450		655
		500		705
		550		755
		600		805

端末カバー B

（GC・ＮＣ・TCに対応）

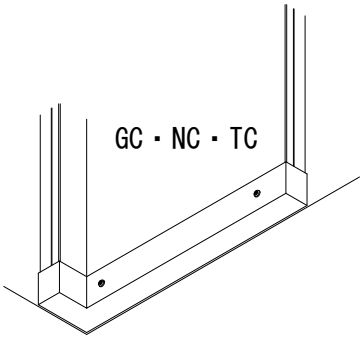

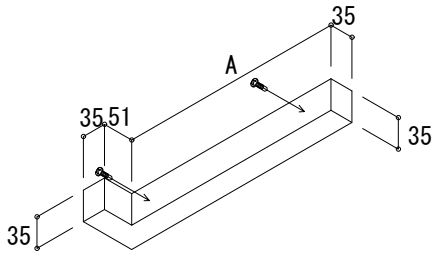

H1-11

材質	厚さ t(mm)	クリアランス		A
		(mm)	対応品番	(mm)
AL	2.0	250	HGC・HNC・HTC	317
		300		367
		350		417
		400		467
		450		517
		500		567
		550		617
		600		667
SUS	1.5	250	HGC・HNC・HTC	316
		300		366
		350		416
		400		466
		450		516
		500		566
		550		616
		600		666

逆勝手:H1-12

外壁/天井出隅納まり

（GCとＴに対応）

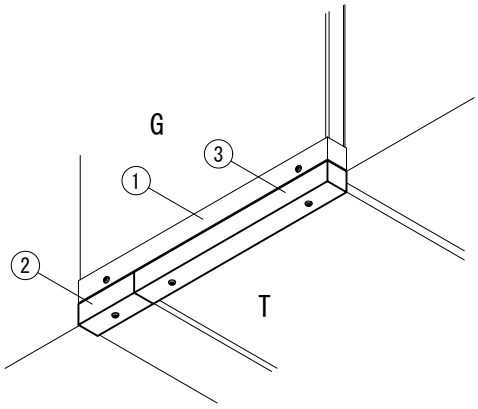

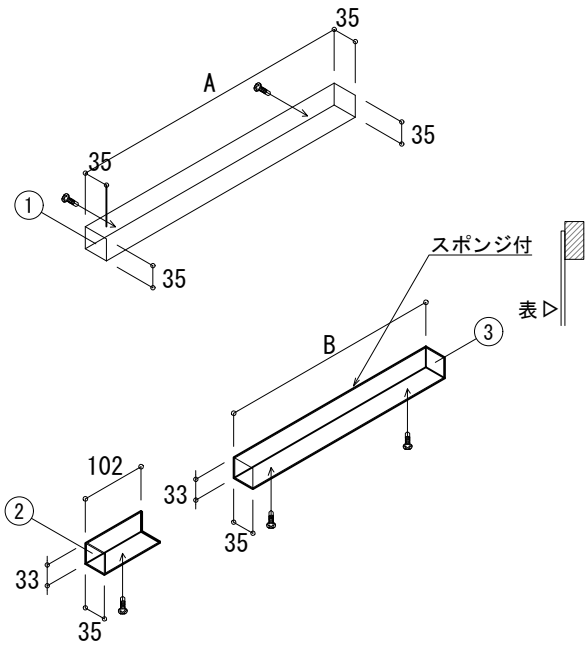

H1-17

材質	厚さ t(mm)	クリアランス		A	B
		(mm)	対応品番	(mm)	(mm)
AL	2.0	250	HG と HT	456	354
		300		506	404
		350		556	454
		400		606	504
		450		656	554
		500		706	604
		550		756	654
		600		806	704
SUS	1.5	250	HG と HT	455	353
		300		505	403
		350		555	453
		400		605	503
		450		655	553
		500		705	603
		550		755	653
		600		805	703

逆勝手:H1-18

外壁/天井出隅納まり

（GCとＴに対応）

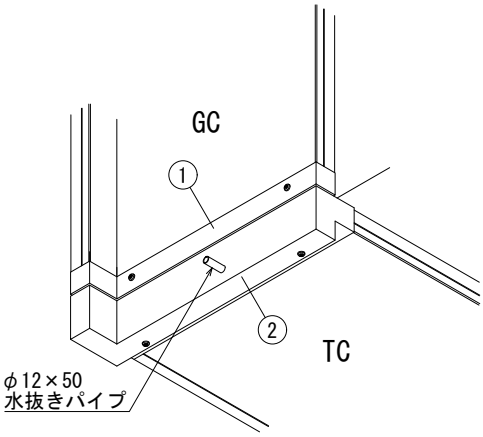

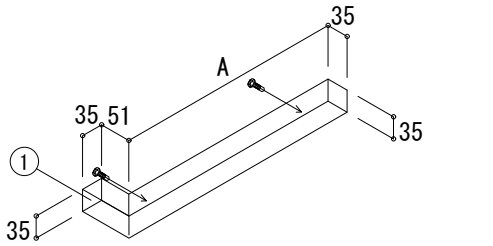

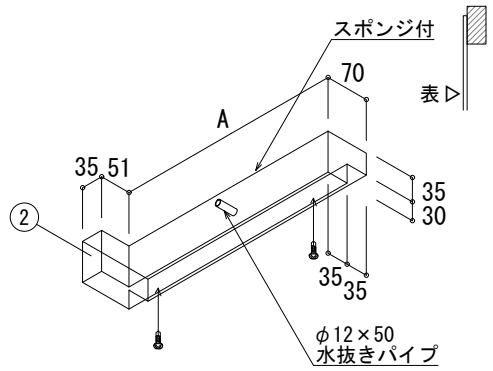

H1-19

材質	厚さ t(mm)	クリアランス		A
		(mm)	対応品番	(mm)
AL	2.0	250	HGC と HTC	317
		300		367
		350		417
		400		467
		450		517
		500		567
		550		617
		600		667
SUS	1.5	250	HGC と HTC	316
		300		366
		350		416
		400		466
		450		516
		500		566
		550		616
		600		666

逆勝手:H1-20