【Hシリーズ】床～内壁　可動ジョイント

H2-4 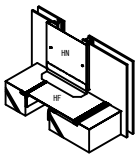 	H2-5 逆勝手:H2-6 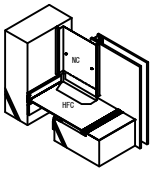 	H2-7 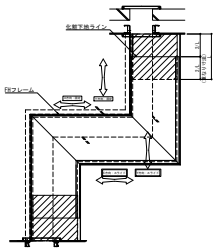 	

内壁／床取り合い

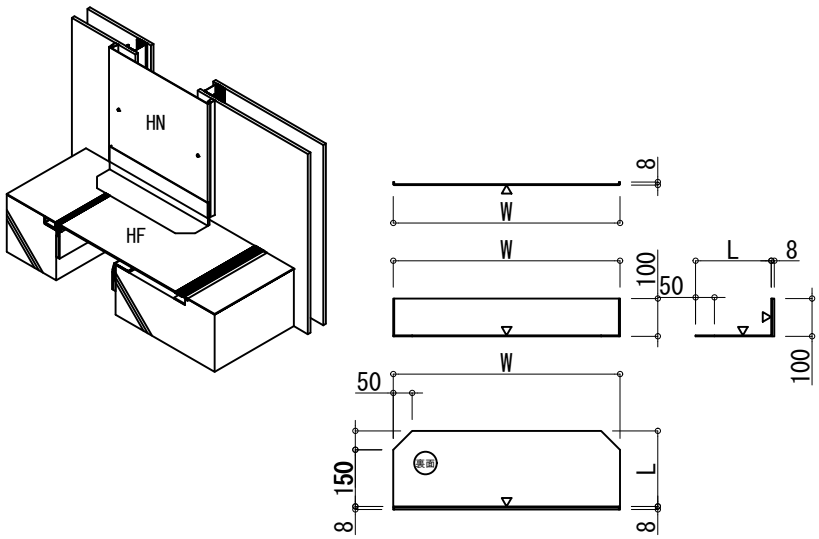

H2-4

材質	厚さ t(mm)	クリアランス		W	L
		(mm)	対応品番	(mm)	(mm)
AL	1.5	250	HN と HF	445.5	76
		300		495.5	102
		350		545.5	127
		400		595.5	152
		450		645.5	178
		500		695.5	203
		550		745.5	229
		600		795.5	255
SUS	1	250	HN と HF	445.5	76
		300		495.5	102
		350		545.5	127
		400		595.5	152
		450		645.5	178
		500		695.5	203
		550		745.5	229
		600		795.5	255

内壁コーナー／床コーナー取り合い

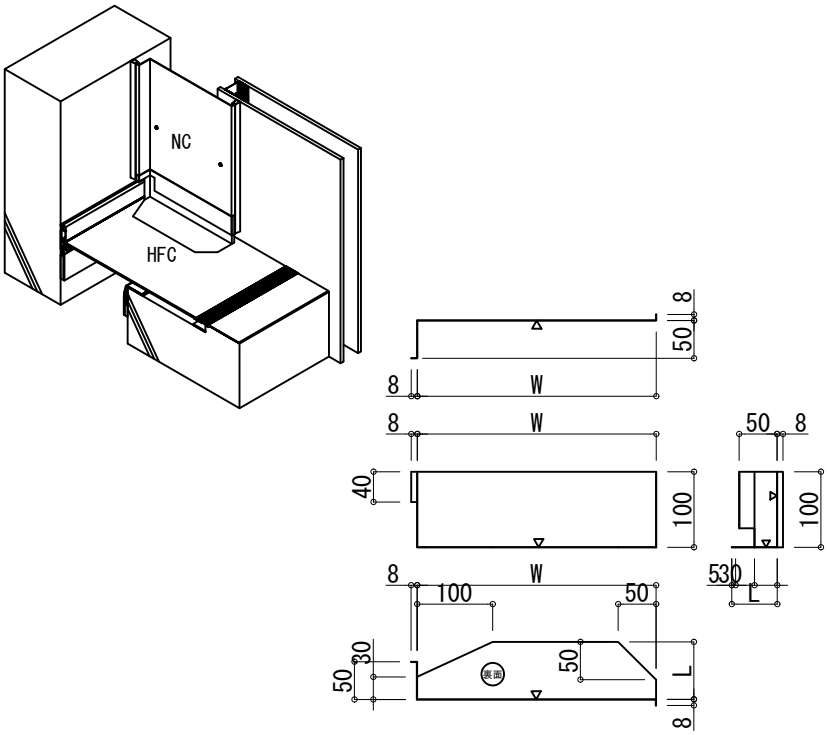

H2-5

材質	厚さ t(mm)	クリアランス		W	L
		(mm)	対応品番	(mm)	(mm)
AL	1.5	250	HNC と HFC	316	76
		300		366	102
		350		416	127
		400		466	152
		450		516	178
		500		566	203
		550		616	229
		600		666	255
SUS	1	250	HNC と HFC	316	76
		300		366	102
		350		416	127
		400		466	152
		450		516	178
		500		566	203
		550		616	229
		600		666	255

逆勝手:H2-6

内壁／床クランク（床コーナー）取り合い

床クランク（床コーナー）取り合い

（Hシリーズ床のコーナー及びクランク納まり）
※：直線納めを標準としていますが、納まり上やむおえずクランク納りになる場合
　　端部は可動量分本体を控え、可動ジョイントを取り付けてください。

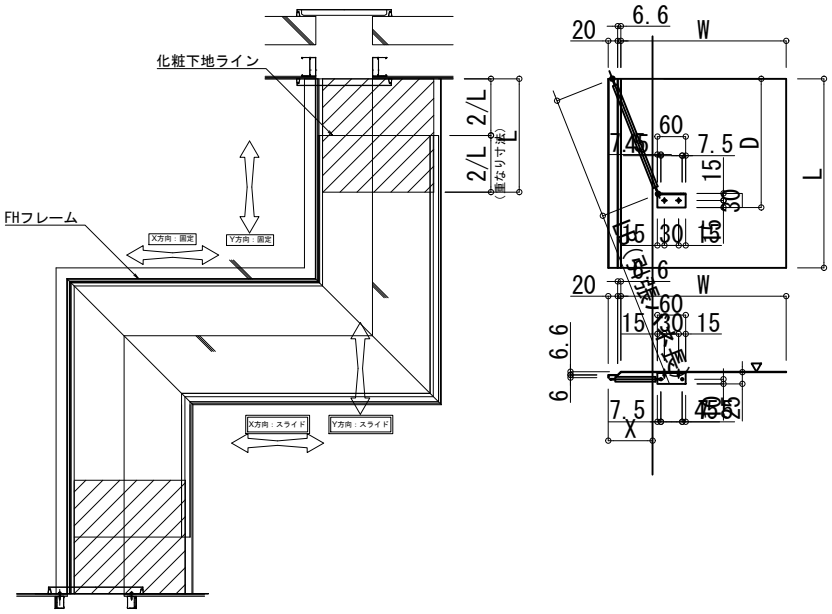

H2-7

材質	厚さ t(mm)	クリアランス		X	D	W	L	LB
		(mm)	対応品番	(mm)	(mm)	(mm)	(mm)	(mm)
AL	1.5	250	HN と HF	108.8	300	478	300	325
		300		133.8	300	578	300	325
		350		158.8	300	678	300	325
		400		183.8	480	778	480	520
		450		208.8	480	878	480	520
		500		233.8	600	978	600	650
		550		258.8	600	1078	600	650
		600		283.8	600	1178	600	650
SUS	1	250	HN と HF	108.8	300	478	300	325
		300		133.8	300	578	300	325
		350		158.8	300	678	300	325
		400		183.8	480	778	480	520
		450		208.8	480	878	480	520
		500		233.8	600	978	600	650
		550		258.8	600	1078	600	650
		600		283.8	600	1178	600	650