【Hシリーズ】屋根～外壁　端末カバー

H3-4

両端端末:H3-3

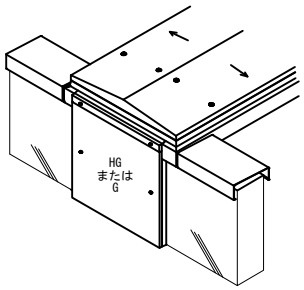

H3-6

両端端末:H3-5
逆勝手:H3-7

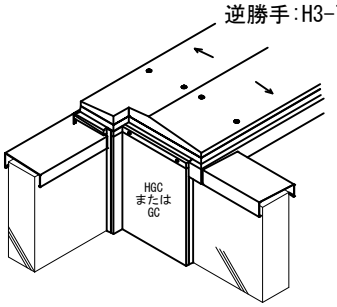

H3-8

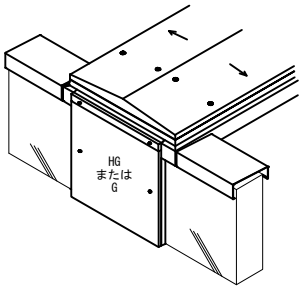

H3-9

逆勝手:H3-10

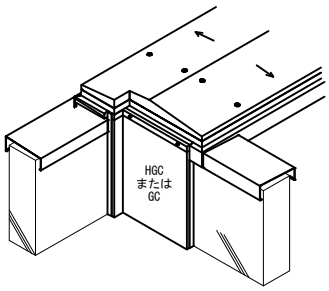

H3-15

両端端末:H3-14
逆勝手:H3-16

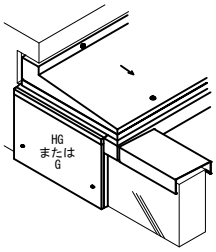

H3-18

両端端末:H3-17
逆勝手:H3-19

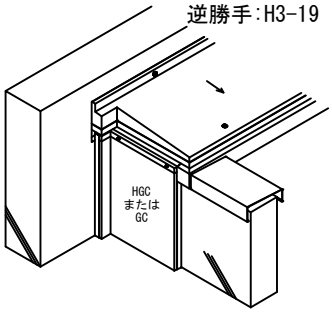

H3-20

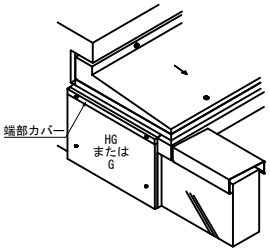

H3-21

逆勝手:H3-22

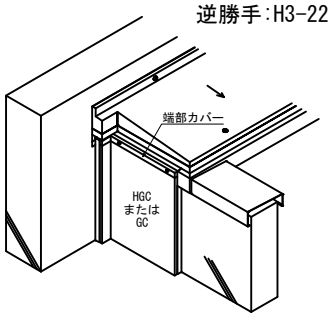

H3-41

逆勝手:H3-42

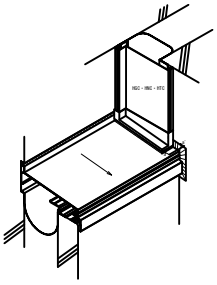

H3-43

逆勝手:H3-44

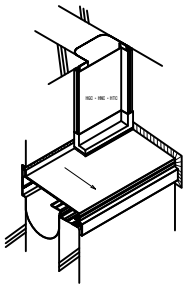

H3-45

逆勝手:H3-46

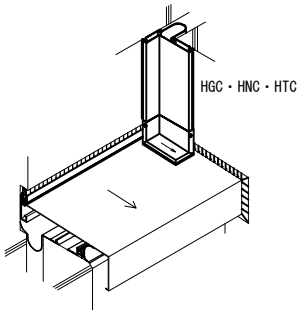

H3-47

逆勝手:H3-48

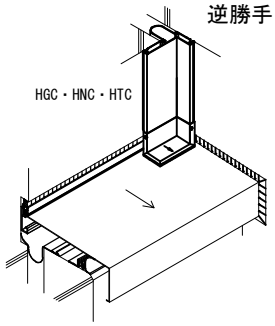

HRW片方端末カバー付本体 1

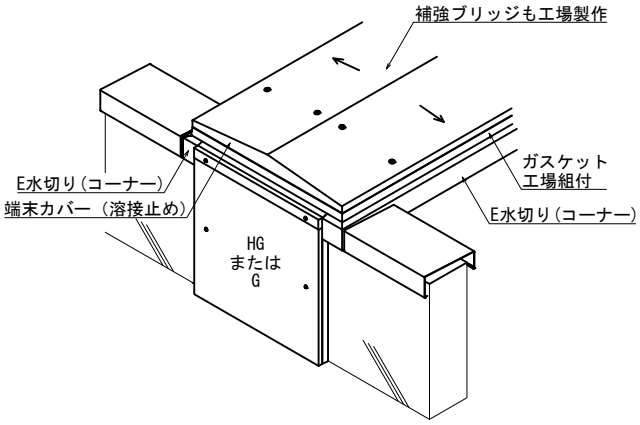

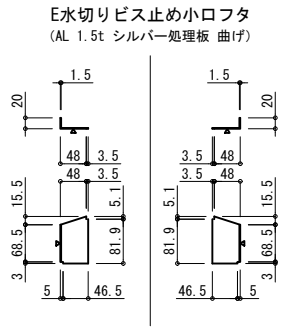

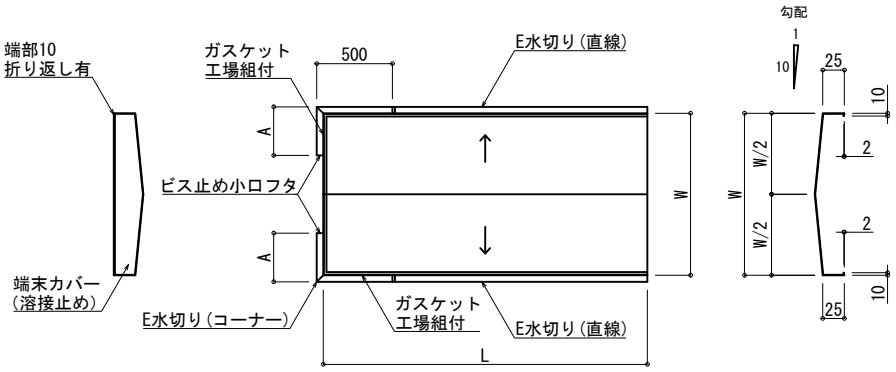

H3-4

材質	厚さ t(mm)	クリアランス		W	L	A
		対応品番	(mm)	(mm)	(mm)	(mm)
AL	2	HRW				
SUS	1.5	HRW				

※RCW≦900mm, L≦3000mm（AL）, L≦2000mm（SUS）

両端端末:H3-3

HRW両端端末カバー付本体 2

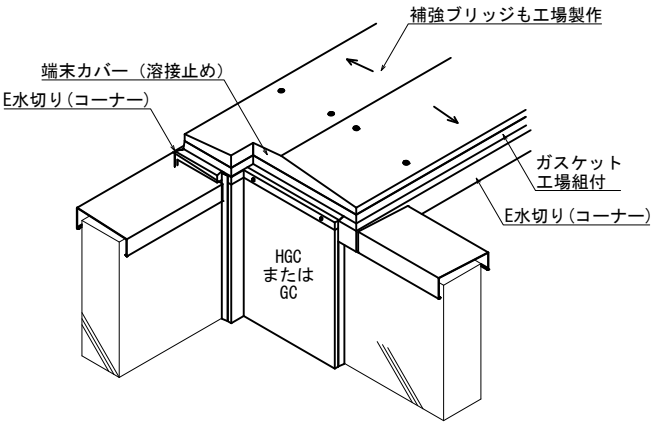

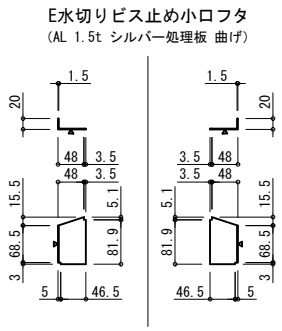

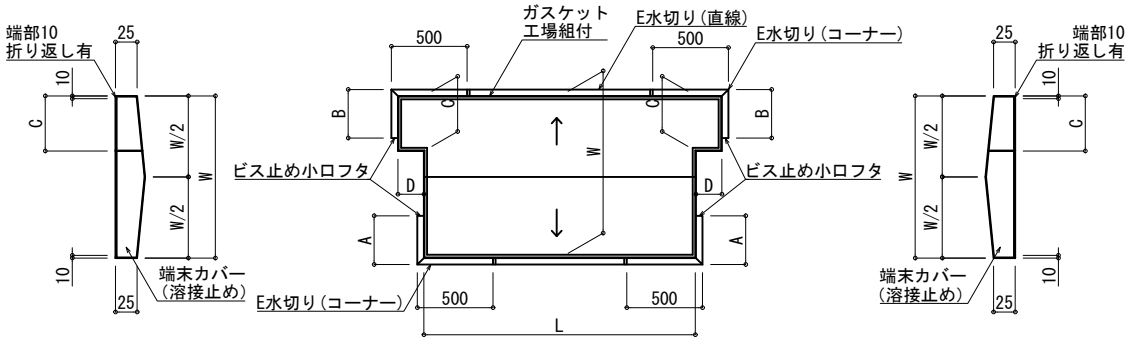

H3-6

材質	厚さ t(mm)	クリアランス		W	L	A	B	C	D
		対応品番	(mm)	(mm)	(mm)	(mm)	(mm)	(mm)	(mm)
AL	2	HRW							
SUS	1.5	HRW							

※RCW≦900mm, L≦3000mm（AL）, L≦2000mm（SUS）

両端端末:H3-5
逆勝手:H3-7

HRW端部カバー 1

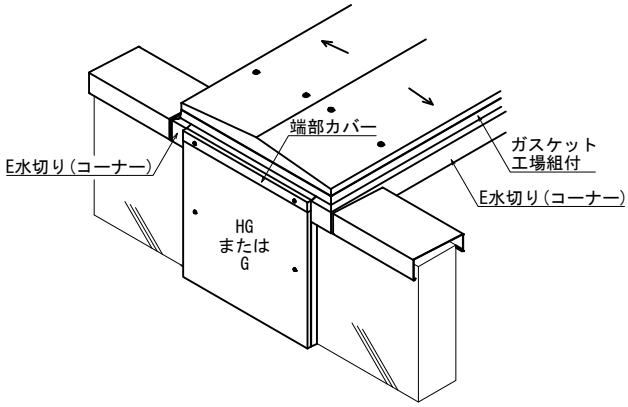

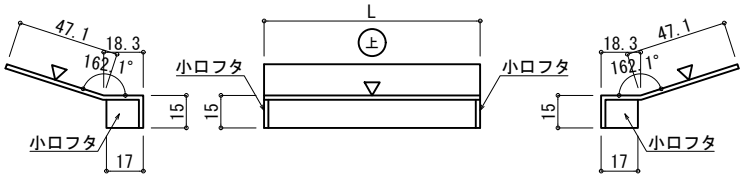

H3-8

材質	厚さ t(mm)	クリアランス		L
		(mm)	対応品番	(mm)
AL SUS	2 1.5	100	G	225
		150		275
		200		335
		250		455
		300		505
		350		555
		400		605
		450		655
		500		705
		550		755
		600		805

HRW端部カバー 2

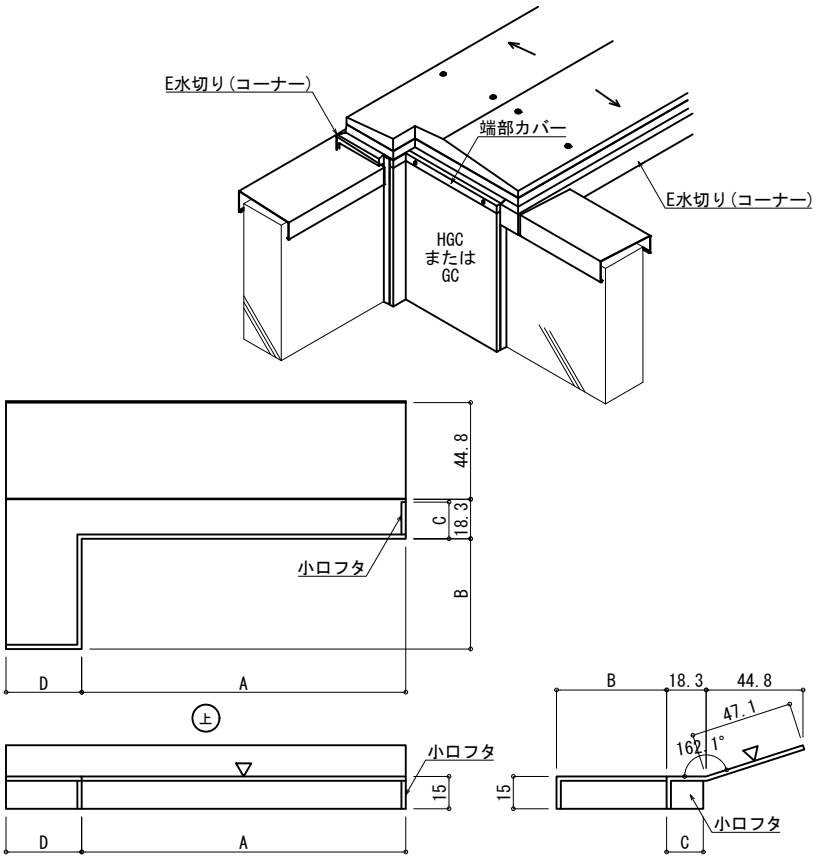

H3-9

材質	厚さ t(mm)	クリアランス		A	B	C	D
		(mm)	対応品番	(mm)	(mm)	(mm)	(mm)
AL SUS	2 1.5	100	GC	146	41	12	15
		150		191	41	17	20
		200		246	41	17	20
		250		317	51	17	35
		300		367	51	17	35
		350		417	51	17	35
		400		467	51	17	35
		450		517	51	17	35
		500		567	51	17	35
		550		617	51	17	35
		600		667	51	17	35

逆勝手:H3-10

HRWC片方端末カバー付本体 1

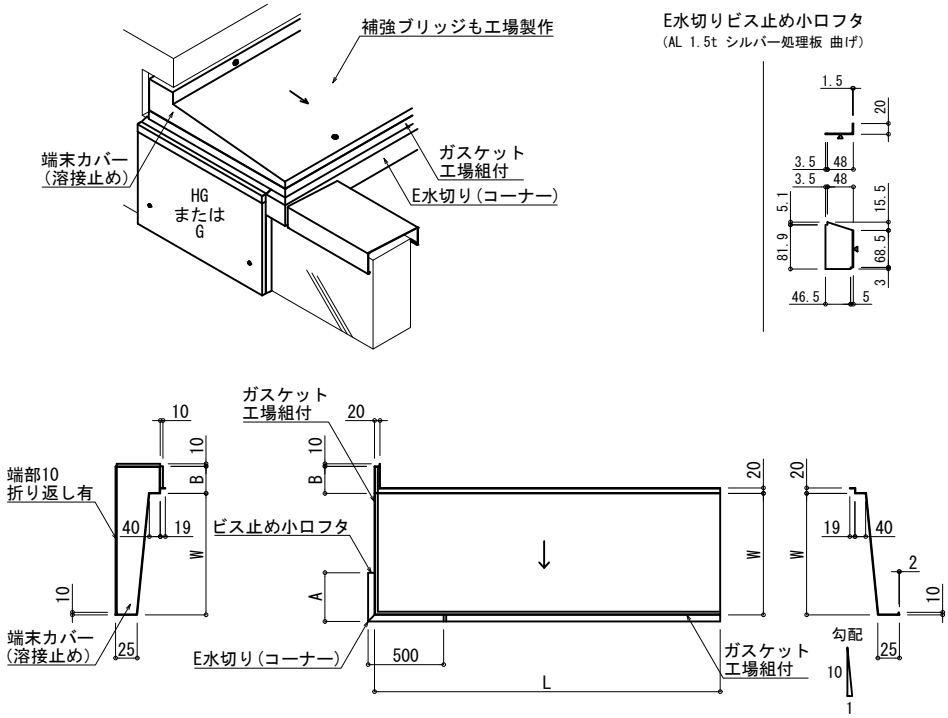

H3-15

材質	厚さ t(mm)	クリアランス		W	L	A	B
		対応品番	(mm)	(mm)	(mm)	(mm)	(mm)
AL	2	HRCW					
SUS	1.5	HRCW					

※W≦750mm, L≦3000mm (AL) , L≦2000mm (SUS)

両端端末:H3-14

逆勝手:H3-16

HRWC片方端末カバー付本体 2

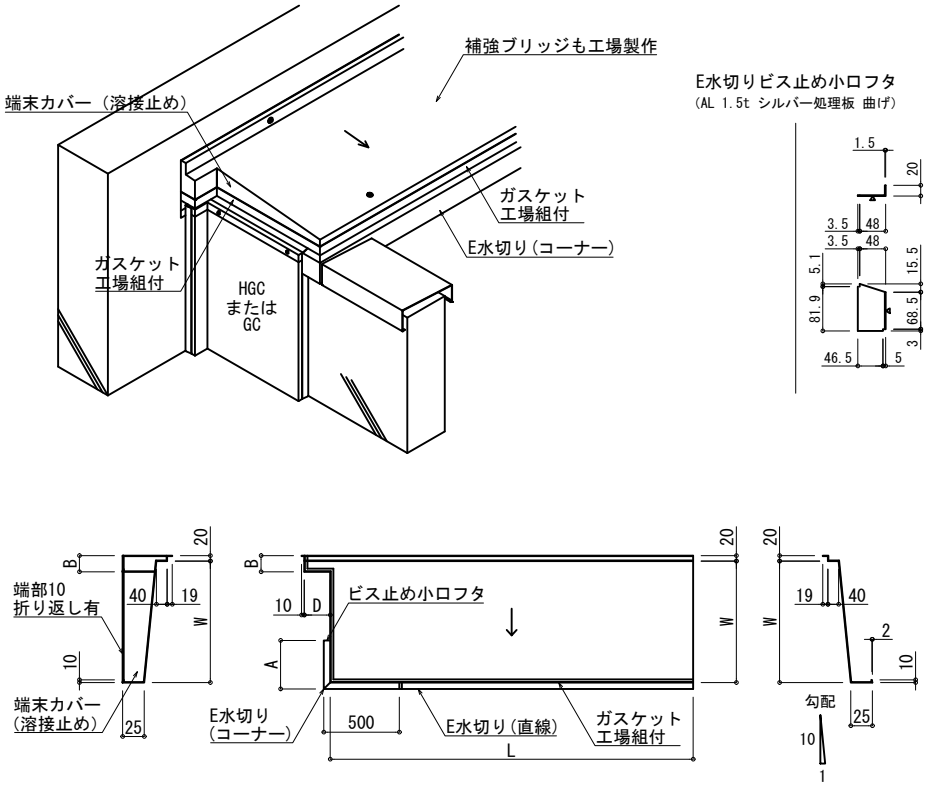

H3-18

材質	厚さ t(mm)	クリアランス		W	L	A	B	D
		対応品番	(mm)	(mm)	(mm)	(mm)	(mm)	(mm)
AL	2	HRCW						
SUS	1.5	HRCW						

※W≦750mm, L≦3000mm（AL）, L≦2000mm（SUS）

両端端末:H3-17

逆勝手:H3-19

HRCW端部カバー 1

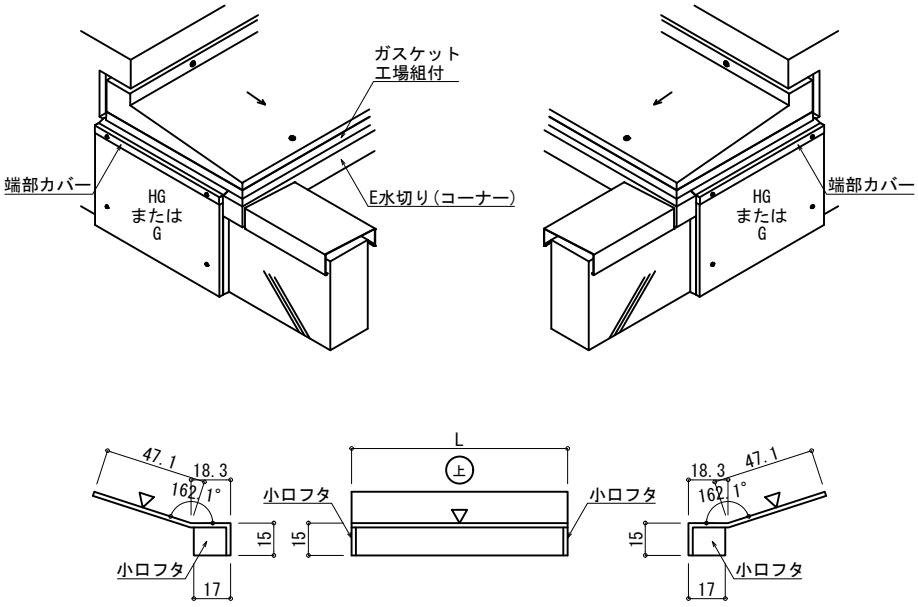

H3-20

材質	厚さ t(mm)	クリアランス		L
		(mm)	対応品番	(mm)
AL SUS	2 1.5	100	G	225
		150		275
		200		335
		250		455
		300		505
		350		555
		400		605
		450		655
		500		705
		550		755
		600		805

HRCW端部カバー 2

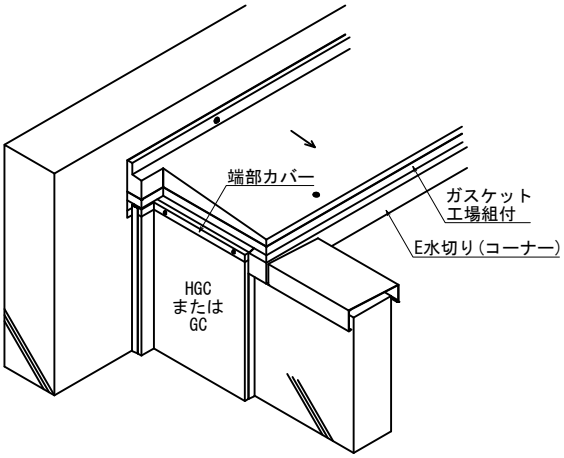

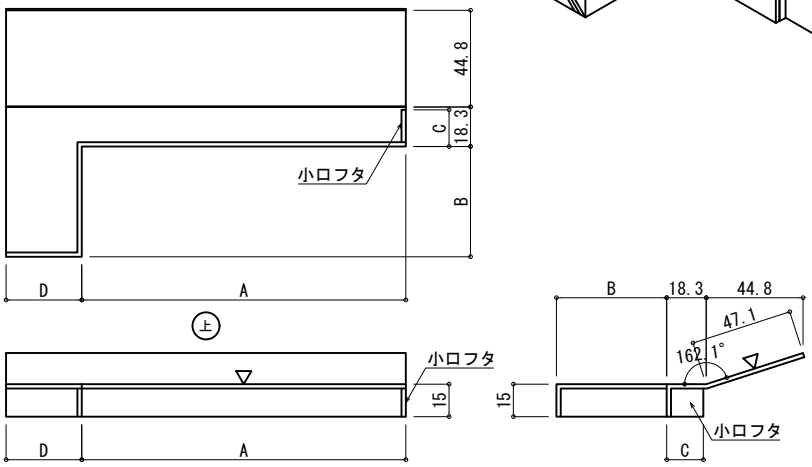

H3-21

材質	厚さ t(mm)	クリアランス		A	B	C	D
		(mm)	対応品番	(mm)	(mm)	(mm)	(mm)
AL SUS	2 1.5	100	GC	146	41	12	15
		150		191	41	17	20
		200		246	41	17	20
		250		317	51	17	35
		300		367	51	17	35
		350		417	51	17	35
		400		467	51	17	35
		450		517	51	17	35
		500		567	51	17	35
		550		617	51	17	35
		600		667	51	17	35

逆勝手:H3-22

HRCW端部本体と外壁コーナーカバーA

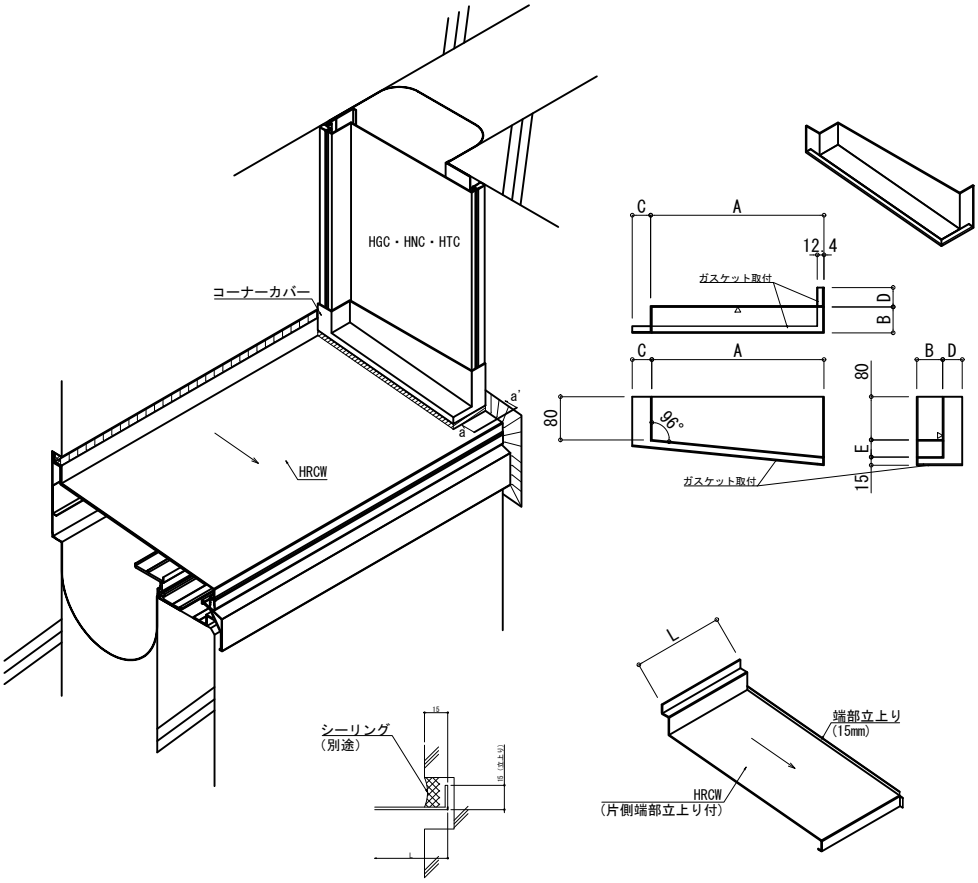

a-a' 断面

H3-41

材質	厚さ t(mm)	クリアランス		A	B	C	D	W	L
		(mm)	対応品番	(mm)	(mm)	(mm)	(mm)	(mm)	(mm)
AL SUS	2 1.5	250	HRCW と HGC	317	51	32	35		
		300		367	51	32	35		
		350		417	51	32	35		
		400		467	51	32	35		
		450		517	51	32	35		
		500		567	51	32	35		
		550		617	51	32	35		
		600		667	51	32	35		

逆勝手:H3-42

HRCW端部本体と外壁コーナーカバーB

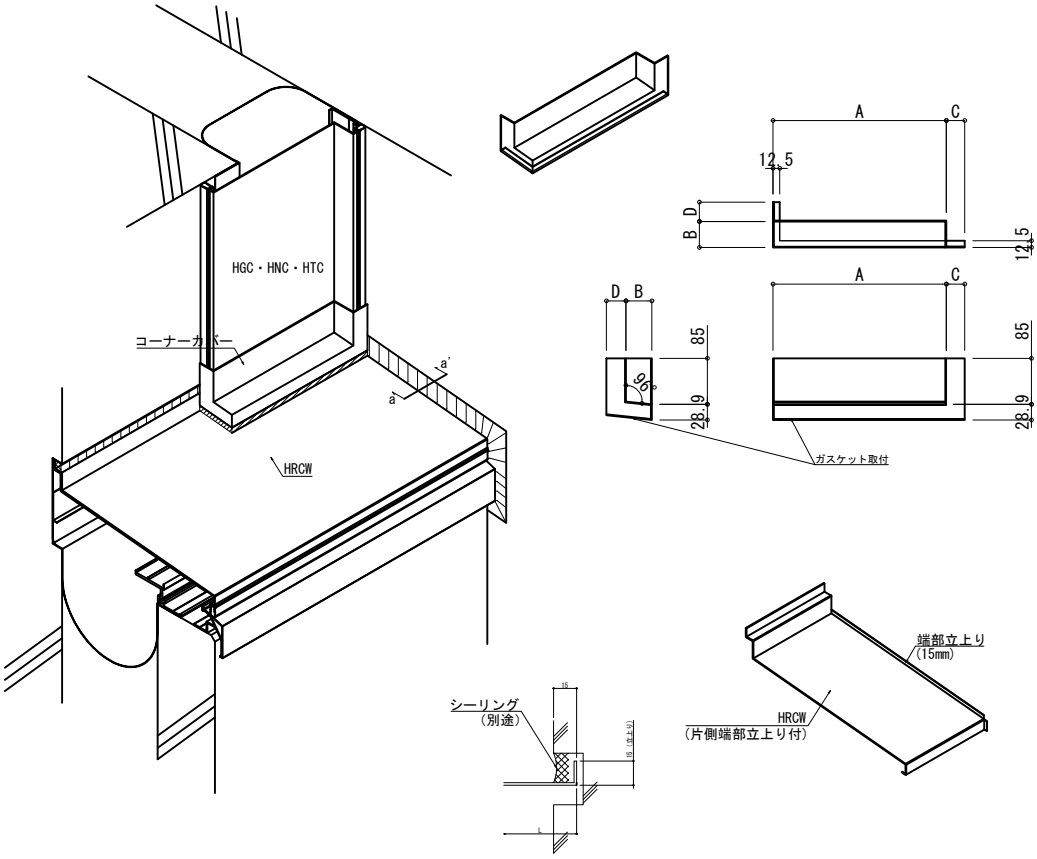

a-a' 断面

H3-43

材質	厚さ t(mm)	クリアランス		A	B	C	D	W	L
		(mm)	対応品番	(mm)	(mm)	(mm)	(mm)	(mm)	(mm)
AL SUS	2 1.5	250	HRCW と HGC	317	51	35	32		
		300		367	51	35	32		
		350		417	51	35	32		
		400		467	51	35	32		
		450		517	51	35	32		
		500		567	51	35	32		
		550		617	51	35	32		
		600		667	51	35	32		

逆勝手:H3-44

RCW端部本体と外壁コーナーカバーA

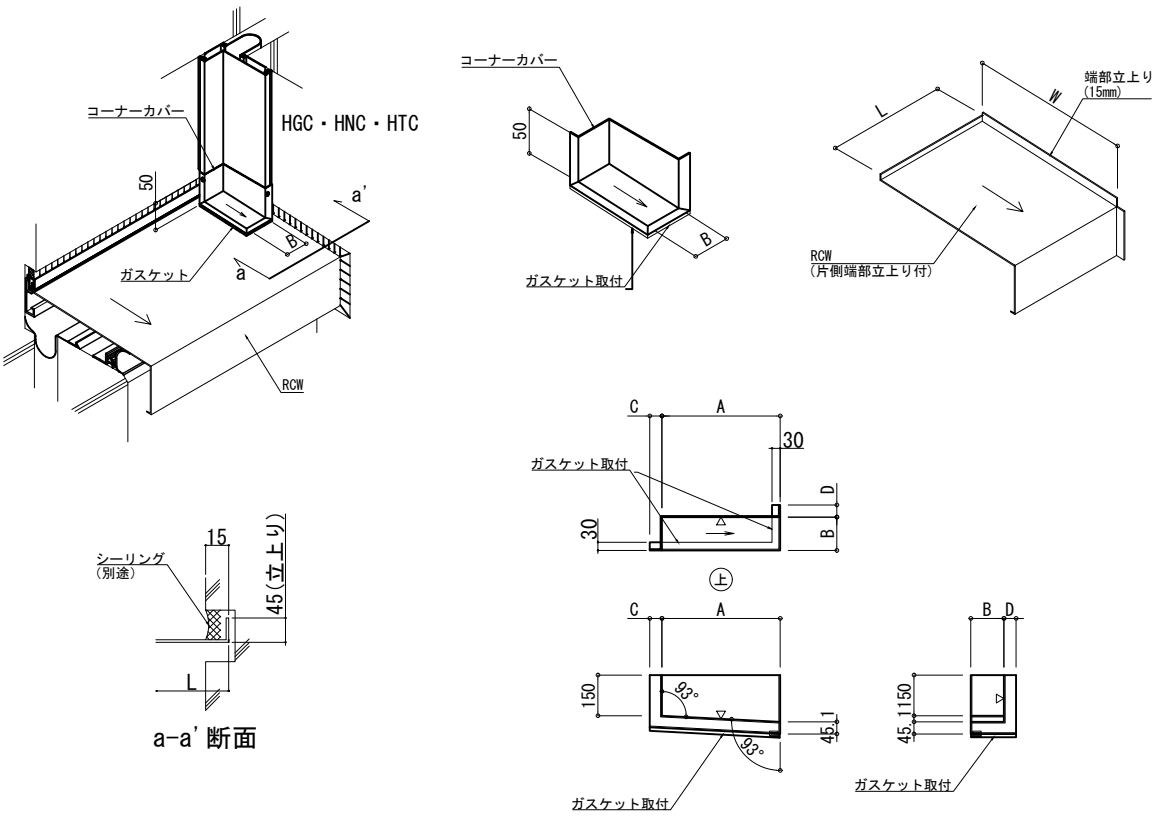

H3-45

材質	厚さ t(mm)	クリアランス		A	B	C	D	W	L	a	b	可動量
		(mm)	対応品番	(mm)	(mm)	(mm)	(mm)	(mm)	(mm)	(mm)	(mm)	(mm)
AL	本体 2.0 カバー 1.5	250	RCW と HGC・HNC・HTC	317	51	32	35					
		300		367	51	32	35					
		350		417	51	32	35					
		400		417	51	32	35					
SUS	本体 1.5 カバー 1.2	450		417	51	32	35					
		500		417	51	32	35					
		550		417	51	32	35					
		600		417	51	32	35					

逆勝手:H3-46

RCW端部本体と外壁コーナーカバーB

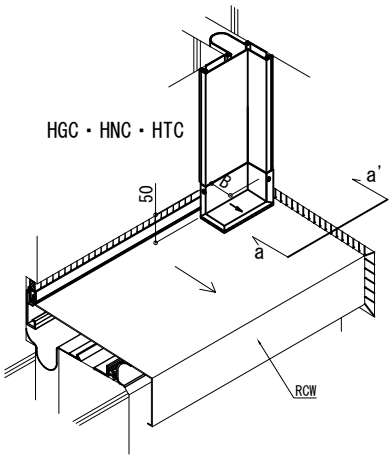

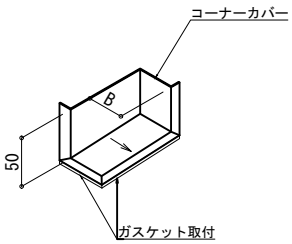

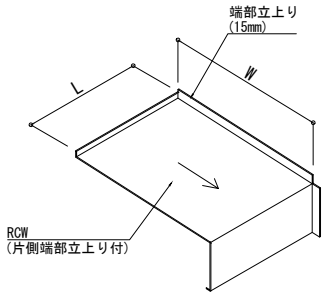

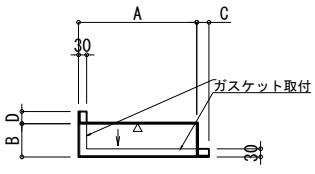

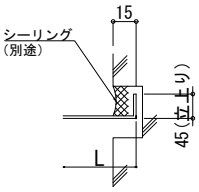

a-a' 断面

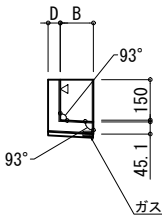

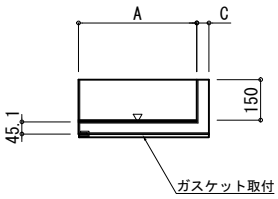

H3-47

材質	厚さ t(mm)	クリアランス (mm)	クリアランス 対応品番	A (mm)	B (mm)	C (mm)	D (mm)	W (mm)	L (mm)	a (mm)	b (mm)	可動量 (mm)
AL	本体 2.0 カバー 1.5	250	RCW と HGC・HNC・HTC	317	51	35	32					
		300		367	51	35	32					
		350		417	51	35	32					
		400		417	51	35	32					
		450		417	51	35	32					
SUS	本体 1.5 カバー 1.2	500		417	51	35	32					
		550		417	51	35	32					
		600		417	51	35	32					

逆勝手:H3-48