■	床 － 床	SL-100LF 端部立上り納まり	種別： アルミ	定尺最大2m 固定ピッチ：@≦ 600 mm		S= 1:2

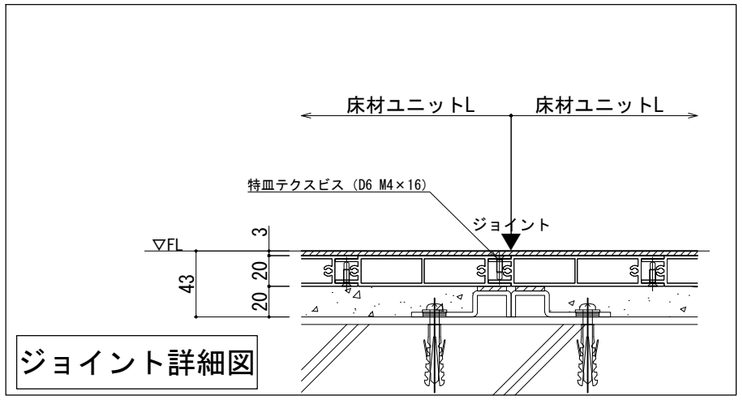

ジョイント詳細図

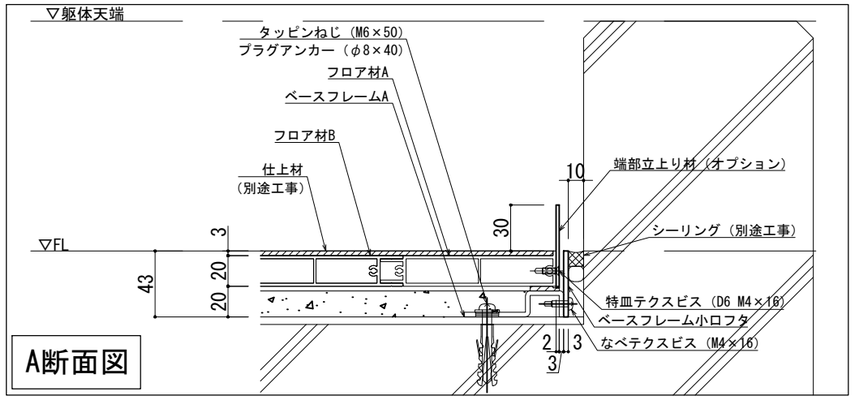

A断面図

可動図	可動量
X	＋100mm －100mm
Y	＋100mm －100mm
Z	＋18mm －30mm

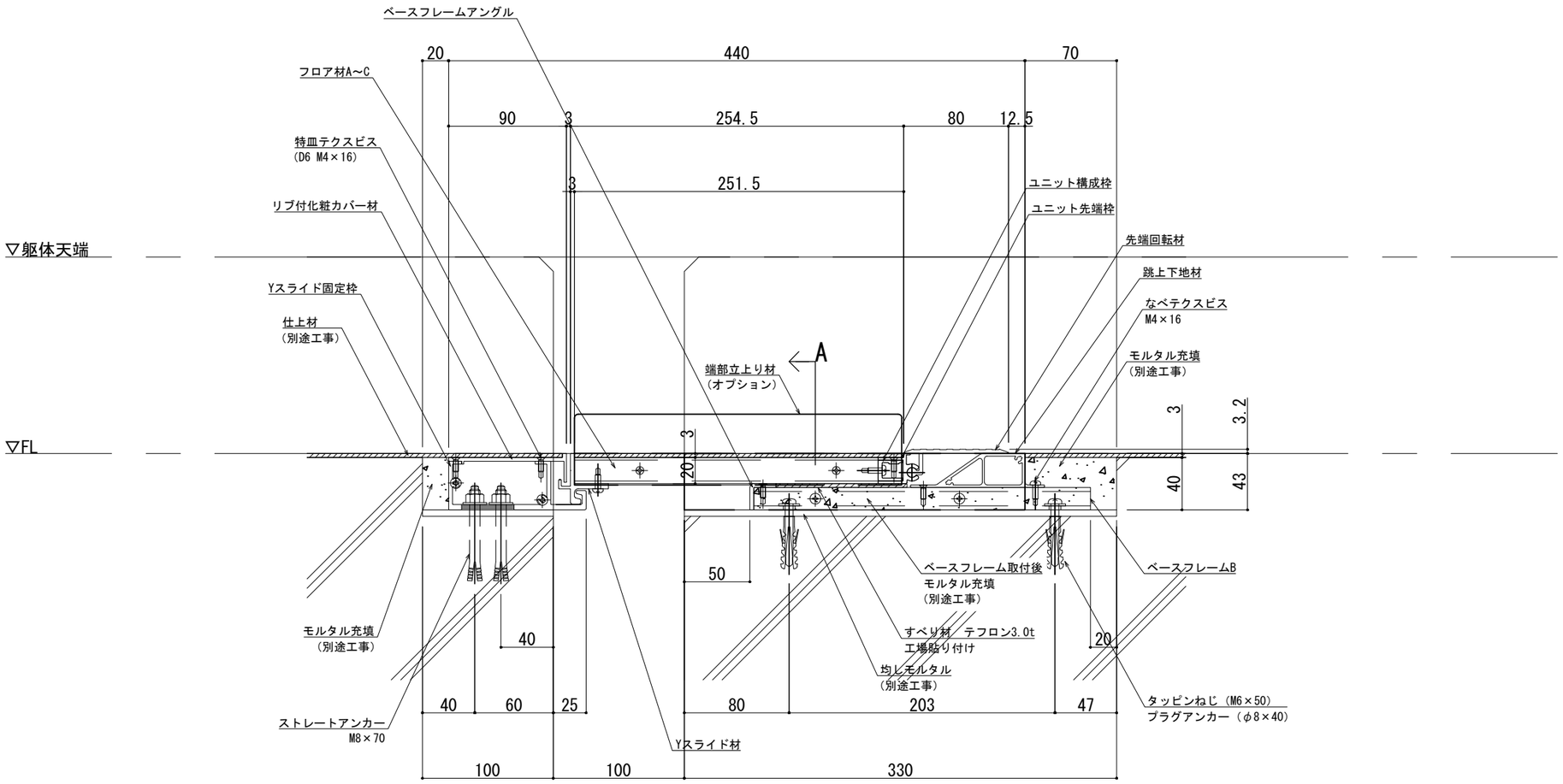

改訂	改訂年月日	概　要	特記事項
△1	・・・	・	・

シルバーライン
井上商事株式会社

作成	設計	担当	検印	工事名	縮尺	通し番号
・	・	・	・	・	A1 1:2　A3 1:4	・ ／・ 枚の内
作成年月日		タイプ		図名	区分	図面番号
・		・		SL-100LF 端部立上り 断面図	■	■・■・■

＊ 管理番号 ＊ OOOOOOOOO．OOO

変更：
作成：2026.08.21