| ■ | 床 － 床 | SL-150LF（耐火仕様）12.5mm | 種別： アルミ | 定尺最大2m<br>固定ピッチ：@≦ 600 mm | | S= 1:2 |
|---|---|---|---|---|---|---|

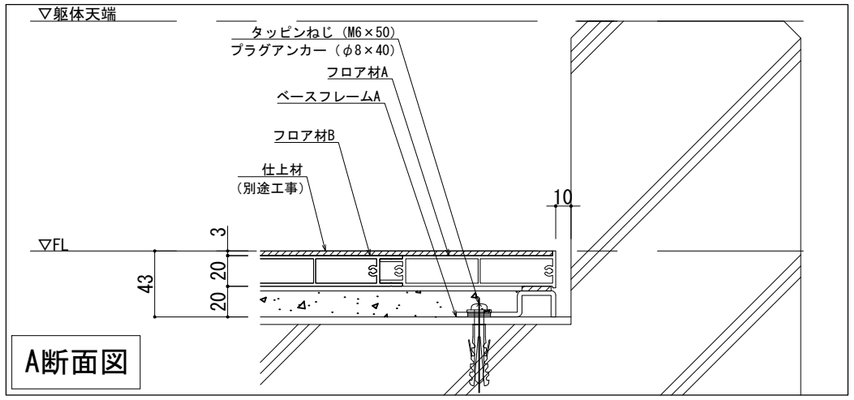


| 可動図 | 可動量 |
|---|---|
| X | ＋150mm<br>－150mm |
| Y | ＋150mm<br>－150mm |
| Z | ＋24mm<br>－30mm |

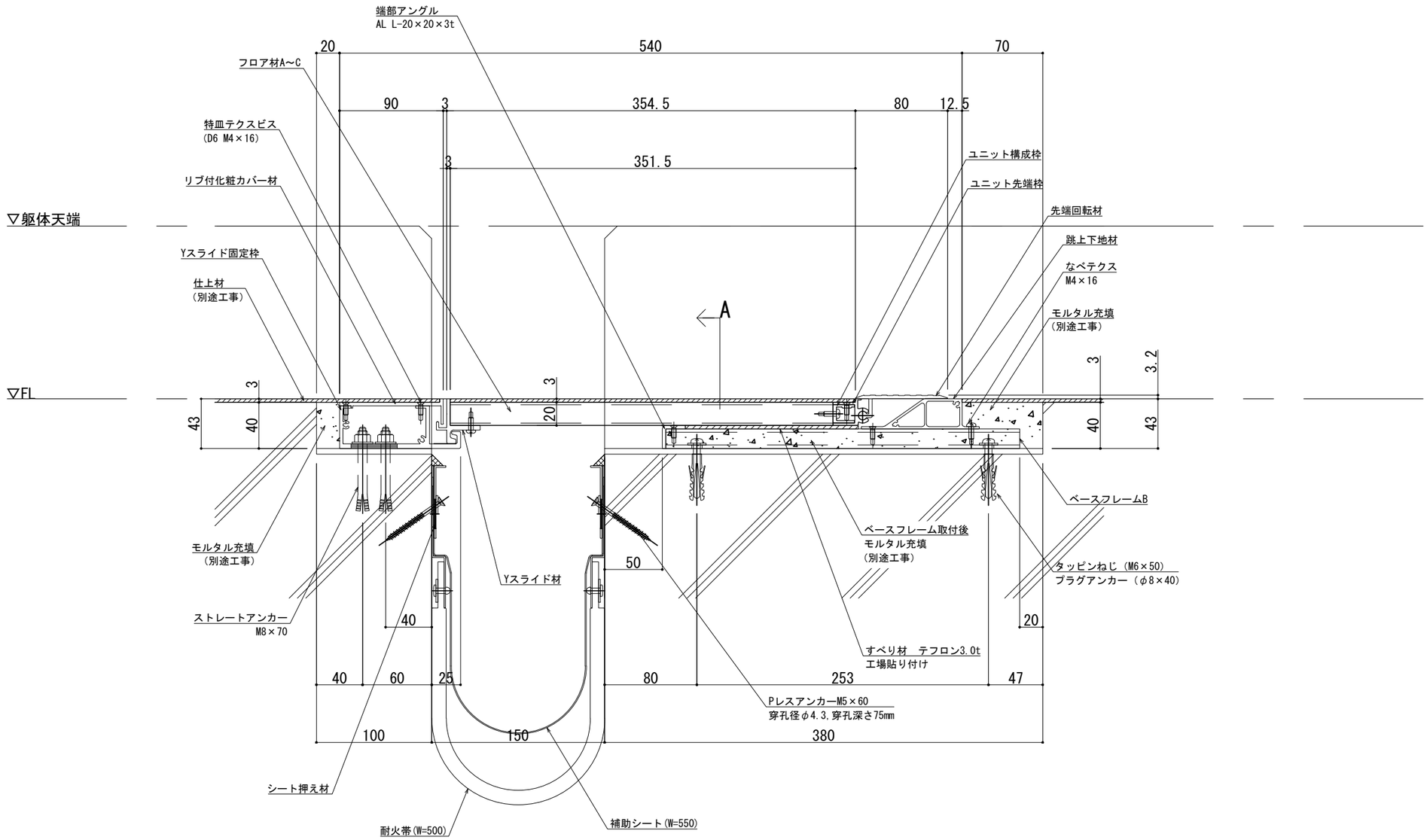


| 改訂 | 改訂年月日 | 概　要 | 特記事項 |
|---|---|---|---|
| | | | 当工事で使用する 設計仕様、部材仕様 は、設計仕様書に記載。 |
| △ | ・・・ | ・ | |

シルバーライン
井上商事株式会社

| 作成 | 設計 | 担当 | 検印 | 工事名 | 縮尺 | 通し番号 |
|---|---|---|---|---|---|---|
| ・ | ・ | ・ | ・ | ・ | A1 1:2　A3 1:4 | ・ ／ ・ 枚の内 |
| 作成年月日 | | タイプ | | 図名 | 区分 | 図面番号 |
| ・ | | ・ | | EXP.J.C 床-床 SL-150LF（耐火仕様）12.5mm 断面図 | ■ | ■ ■ ■ ■ |

＊ 管理番号 ＊ 000000000, 000

変更：
制定:2026.02.20