■	床 － 床	SL-150LF 端部立上り納まり	種別： アルミ	定尺最大2m 固定ピッチ：@≦ 600 mm		S= 1:2

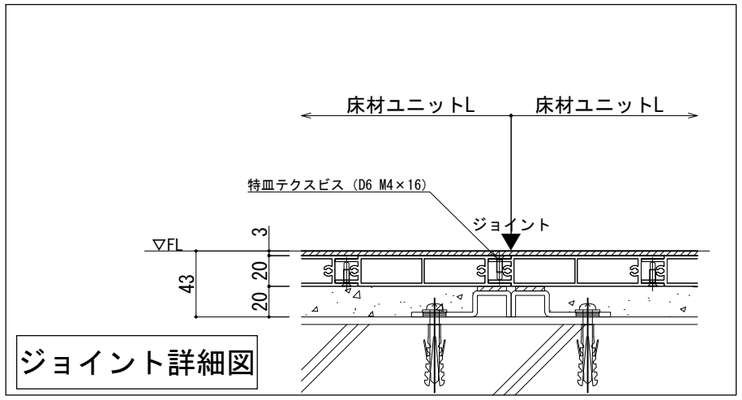

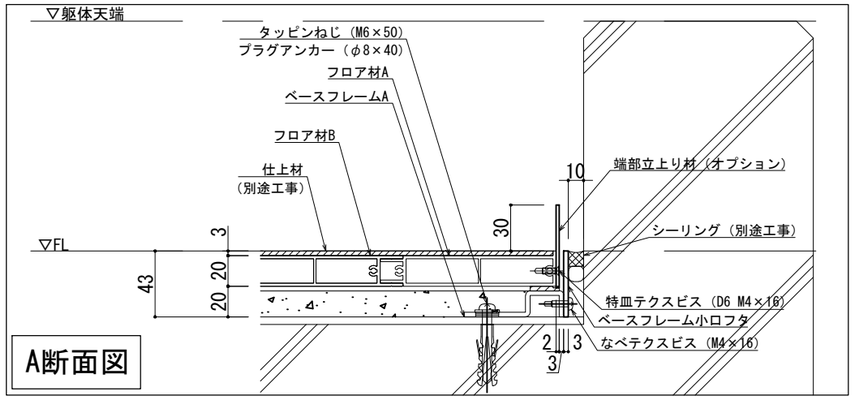

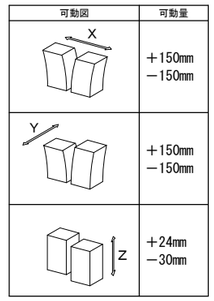

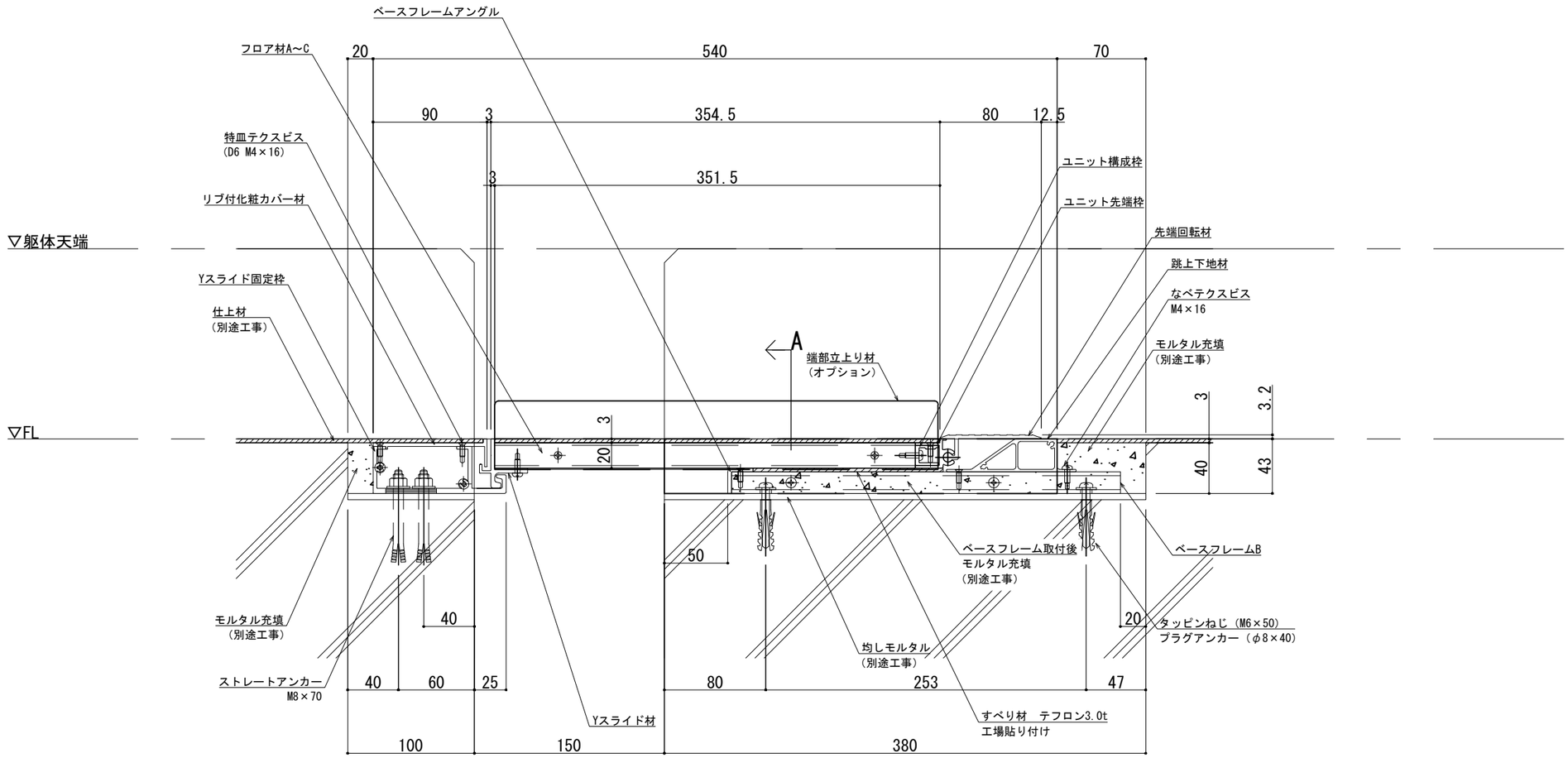

改訂	改訂年月日	概 要	特 記 事 項
			当工事で使用する 設計仕様、部材仕様 は、設計仕様書に記載。
△	・・・・・	・	

シルバーライン
井上商事株式会社

作成	設計	担当	検印	工事名	縮尺	通し番号
・	・	・	・	・	A1 1:2 A3 1:4	・ ／ ・ 枚の内
作成年月日		タイプ		図名	区分	図面番号
・		・		SL-150LF 端部立上り 断面図	■	■ ■ ■ ■

＊ 管理番号 ＊ 000000000.000

変更：
制定:2020.08.21