■	床 － 床	SL-300LF（耐火仕様）12.5mm 端部立上り+吹上防止材納まり	種別： アルミ	定尺最大2m 固定ピッチ：@≦ 600 mm		S= 1:2

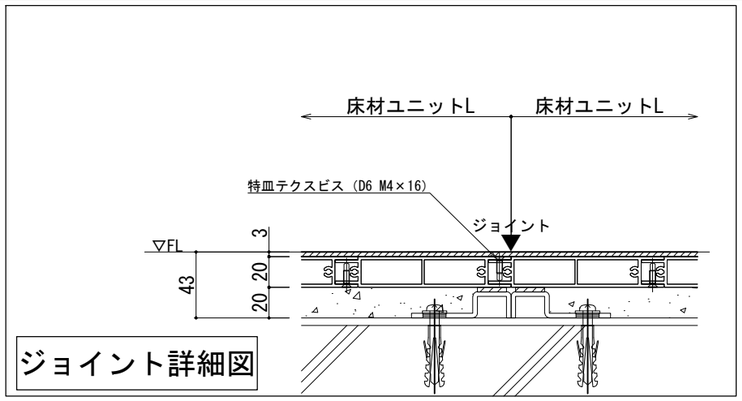

ジョイント詳細図

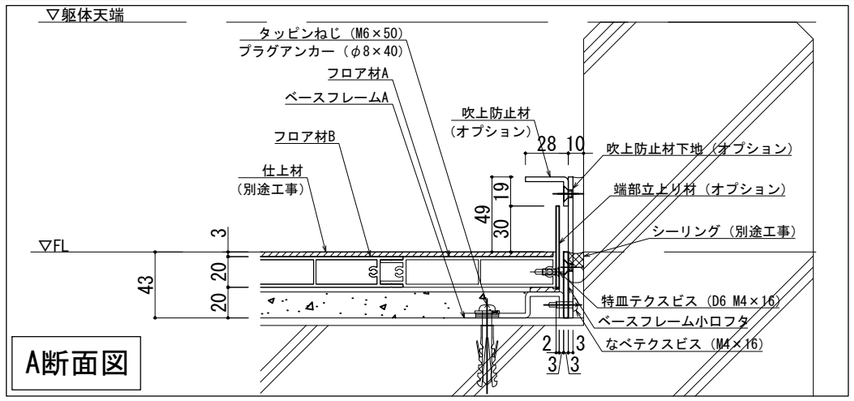

A断面図

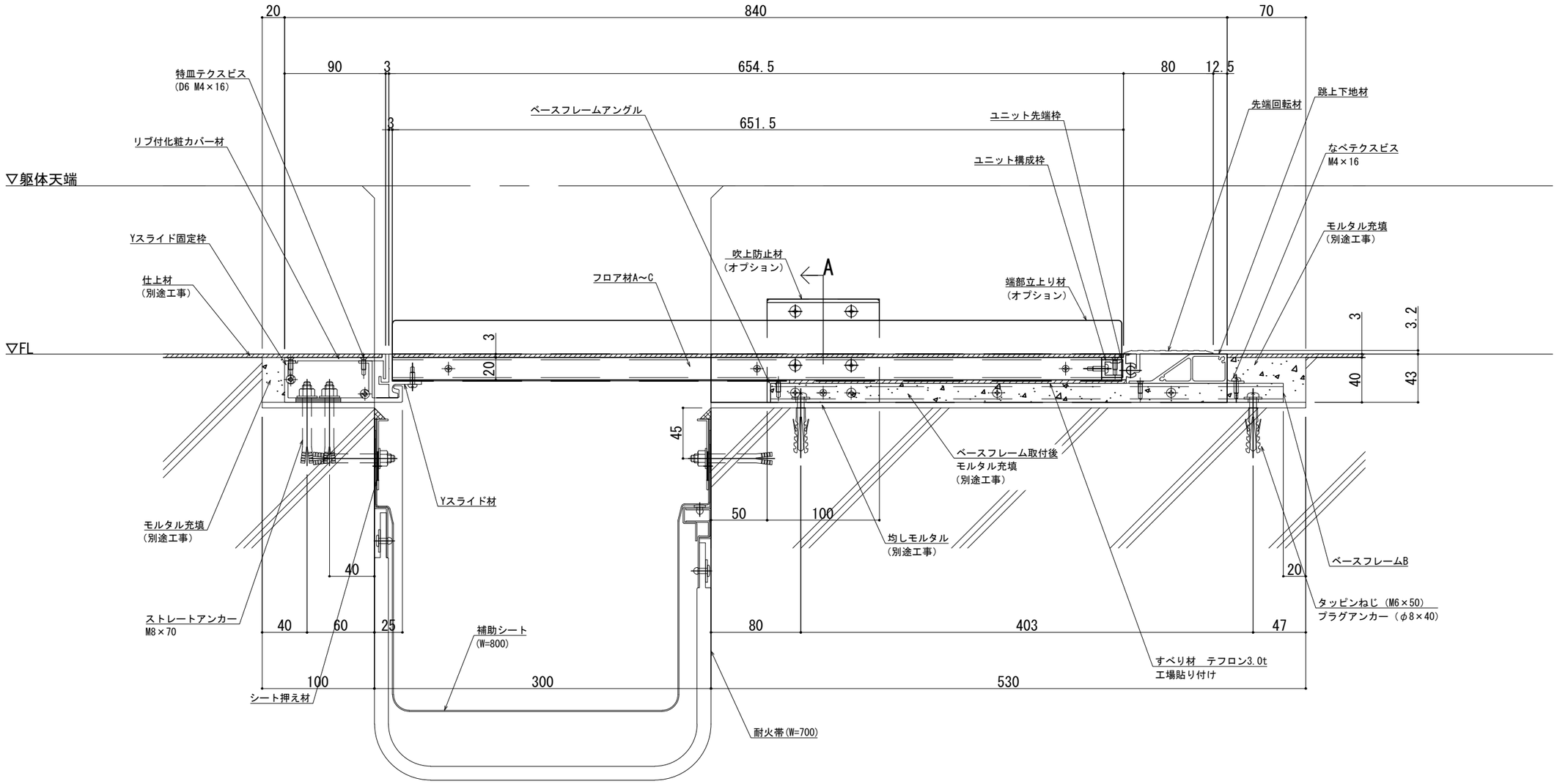

可動図	可動量
X	+300mm −300mm
Y	+300mm −300mm
Z	+30mm −30mm

改訂	改訂年月日	概　要	特記事項
			当工事で使用する 設計仕様、部材仕様 は、設計仕様書に記載。
△1			

シルバーライン
井上商事株式会社

作成	設計	担当	検印	工事名	縮尺	通し番号
・	・	・	・	・	A1 1:2　A3 1:4	・ ／ ・ 枚の内
作成年月日		タイプ		図名	区分	図面番号
・		・		SL-300LF（耐火仕様）12.5mm 端部立上り+吹上防止材 断面図	■	■ ■ ■ ■

＊ 管理番号 ＊ 000000000.000

制定:2026.08.21
変更: