納まり図　アルミたてとい アルトイ【角型】

マリオン納まり

外持出しタイプ　納まり

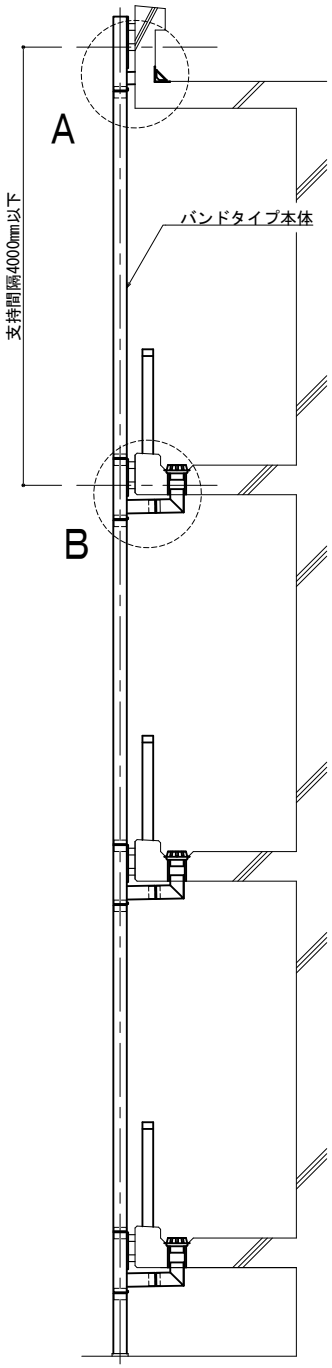

(A：横引きドレン部)

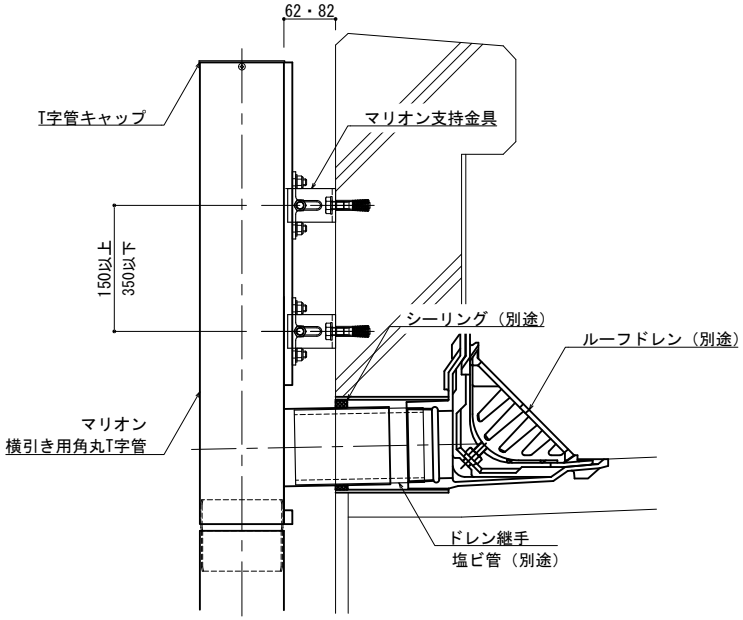

(B：フロアードレン部)
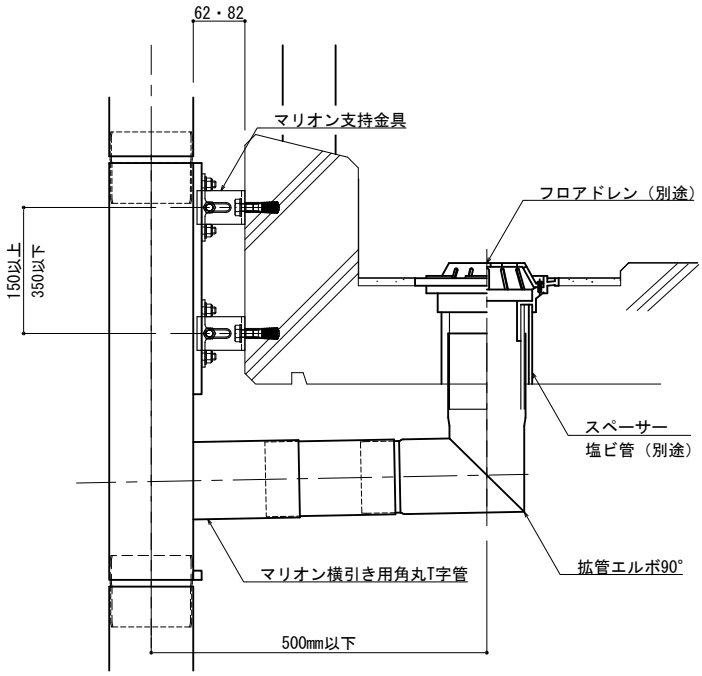
※縦引きドレン芯から主管芯寸法が500mm以上の場合は、吊固定してください
※屋上以外の各階ドレンは、横引きドレンの場合施工が困難であるため、
縦引きドレンを推奨いたします