納まり図　アルミたてとい アルトイ支持金具

天井アングル納まり

	対応サイズ	躯体	最大支持間隔	備考
角型	75角～125角	RC	2900mm以下	最大支持間隔は、建物高さ、地域、といサイズ、出寸法により変わります

（角型）

（平断面図）

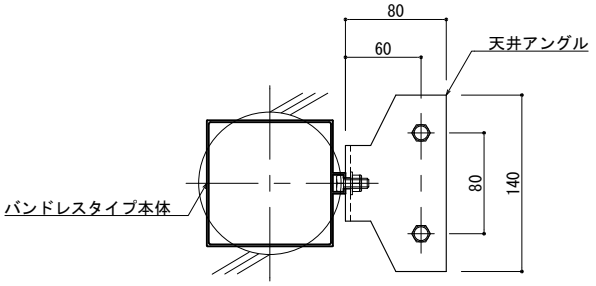
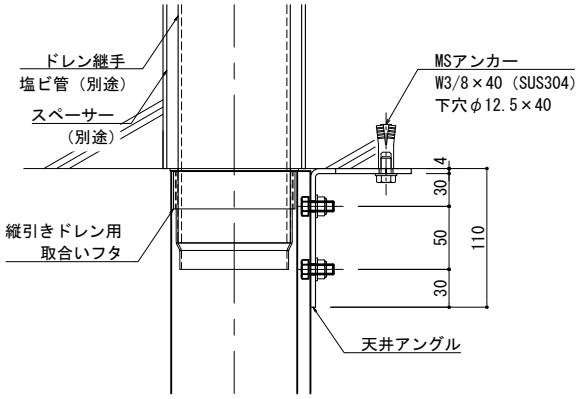
（立面図）