125型

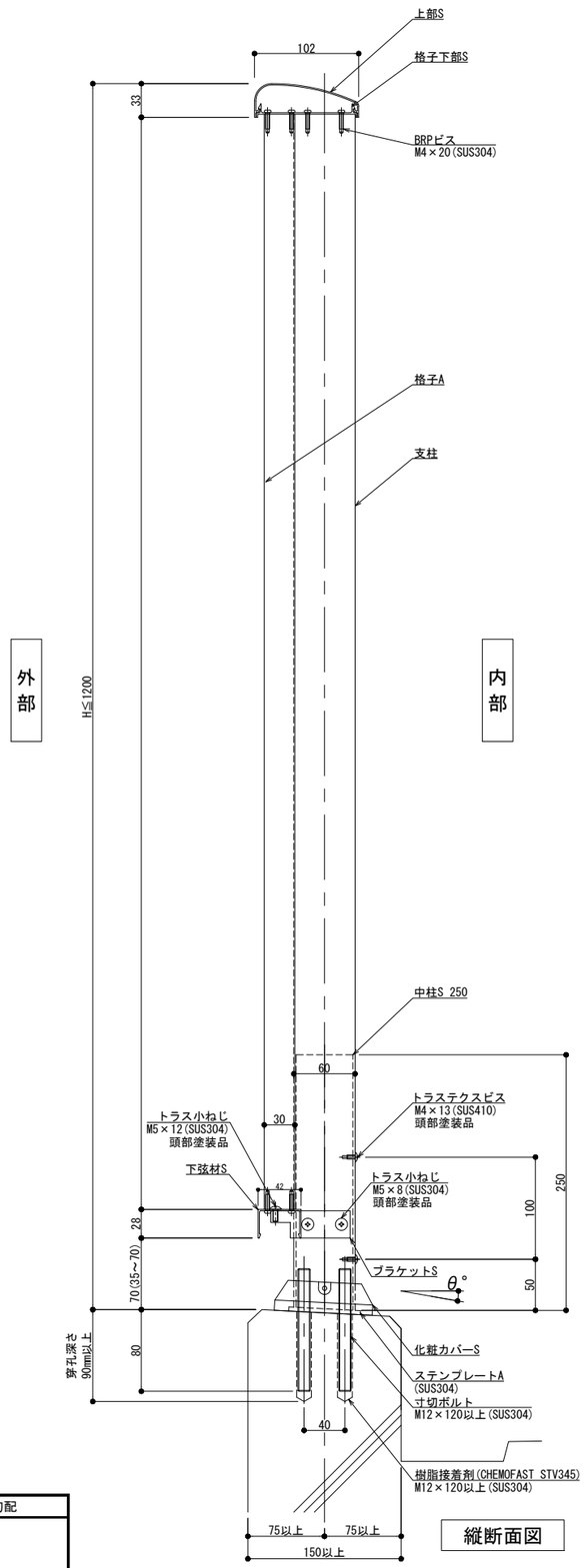

縦断面図

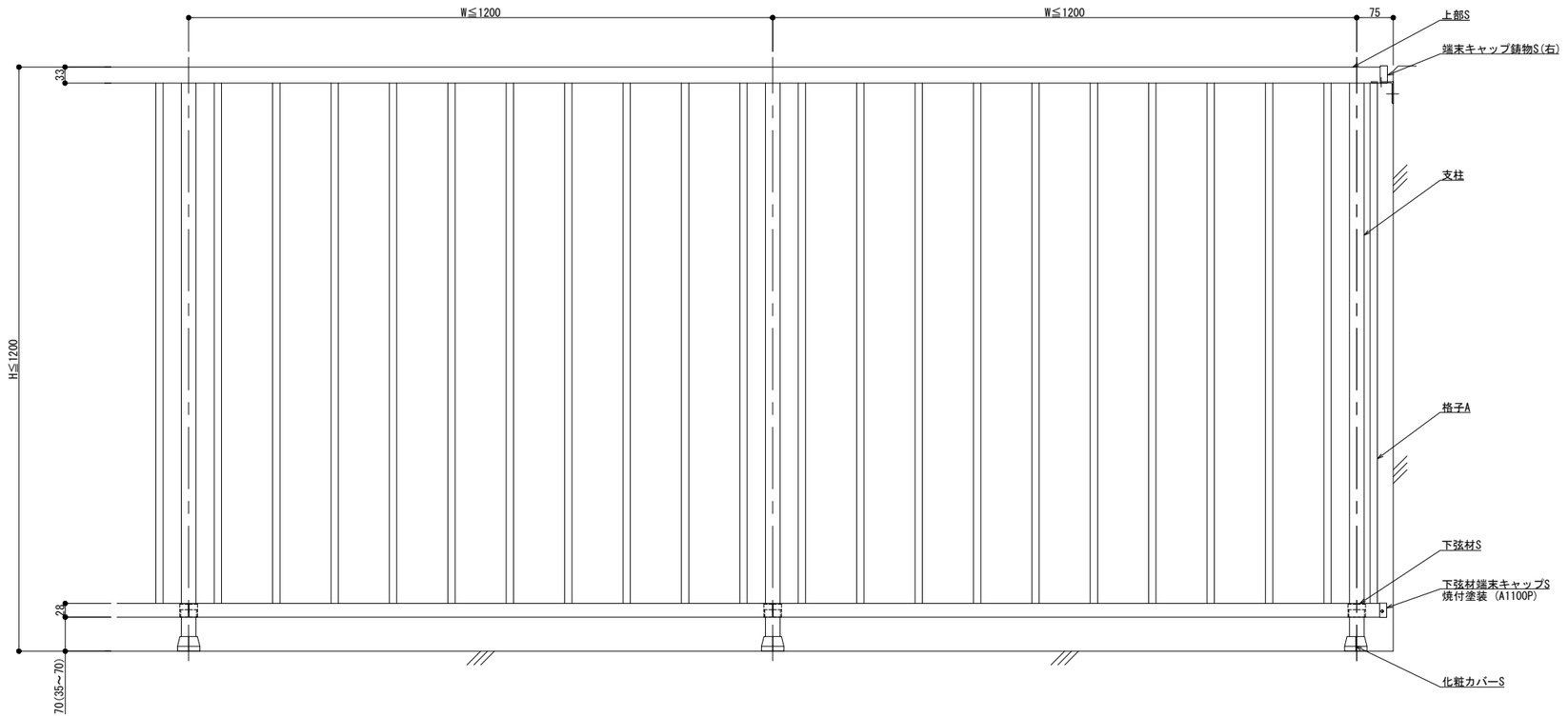

外観図

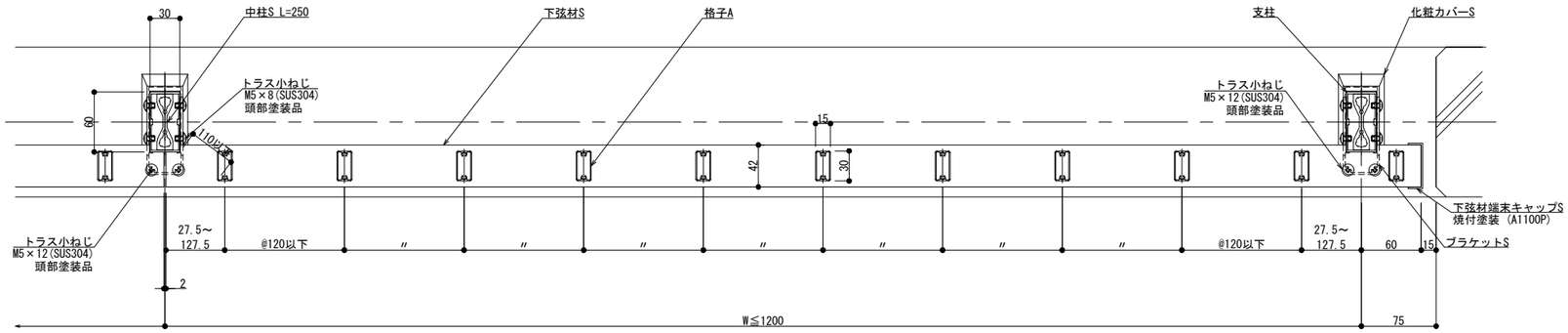

内部

外部

横断面図

躯体勾配
θ° =

※ 勾配10°迄

変更:2025.02.12

改訂	改訂年月日	概　要	特記事項
1	・・・	・	
2	・・・	・	
⚠	・・・	・	

制定:

シルバーライン
井上商事株式会社

作成	設計	担当	検印	工事名	縮尺	通し番号
・	・	・	・	・	A1 1:3 A3 1:6	・／・ 枚の内
作成年月日		タイプ		図名	区分	図面番号
・		・		床支持　後付工法　125型　SKタイプ	■	■・■・■

＊管理番号＊ OOOOOOOOO-OOO

150型

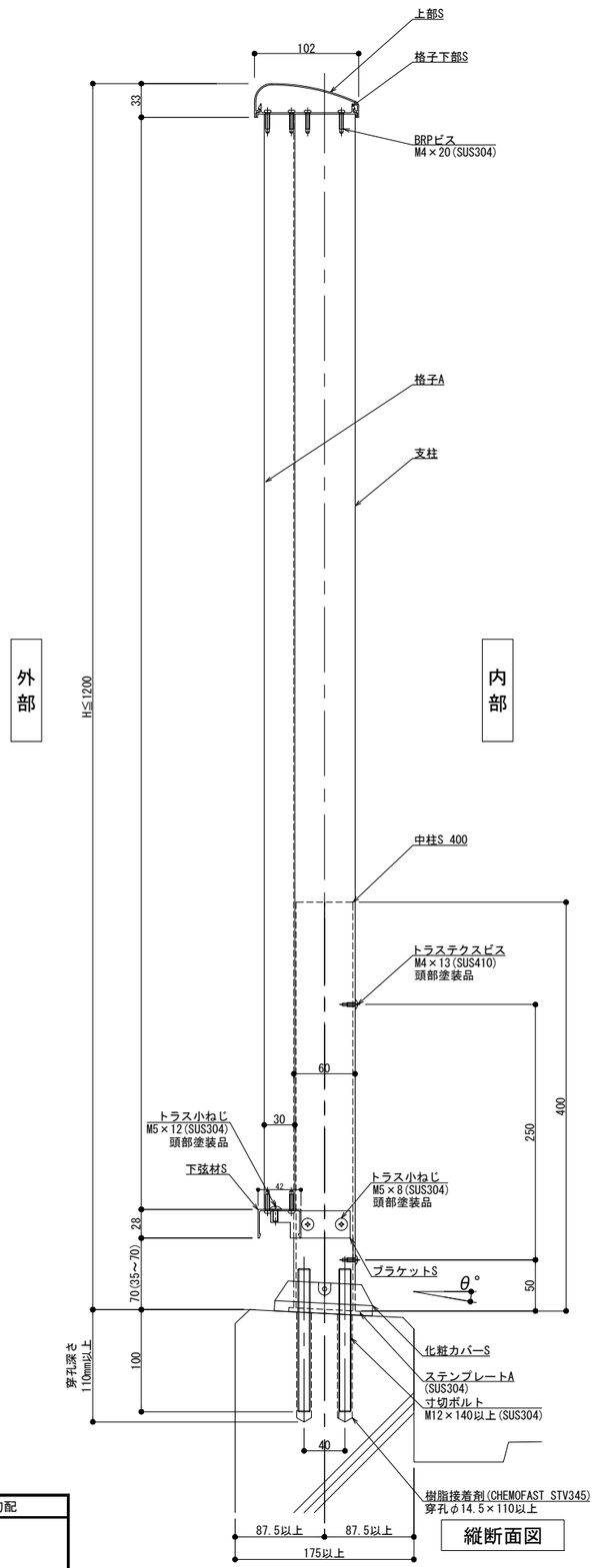

縦断面図

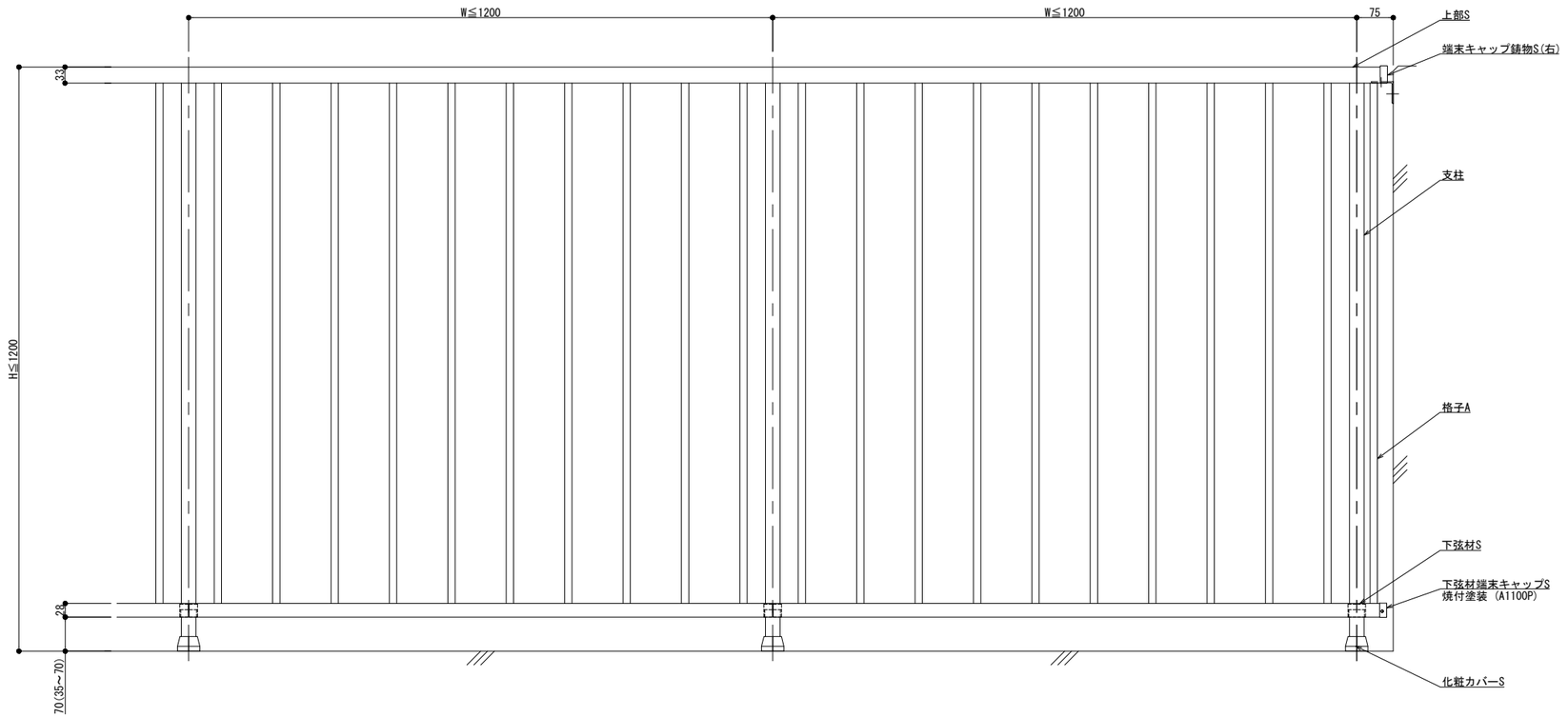

外観図

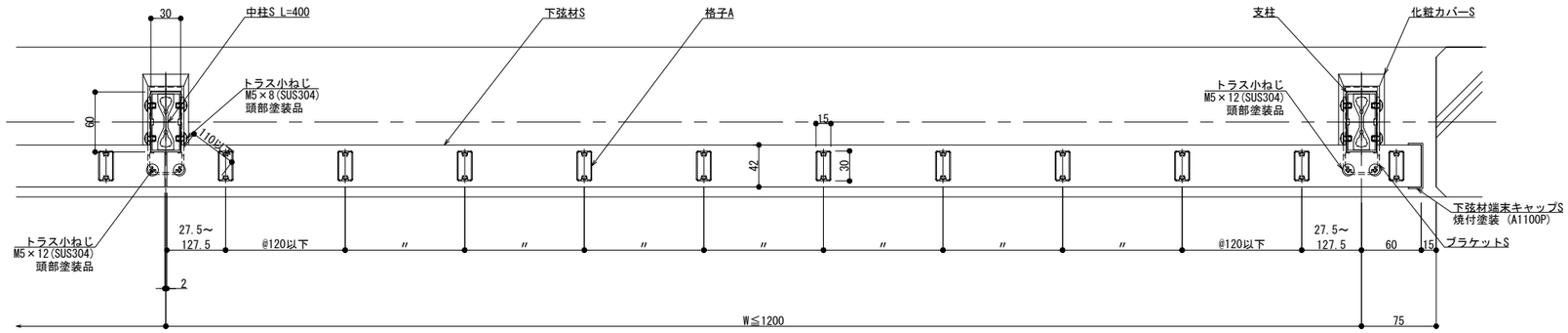

内部

外部

横断面図

躯体勾配
θ° =

※ 勾配10°迄

変更:2025.02.12

改訂	改訂年月日	概　要	特記事項
1	・・・	・	
2	・・・	・	
⚠	・・・	・	

制定:

シルバーライン
井上商事株式会社

作成	設計	担当	検印	工事名	縮尺	通し番号
・	・	・	・	・	A1 1:3　A3 1:6	・／・ 枚の内
作成年月日		タイプ		図名	区分	図面番号
・		・		床支持　後付工法　150型　SKタイプ	■	■・■・■

＊管理番号＊ OOOOOOOOO-OOO

300型

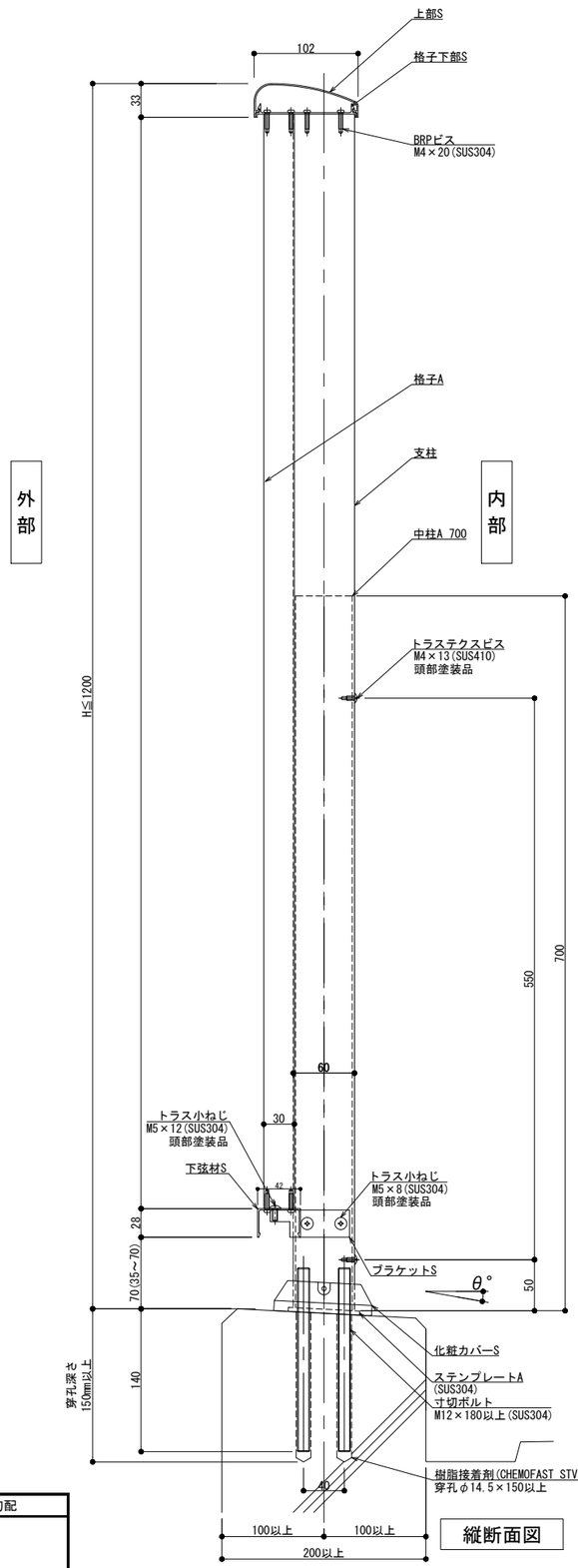

縦断面図

躯体勾配
θ° =

※ 勾配10°迄

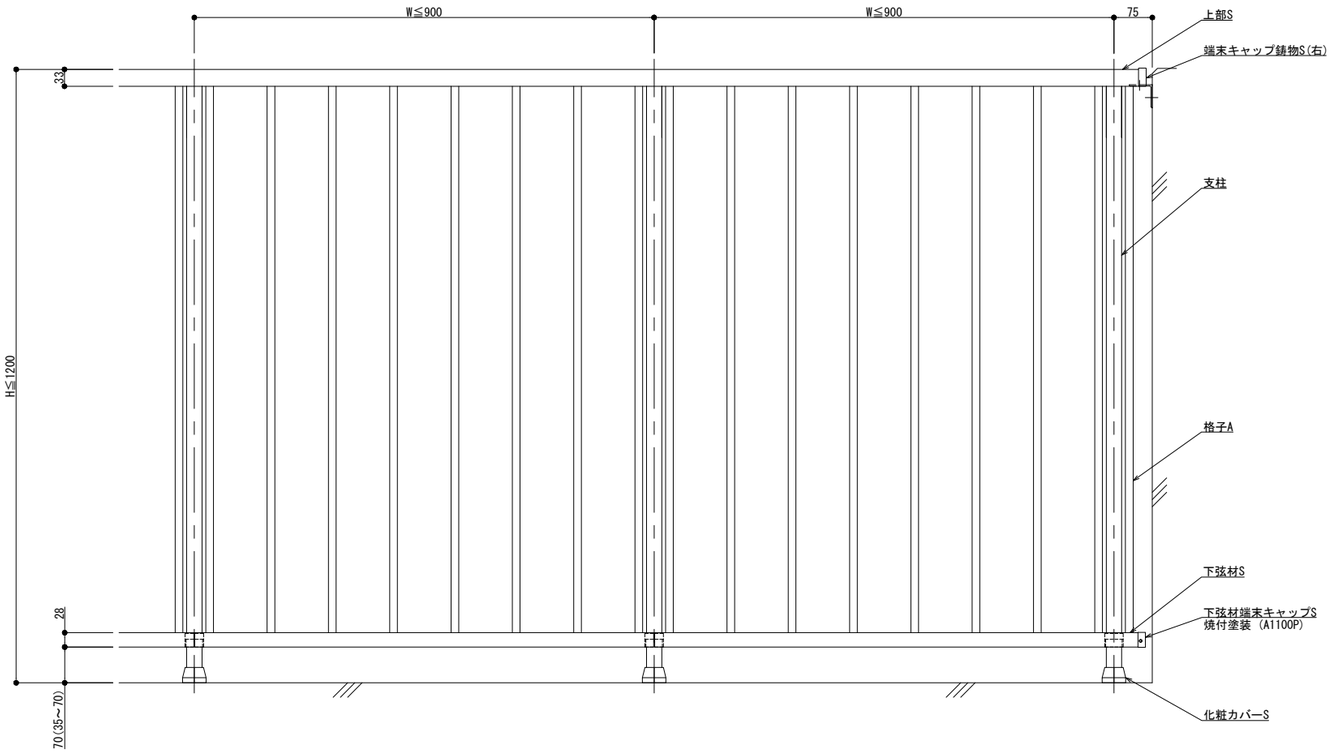

外観図

内部

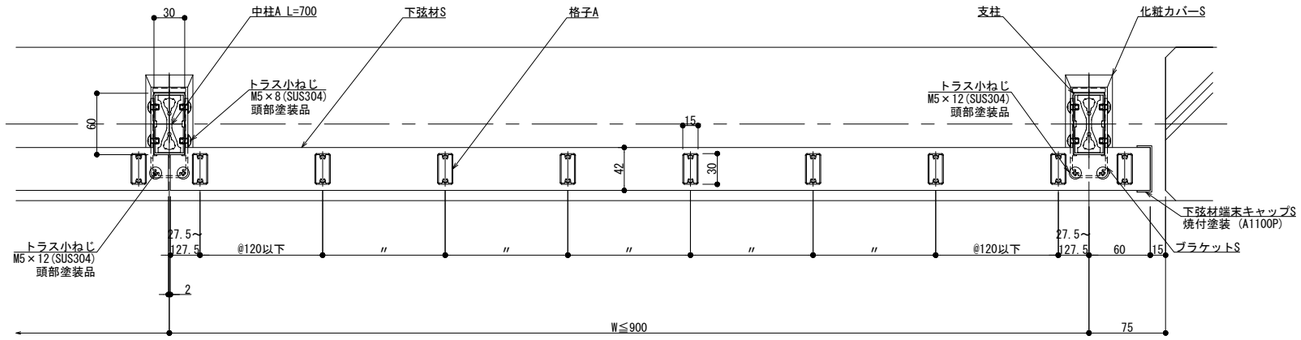

外部

横断面図

変更 2025.02.12

改訂	改訂年月日	概要	特記事項
	・・・		
⚠	・・・	・	

制定

シルバーライン
井上商事株式会社

作成	設計	担当	検印	工事名	縮尺	通し番号
・	・	・	・	・	A1 1:3 A3 1:6	・／・ 枚の内
作成年月日		タイプ		図名	区分	図面番号
・		・		床支持 後付工法 300型 SKタイプ	■	■・■・■

＊管理番号＊ OOOOOOOOO_OOO

125型

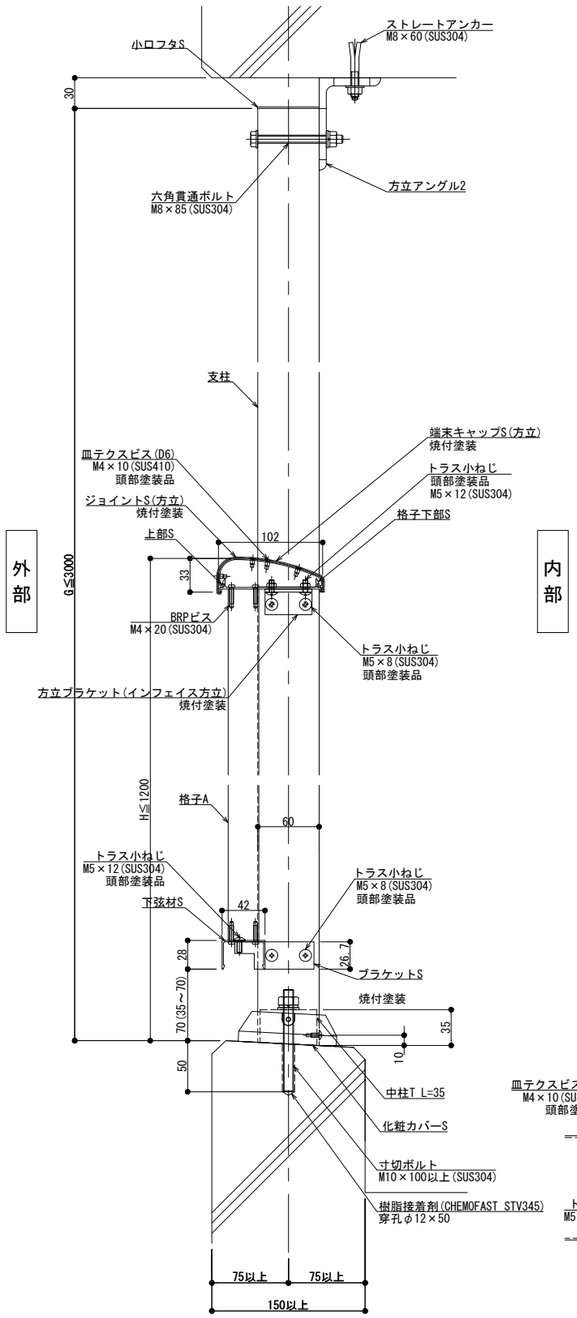

縦断面図

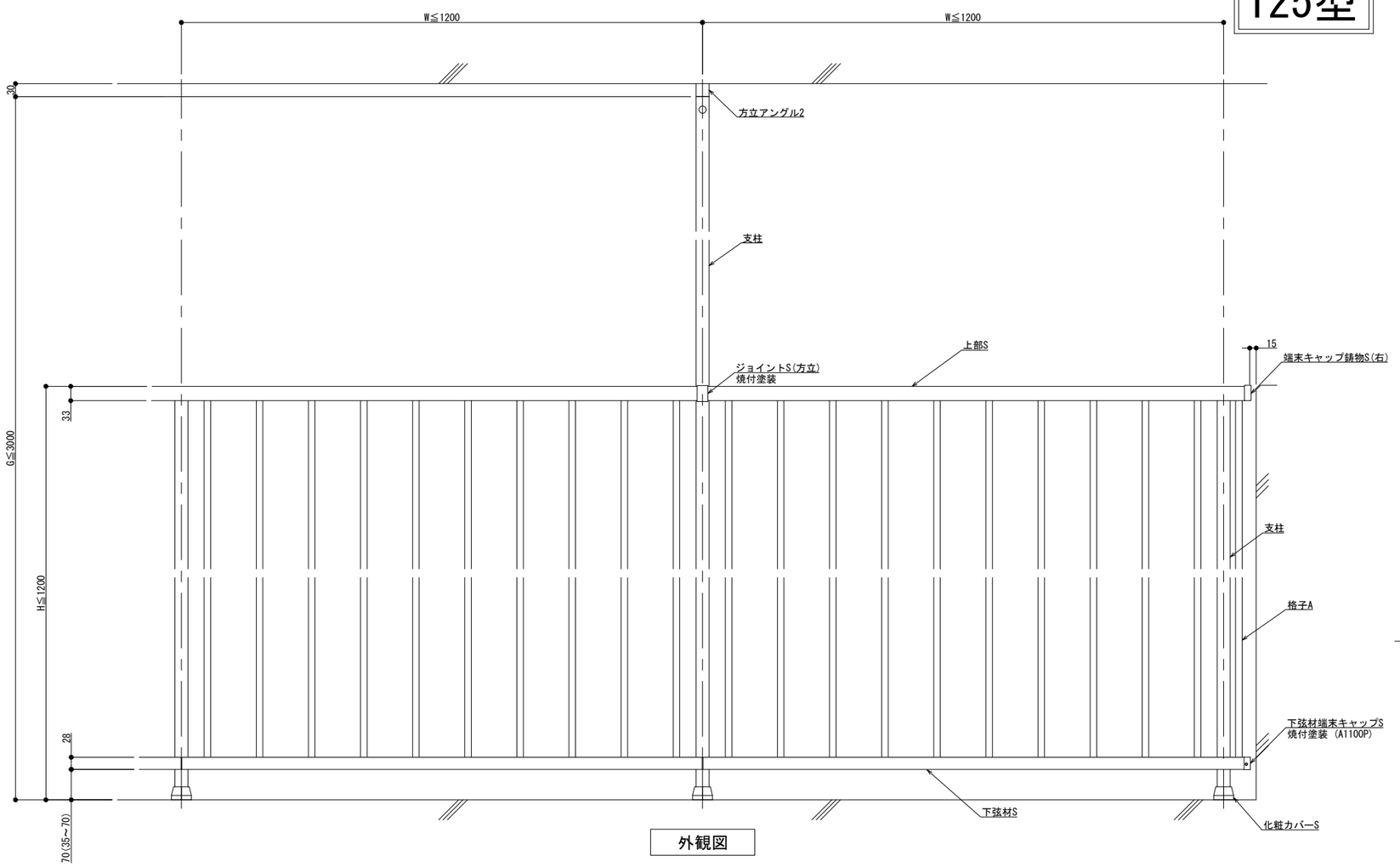

外観図

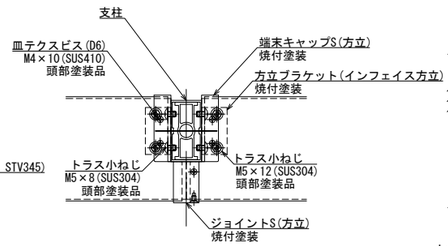

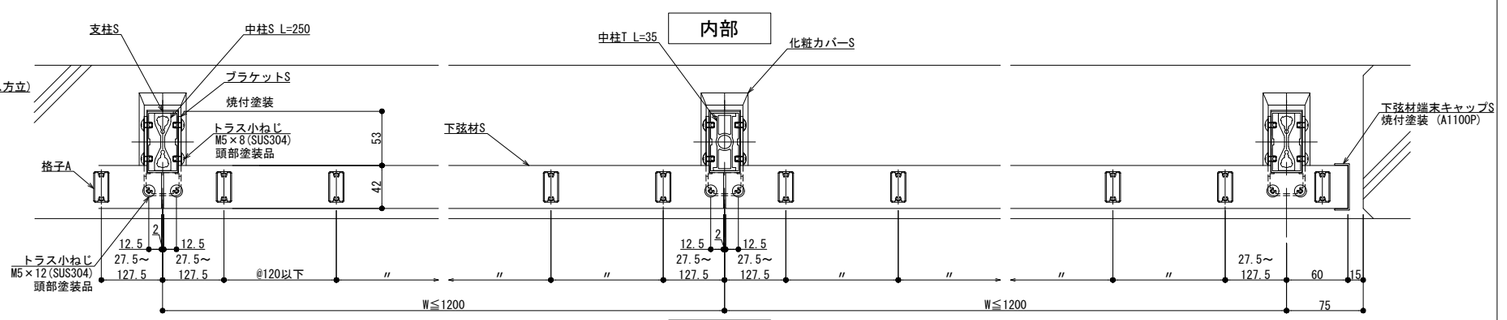

横断面図

躯体勾配
θ° =

※ 勾配10°迄

変更 2023.01.27
制定 2017.03.22

改訂	改訂年月日	概　要	特記事項
1	・・・	・	
2	・・・	・	
⚠	・・・	・	

シルバーライン
井上商事株式会社

作成	設計	担当	検印	工事名	縮尺	通し番号
・	・	・	・	・	A1 1:3　A3 1:6	・／・ 枚の内
作成年月日		タイプ		図名	区分	図面番号
・		・		方立支持　後付工法　125型　SKタイプ	■	■・■・■

＊管理番号＊ OOOOOOOOO_OOO

150型

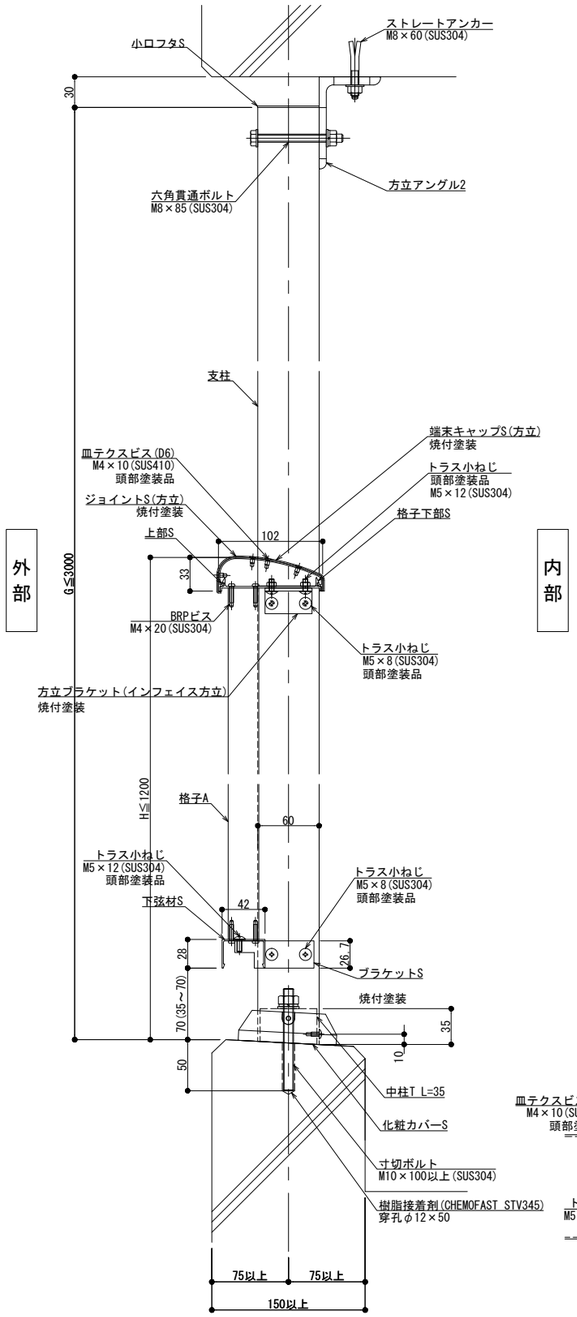

縦断面図

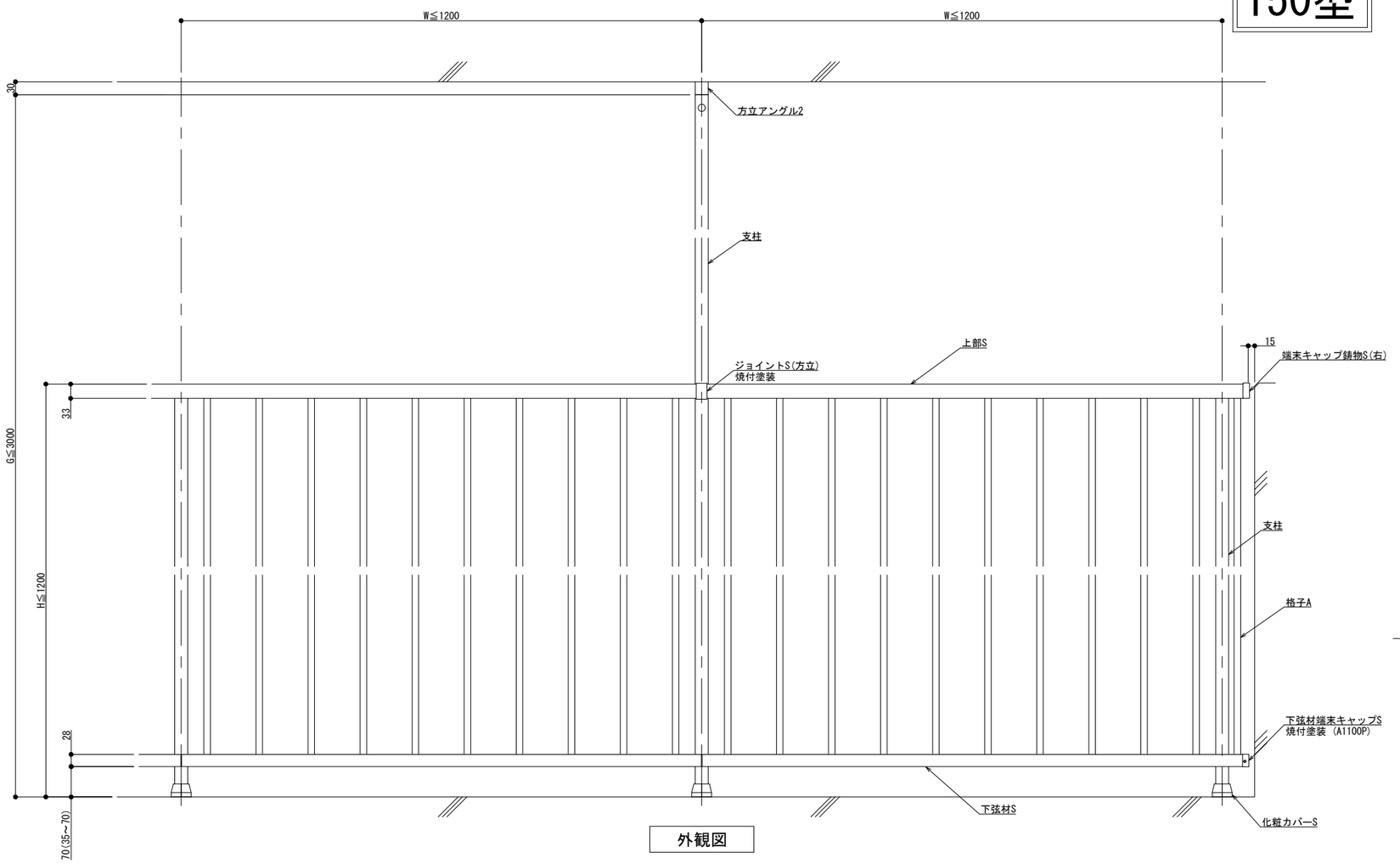

外観図

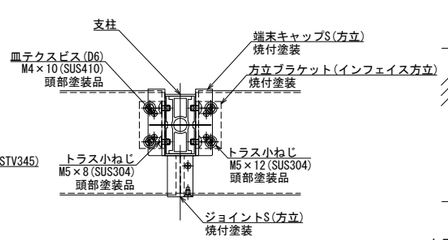

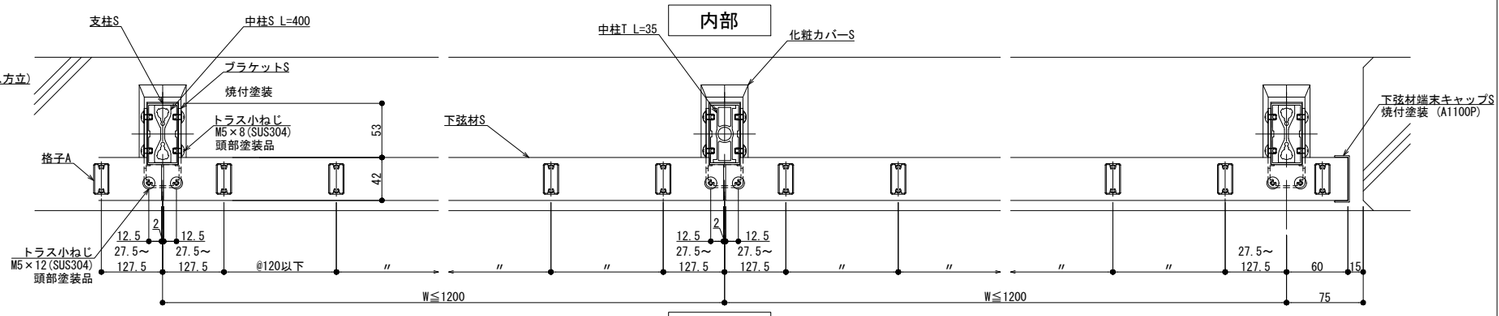

横断面図

躯体勾配
θ° =

※ 勾配10°迄

変更:2023.01.27

新定:2017.03.22

改訂	改訂年月日	概　要	特 記 事 項
改訂	・・・		
⚠	・・・	・	

シルバーライン
井上商事株式会社

作成	設計	担当	検印	工事名
・	・	・	・	・

作成年月日	タイプ	図名	区分	図面番号
・	・	方立支持　後付工法　150型　SKタイプ	■	■・■・■

縮尺	通し番号
A1 1:3　A3 1:6	・／・ 枚の内

＊管理番号＊ OOOOOOOOO-OOO