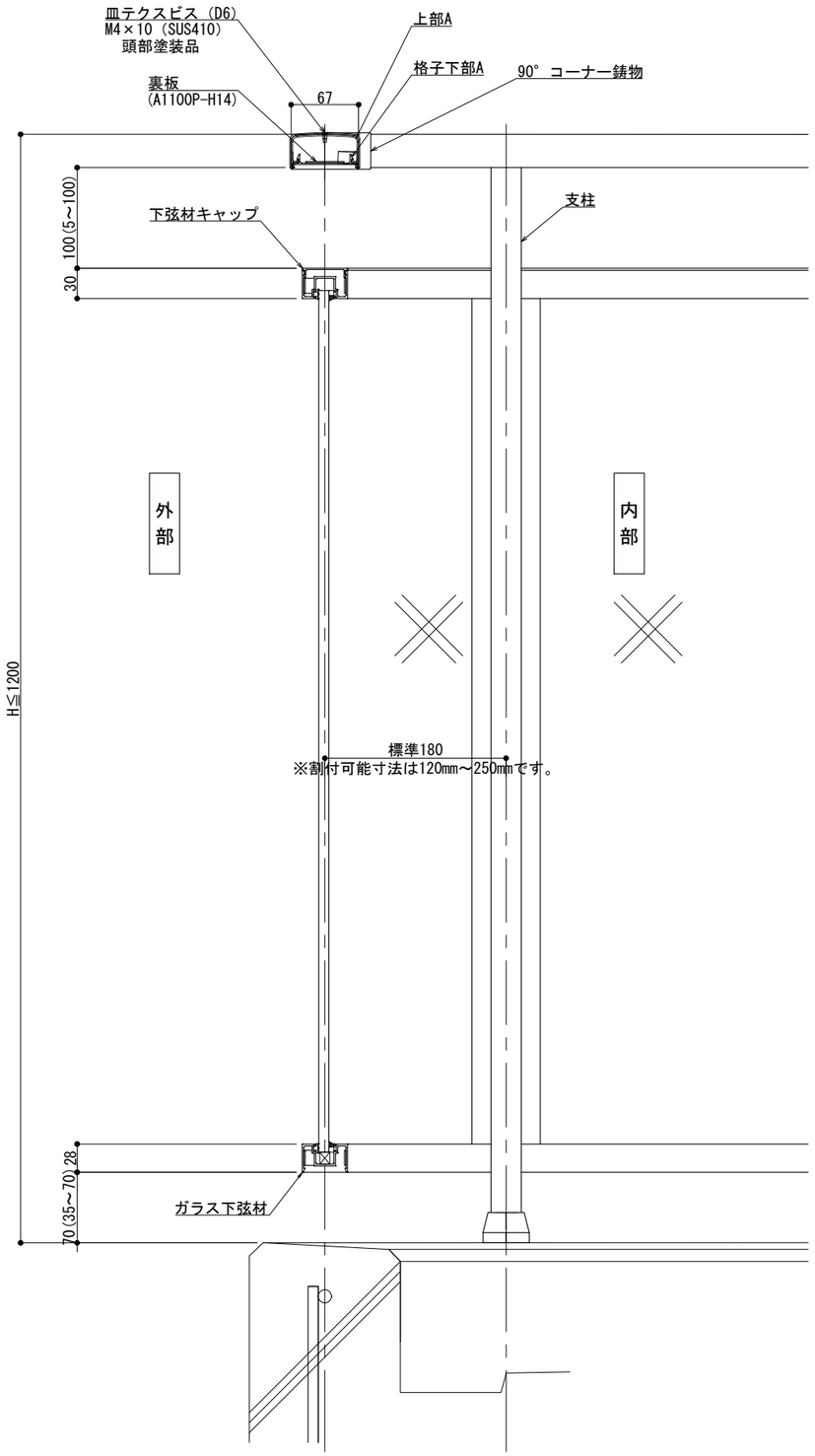

縦断面図

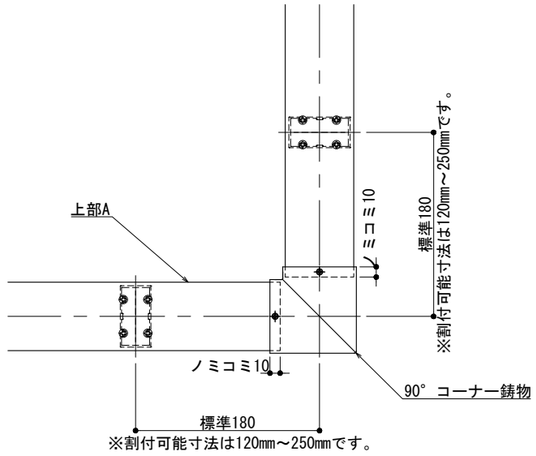

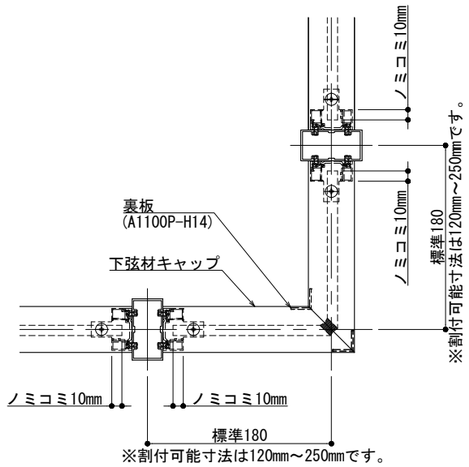

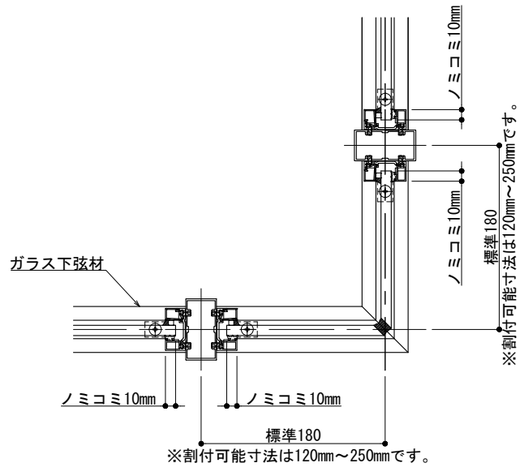

変更:2025.05.19

改訂	改訂年月日	概要	特記事項
△			

シルバーライン
井上商事株式会社

作成	設計	担当	検印	工事名	縮尺	通し番号
					A1 1:3 A3 1:6	／ 枚の内
作成年月日		タイプ		図名 3辺支持 90° コーナー(出隅) 2Pタイプ納まり図	区分	図面番号

＊管理番号＊ 000000000.000

制定:

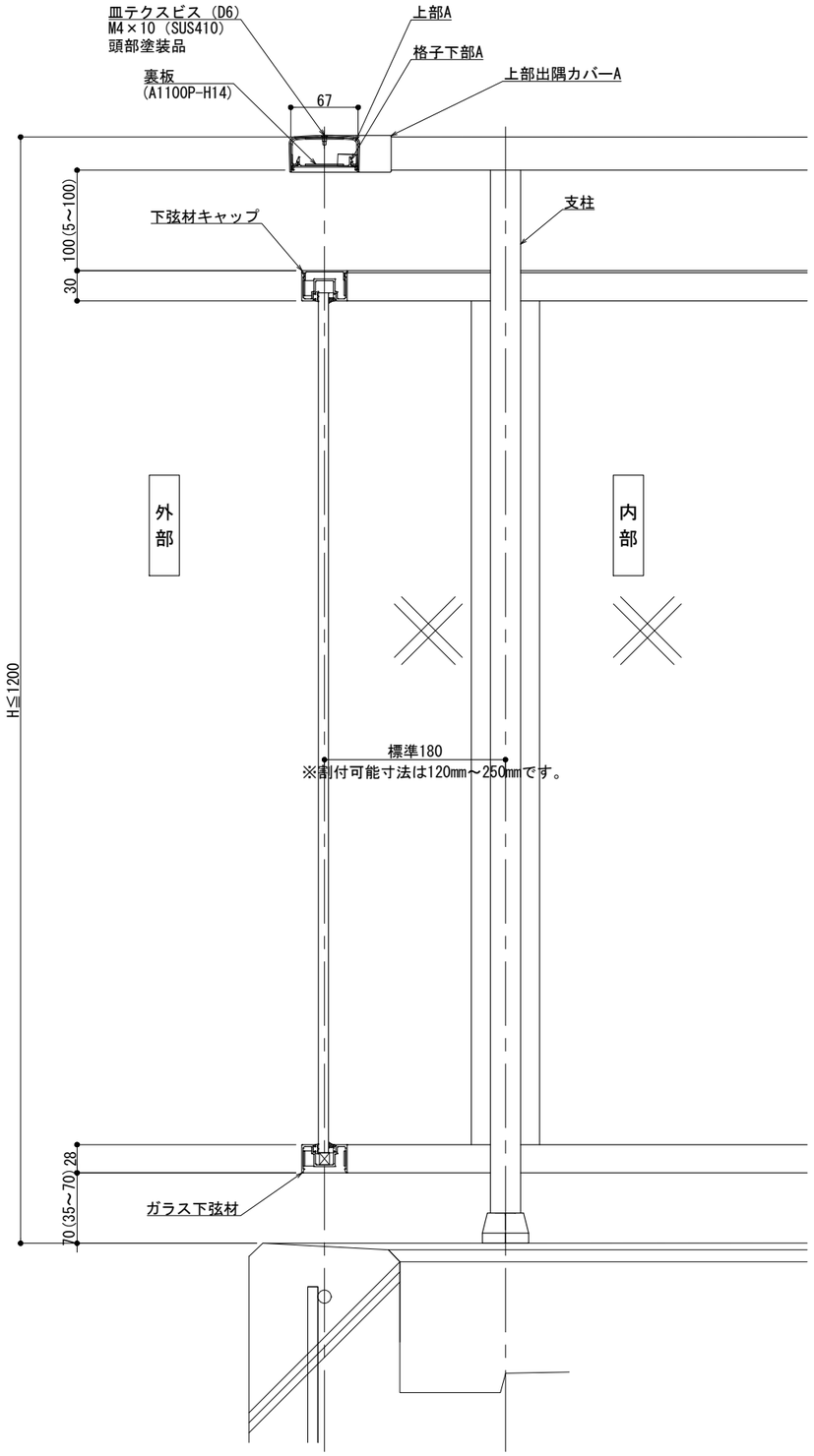

縦断面図

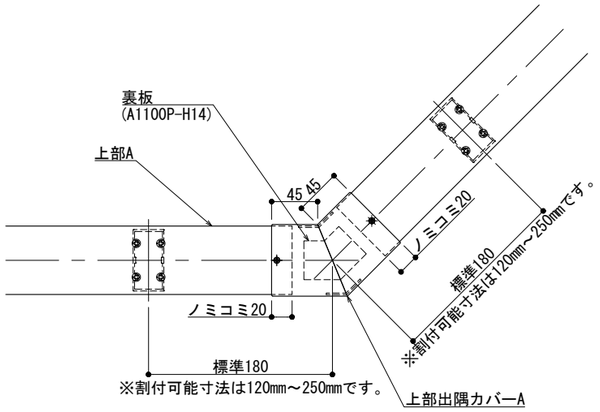

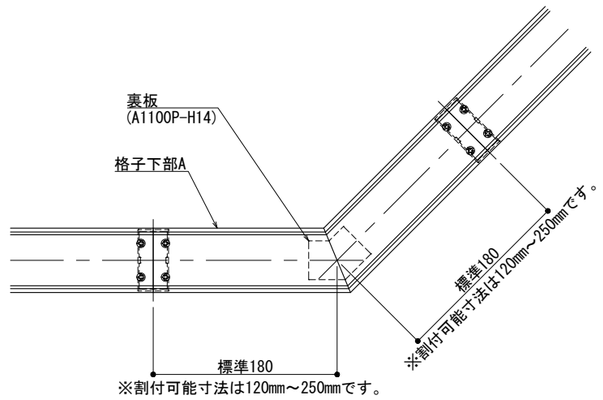

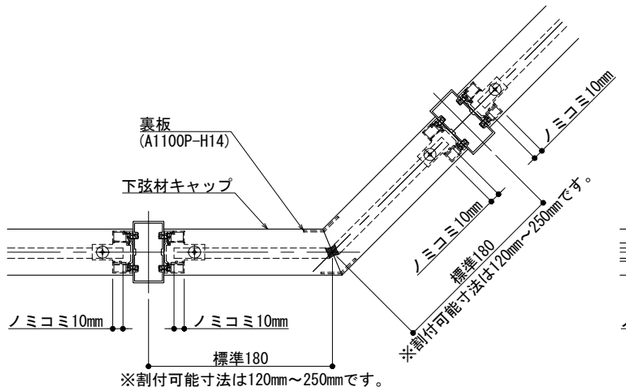

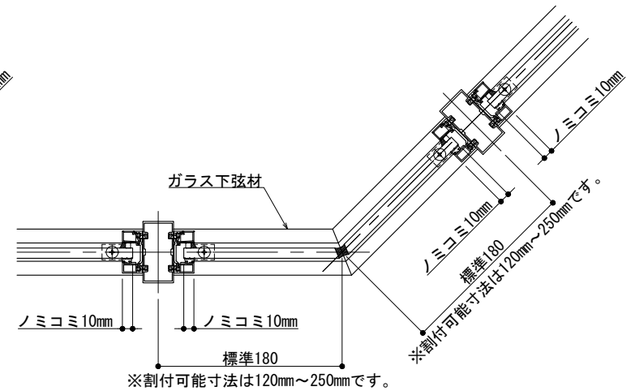

変更:2025.05.19

改訂	改訂年月日	概　要	特記事項
△			

シルバーライン
井上商事株式会社

作成	設計	担当	検印	工事名	縮尺	通し番号
					A1 1:3　A3 1:6	／ 枚の内
作成年月日		タイプ		図名 3辺支持 自在コーナー(出隅)　2Pタイプ納まり図	区分	図面番号

＊管理番号＊ 000000000.000

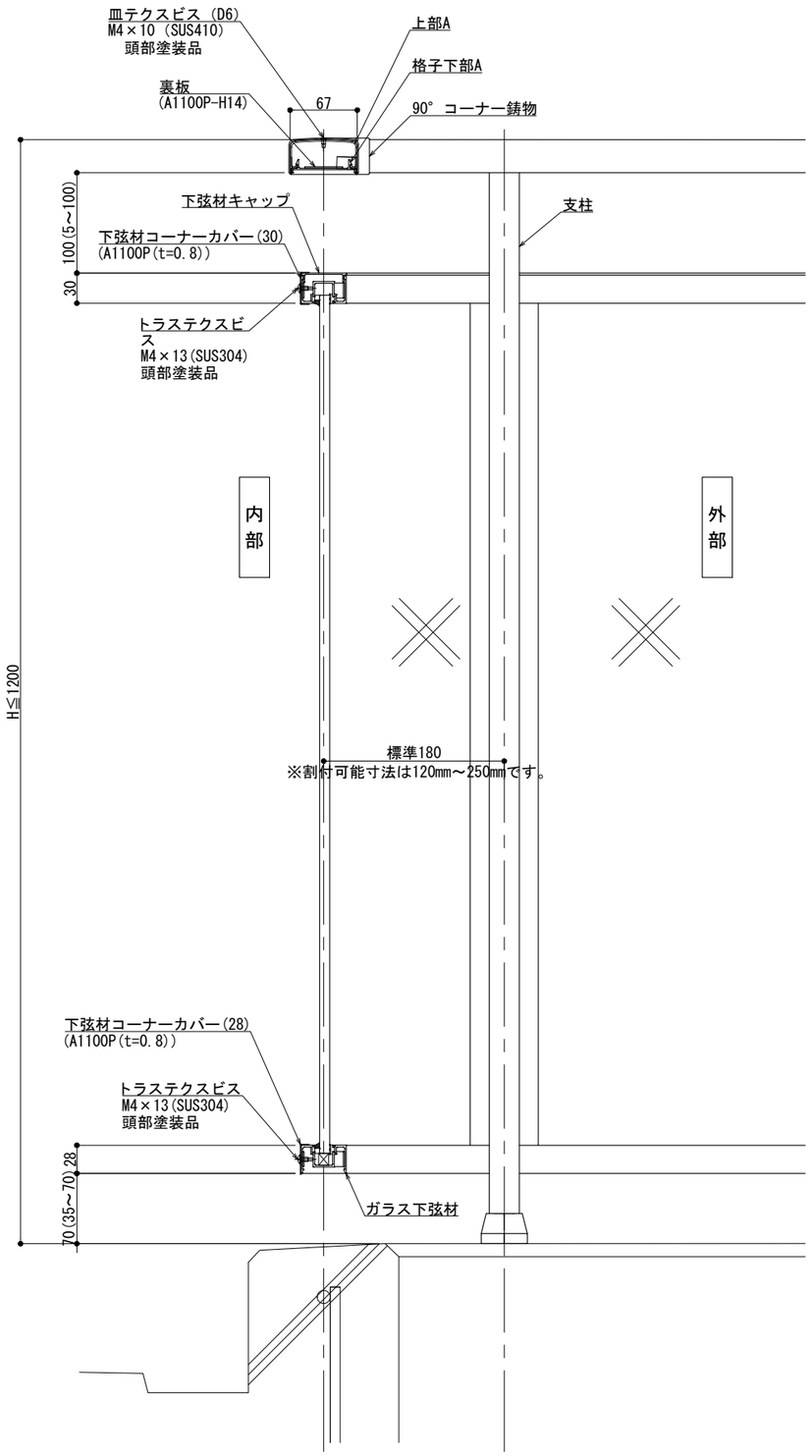

縦断面図

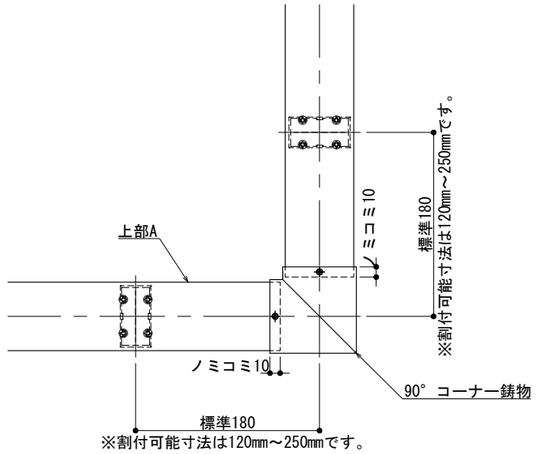

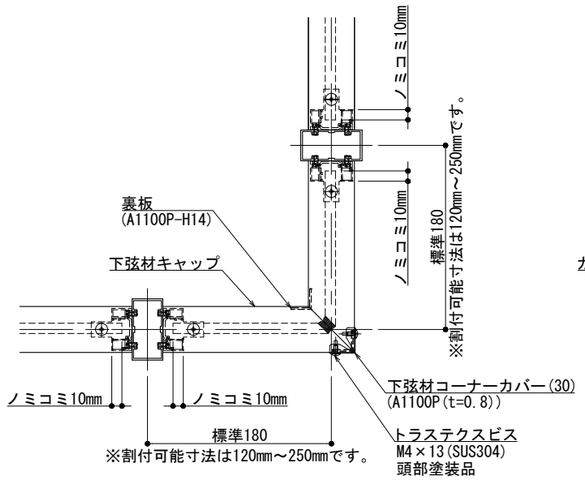

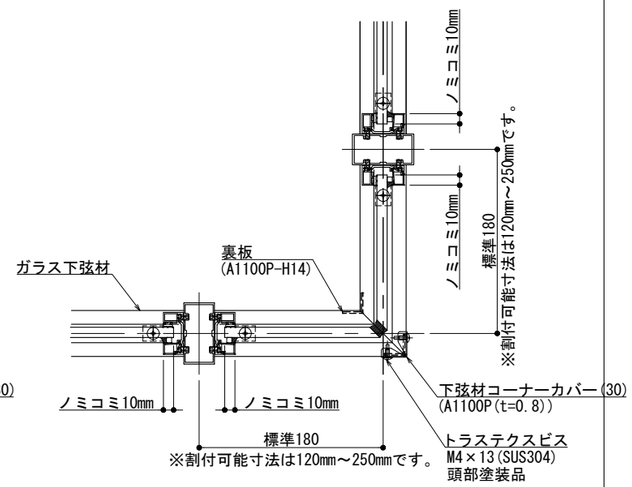

変更:2025.05.19

改訂	改訂年月日	概　要	特記事項
△			

制定:

シルバーライン
井上商事株式会社

作成	設計	担当	検印	工事名	縮尺	通し番号
					A1 1:3　A3 1:6	／ 枚の内
作成年月日		タイプ		図名 3辺支持 90° コーナー(入隅)　2Pタイプ納まり図	区分	図面番号

＊管理番号＊ 000000000, 000

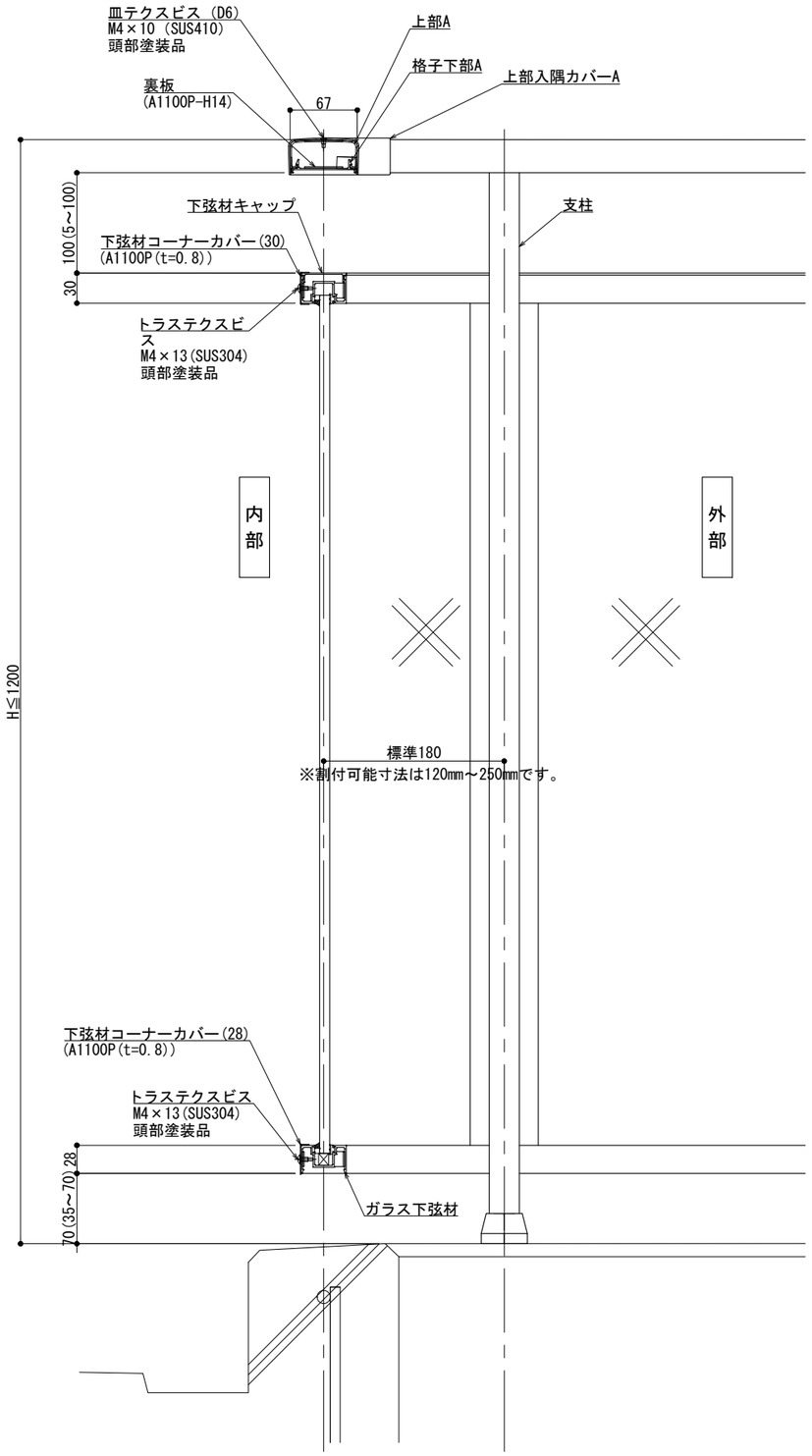

縦断面図

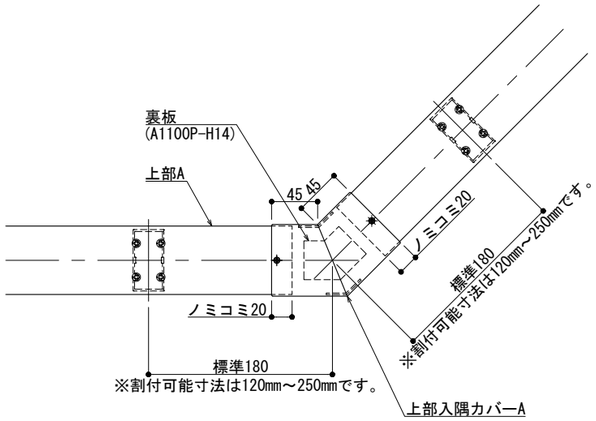

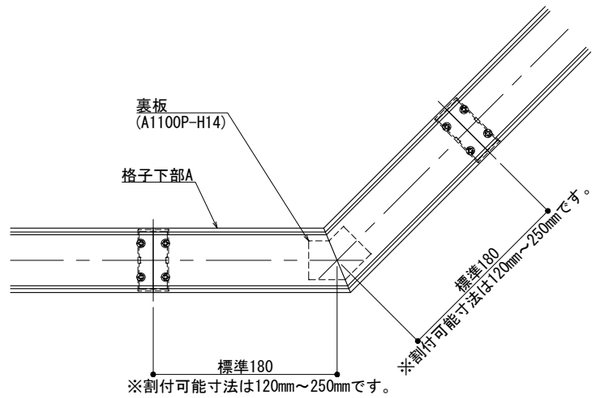

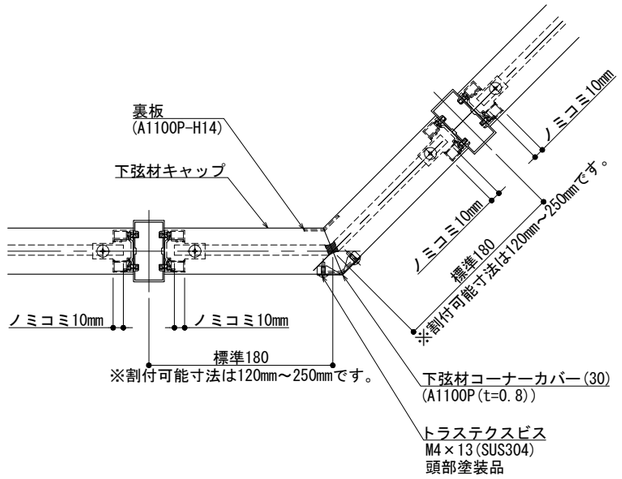

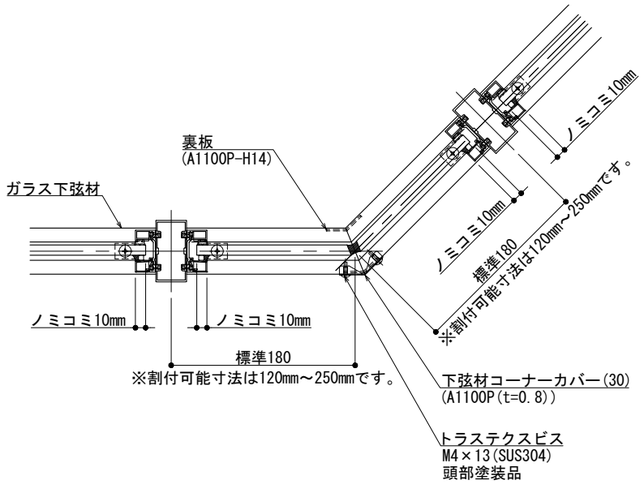

変更:2025.05.19

改訂	改訂年月日	概　要	特記事項
△			

シルバーライン
井上商事株式会社

作成	設計	担当	検印	工事名	縮尺	通し番号
					A1 1:3　A3 1:6	／ 枚の内
作成年月日		タイプ		図名 3辺支持 自在コーナー(入隅)　2Pタイプ納まり図	区分	図面番号

＊管理番号＊ 000000000.000

制定:

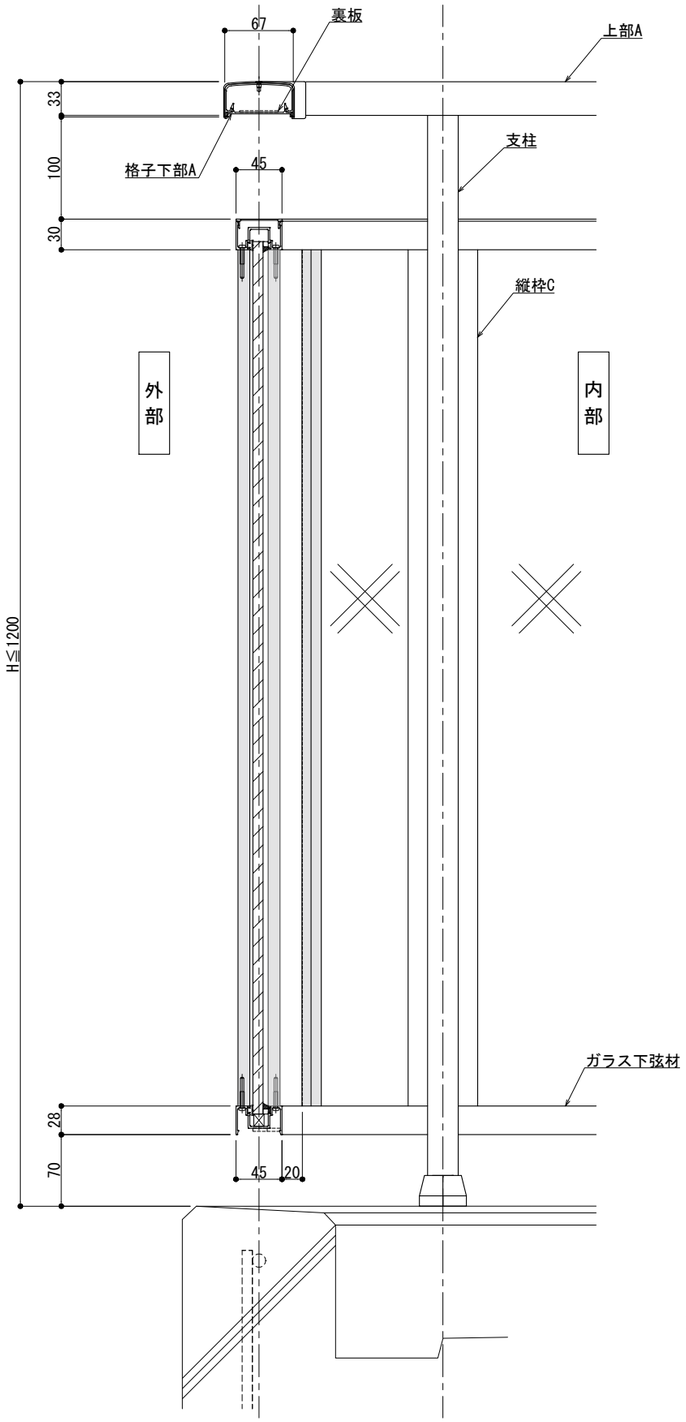

縦断面図

(A － A)

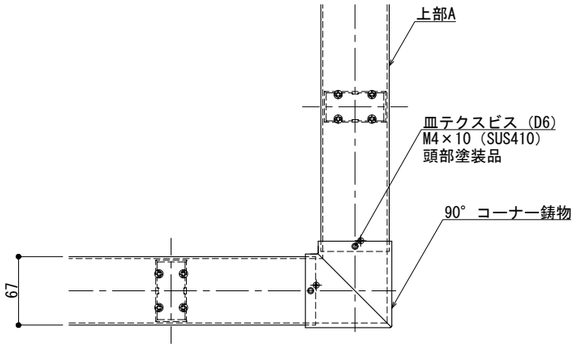

上部納まり 出隅コーナー（90°）

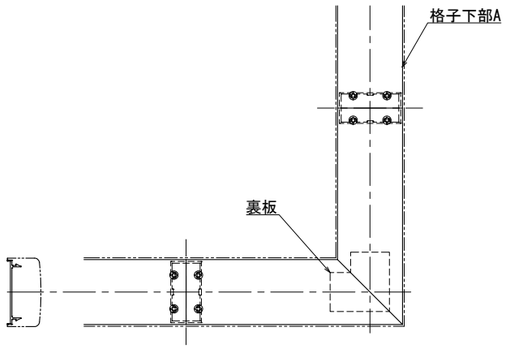

下部納まり 出隅コーナー（90°）

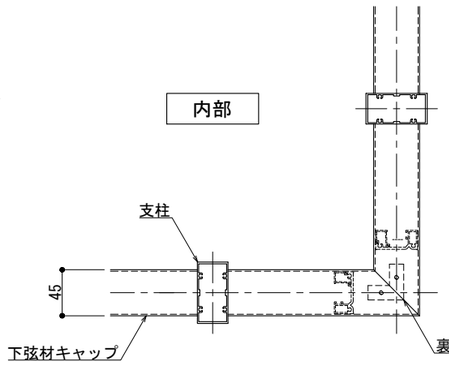

下弦材キャップ納まり 出隅コーナー（90°）

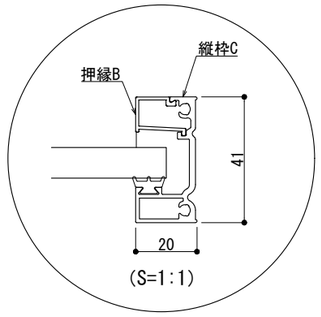

(S=1:1)

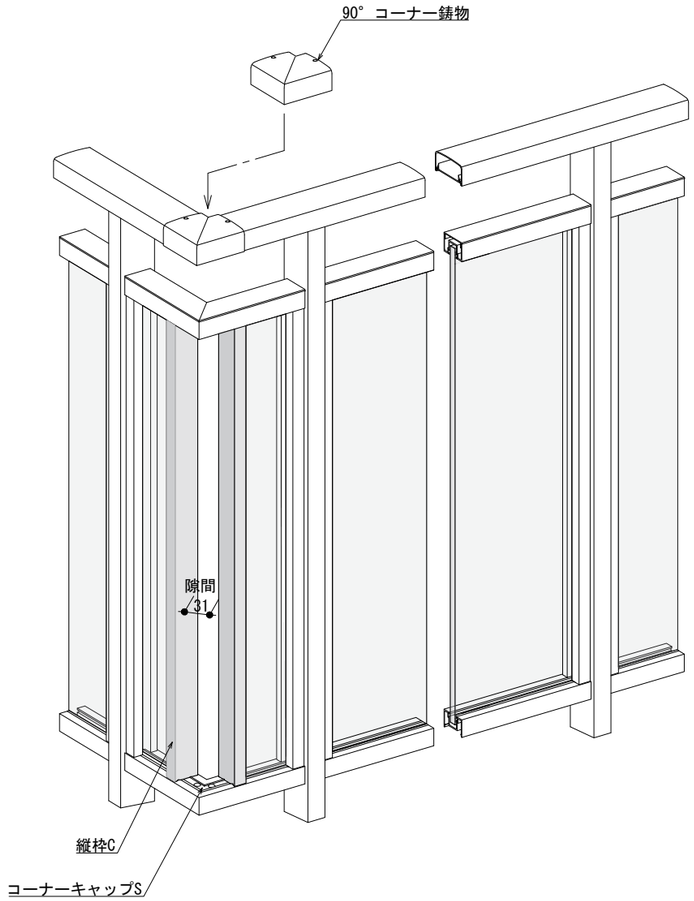

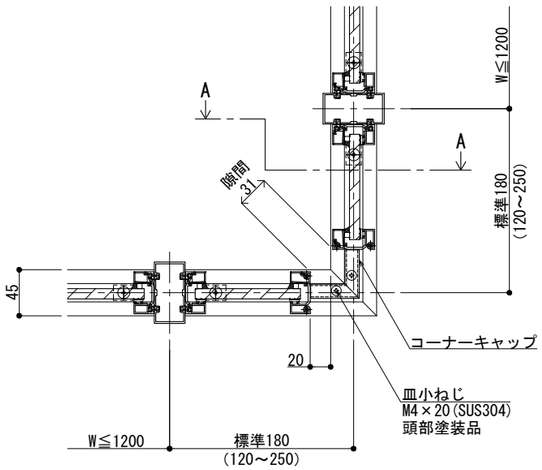

下弦材納まり 出隅コーナー（90°）

改訂年月日	概　要	特記事項
改訂		
⚠		

シルバーライン 井上商事株式会社

作成	設計	担当	検印	工事名	縮尺	通し番号
					A1 1:3　A3 1:6	／ 枚の内
作成年月日		タイプ		図名	区分	図面番号
				2Pタイプ 出隅コーナー（90°） 4辺支持納まり		

＊管理番号＊ OOOOOOOOO.OOO

変更:2025.08.06

制定:2025.06.20

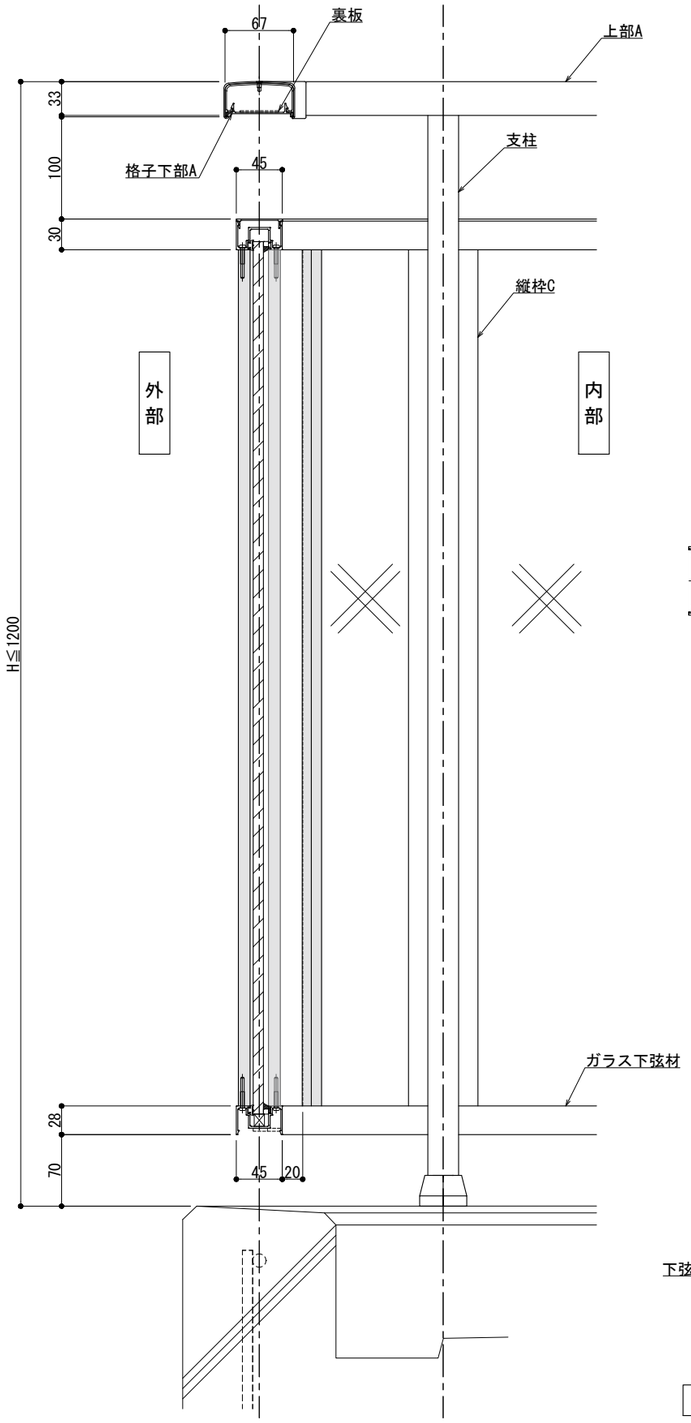

縦断面図

(A － A)

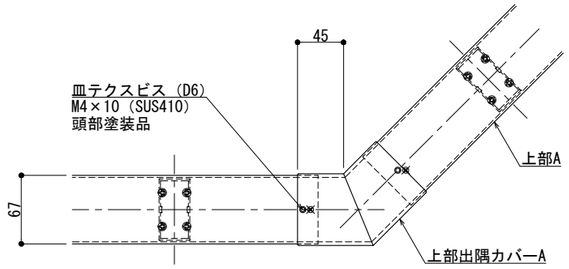

上部納まり 出隅コーナー（自在）

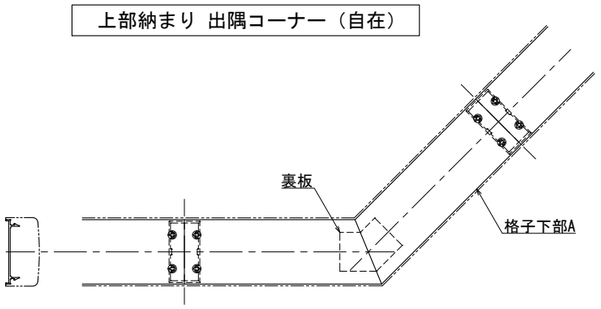

下部納まり 出隅コーナー（自在）

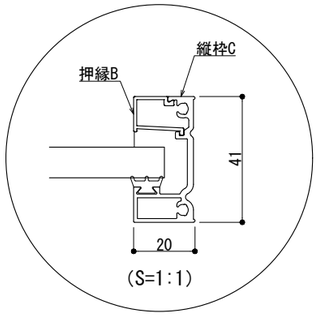

(S=1:1)

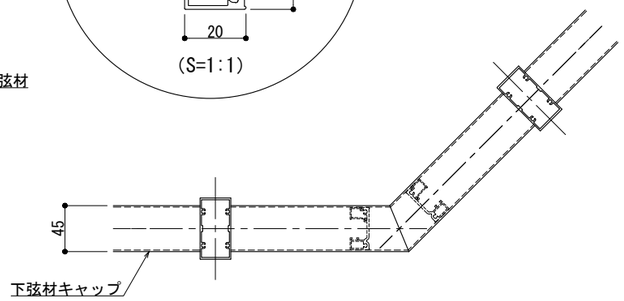

下弦材キャップ納まり 出隅コーナー（自在）

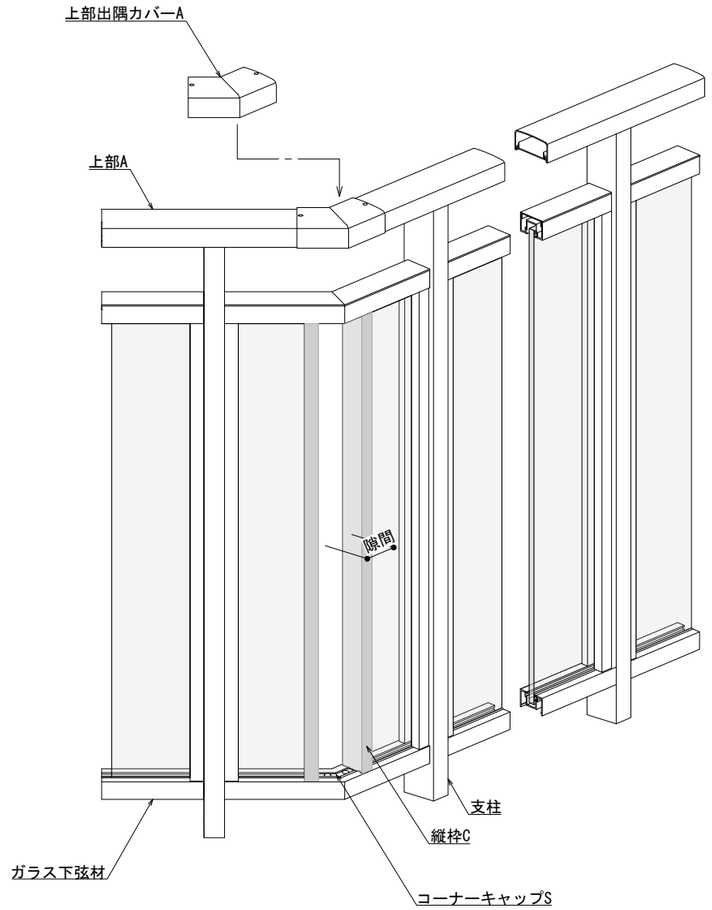

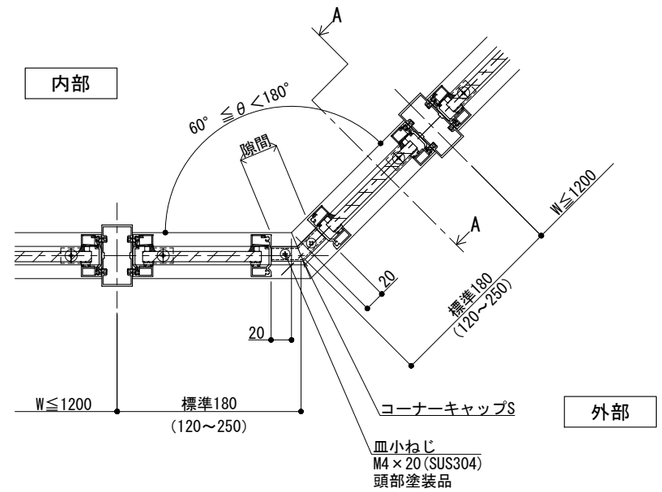

下弦材納まり 出隅コーナー（自在）

変更:2025.08.06

制定:2025.06.25

改訂	改訂年月日	概　要	特記事項
	・・・		
	・・・		
△	・・・	・	

シルバーライン
井上商事株式会社

作成	設計	担当	検印	工事名	縮尺	通し番号
・	・	・	・		A1 1:3　A3 1:6	・ ／ ・ 枚の内
作成年月日		タイプ		図名	区分	図面番号
・		・		2Pタイプ 出隅コーナー（自在）4辺支持納まり	■	■・■・■

＊ 管理番号 ＊ OOOOOOOOO. OOO

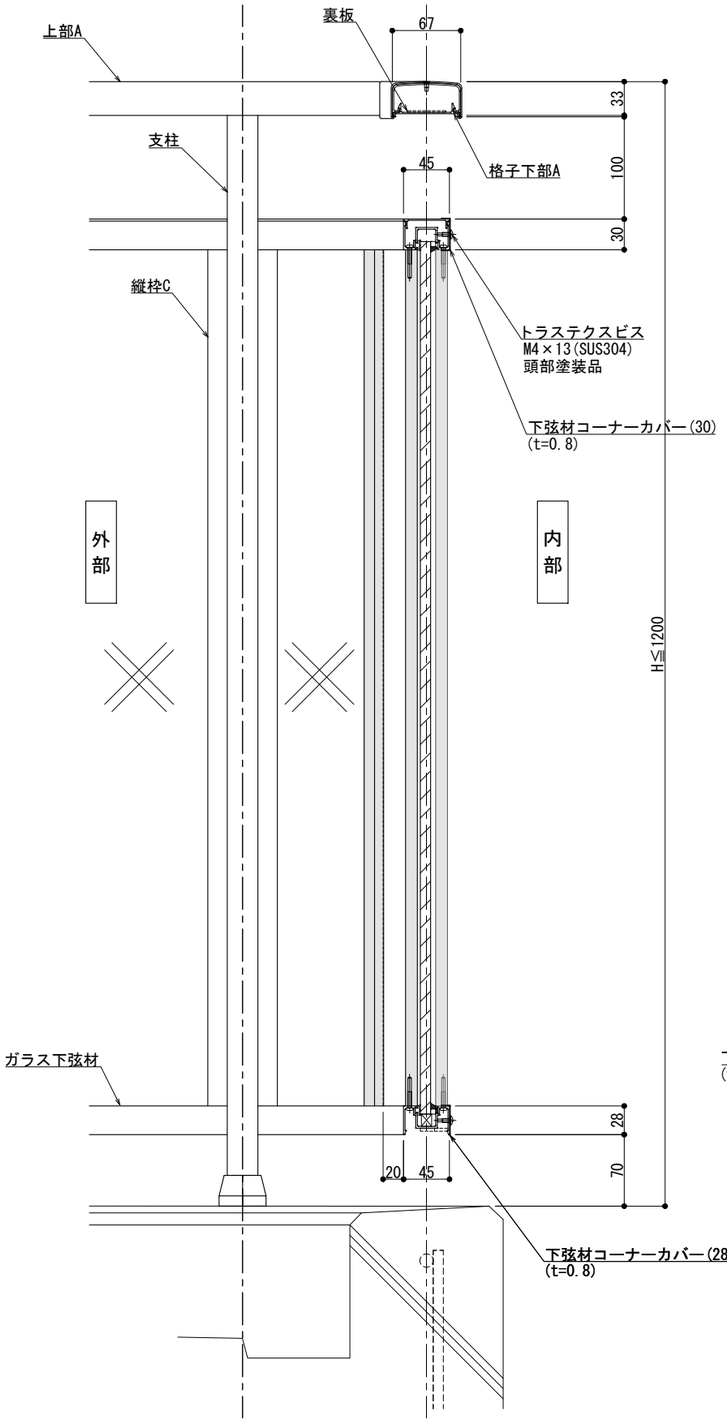

縦断面図

(A － A)

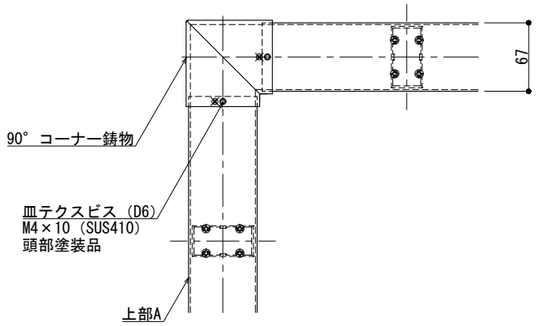

上部納まり 入隅コーナー（90°）

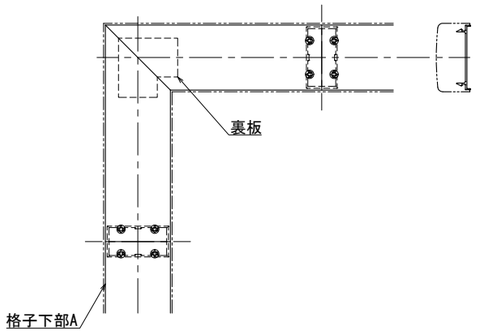

下部納まり 入隅コーナー（90°）

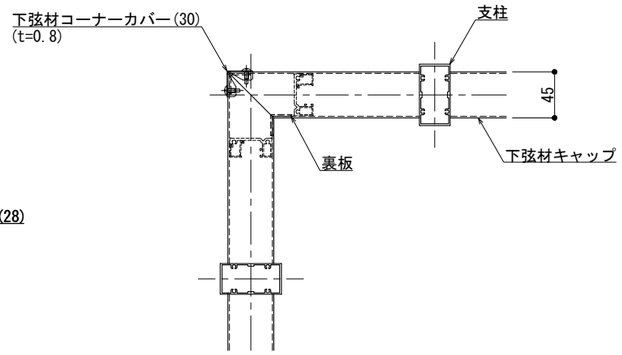

下弦材キャップ納まり 入隅コーナー（90°）

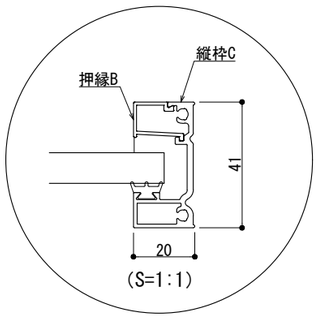

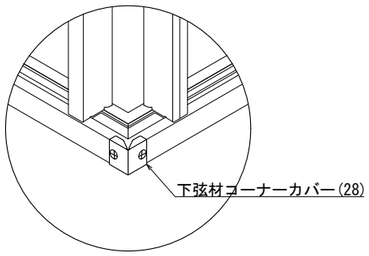

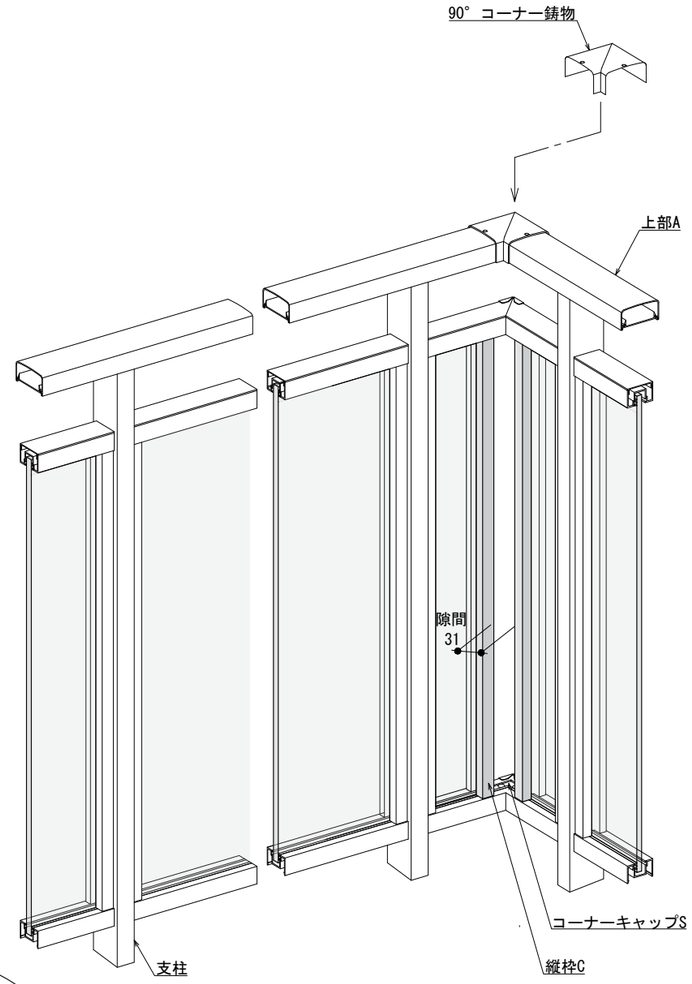

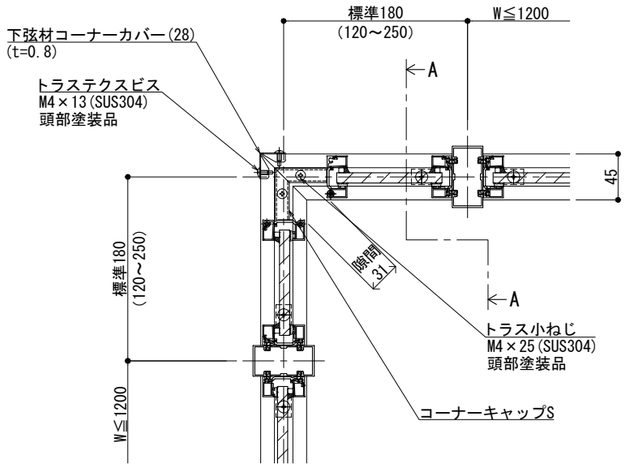

下弦材納まり 入隅コーナー（90°）

改訂年月日	概　要	特記事項
改訂		
△		

シルバーライン
井上商事株式会社

作成	設計	担当	検印	工事名	縮尺	通し番号
					A1 1:3　A3 1:6	・ ／ ・ 枚の内
作成年月日	タイプ	図名			区分	図面番号
		2Pタイプ 入隅コーナー 4辺支持納まり			■	■・■・■

＊ 管理番号 ＊ OOOOOOOOO, OOO

制定:2025.06.20
変更:2025.08.06

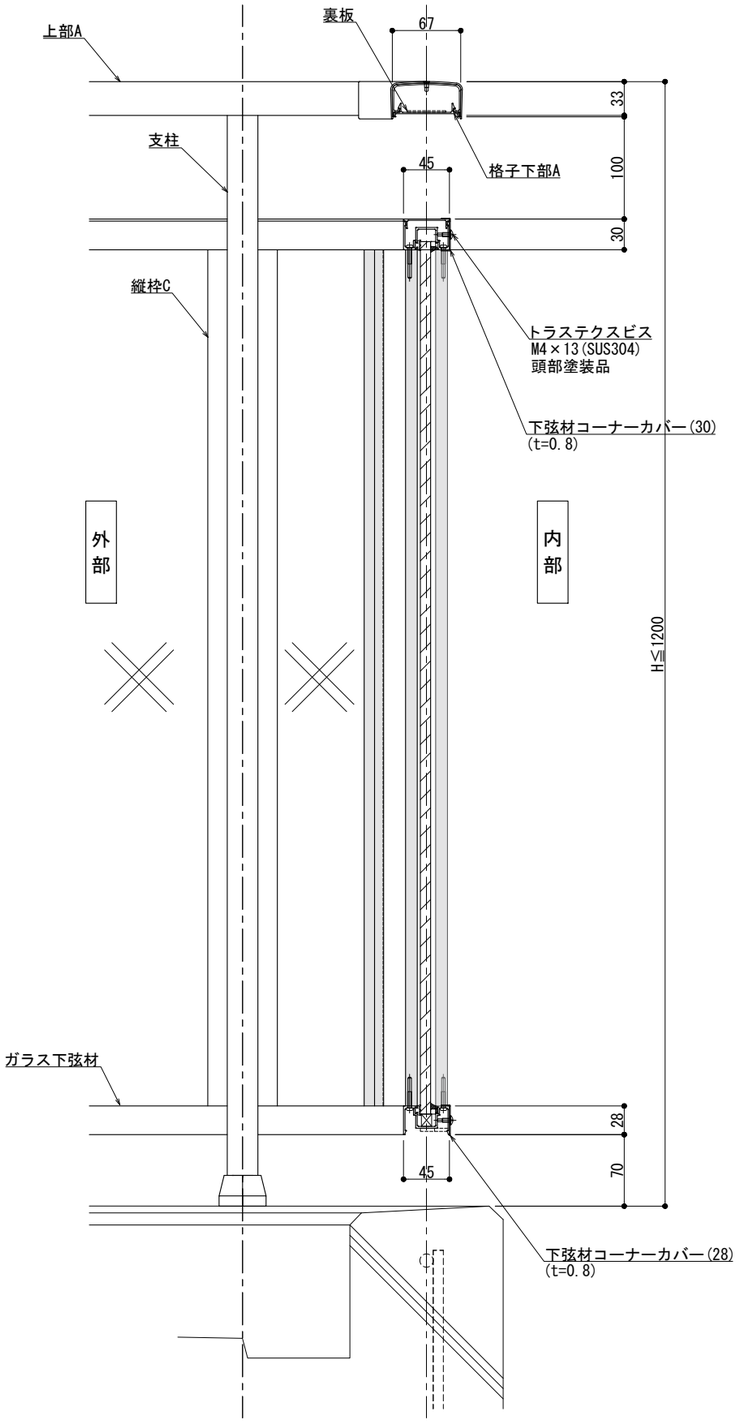

縦断面図

(A － A)

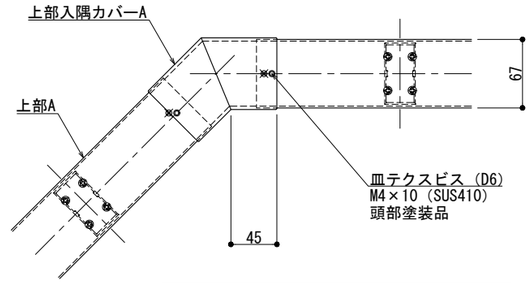

上部納まり 入隅コーナー（自在）

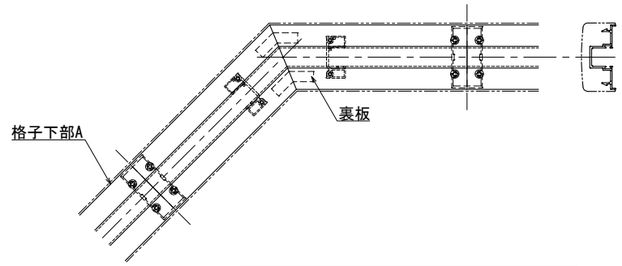

下部納まり 入隅コーナー（自在）

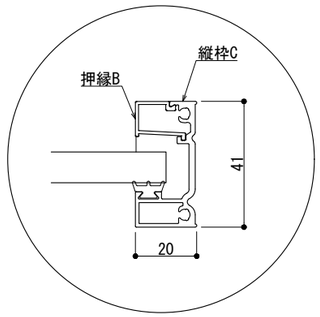

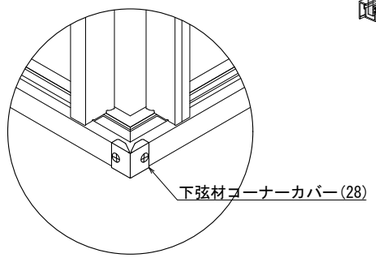

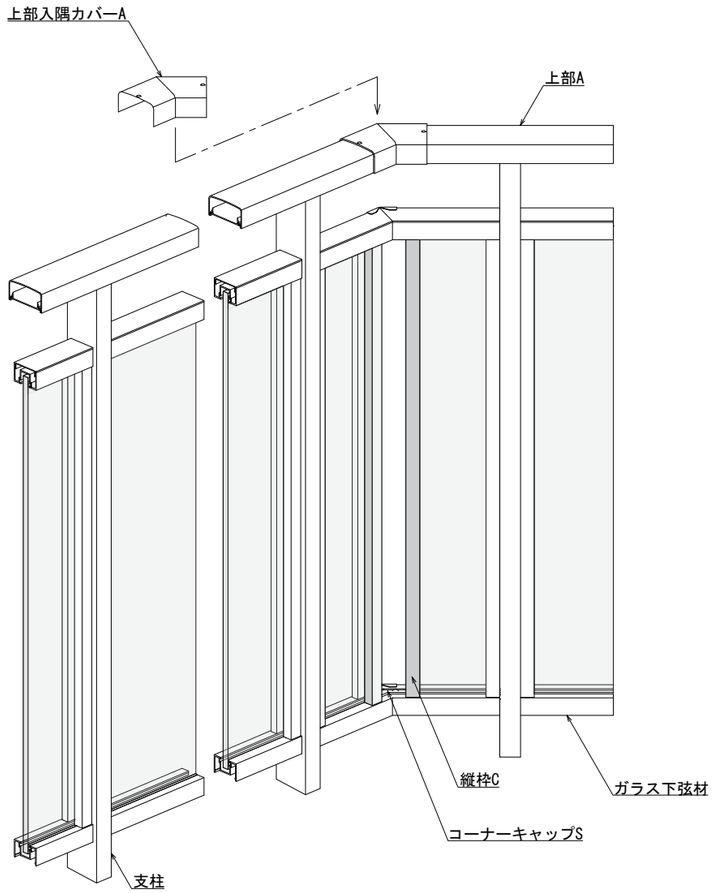

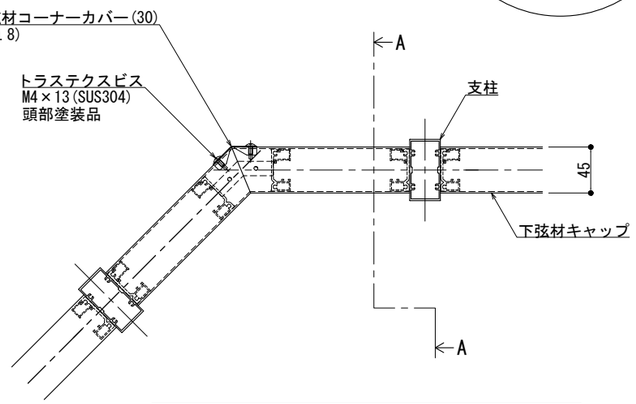

下弦材キャップ納まり 入隅コーナー（自在）

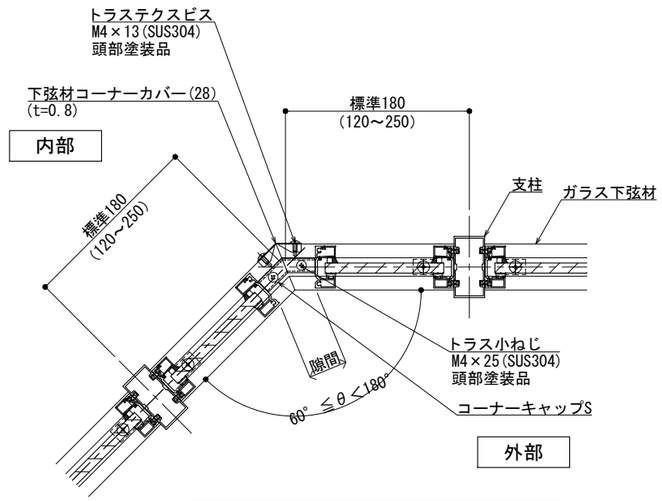

下弦材納まり 入隅コーナー（自在）

改訂	改訂年月日	概　要	特記事項
	・・・		
	・・・		
	・・・		
△	・・・	・	

シルバーライン
井上商事株式会社

作成	設計	担当	検印	工事名	縮尺	通し番号
・	・	・	・		A1 1:3　A3 1:6	・ ／・ 枚の内
作成年月日		タイプ		図名	区分	図面番号
・		・		2Pタイプ 入隅コーナー 自在 4辺支持納まり	■	■・■・■

＊ 管理番号 ＊ 000000000, 000

変更:2025.08.06

制定:2025.06.20

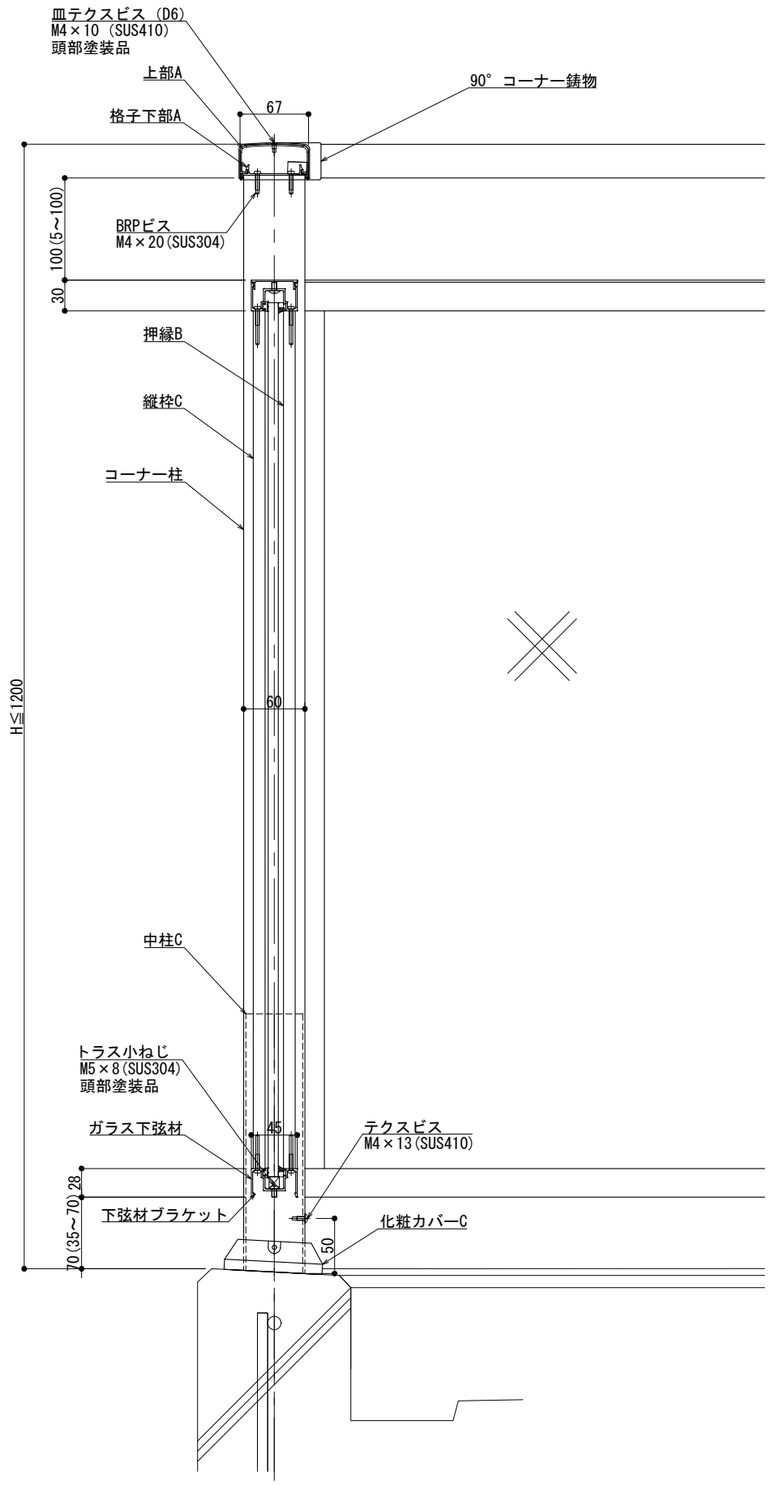

縦断面図

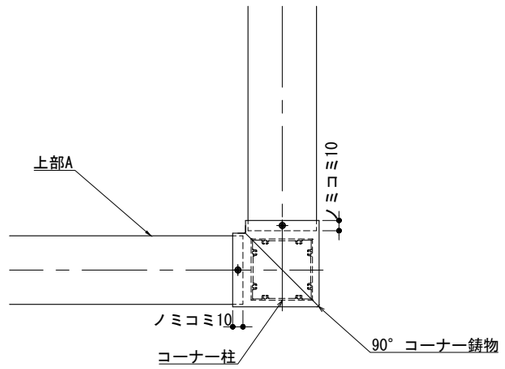

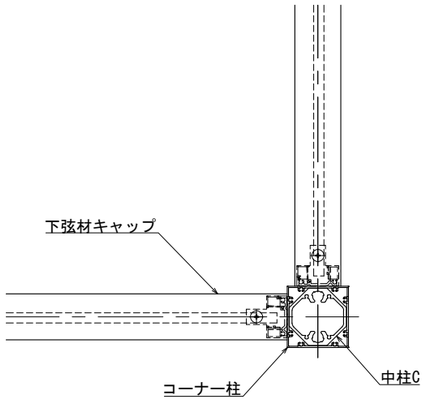

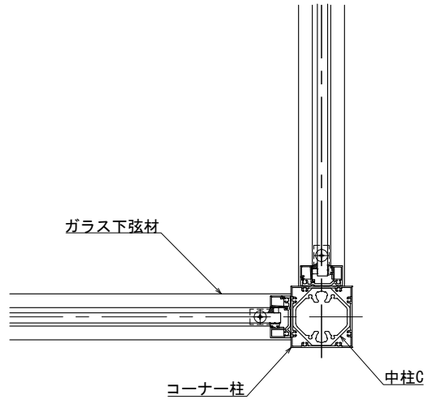

変更:2025.05.19

改訂	改訂年月日	概　要	特記事項
△1	・・・・・	・	

新定:

シルバーライン
井上商事株式会社

作成	設計	担当	検印	工事名	縮尺	通し番号
・	・	・	・	・	A1 1:3　A3 1:6	・ ／ ・ 枚の内
作成年月日		タイプ		図名	区分	図面番号
・		・		支柱あり 90° コーナー　2Pタイプ納まり図	■	■ ■ ■ ■

＊ 管理番号 ＊　OOOOOOOOO. OOO

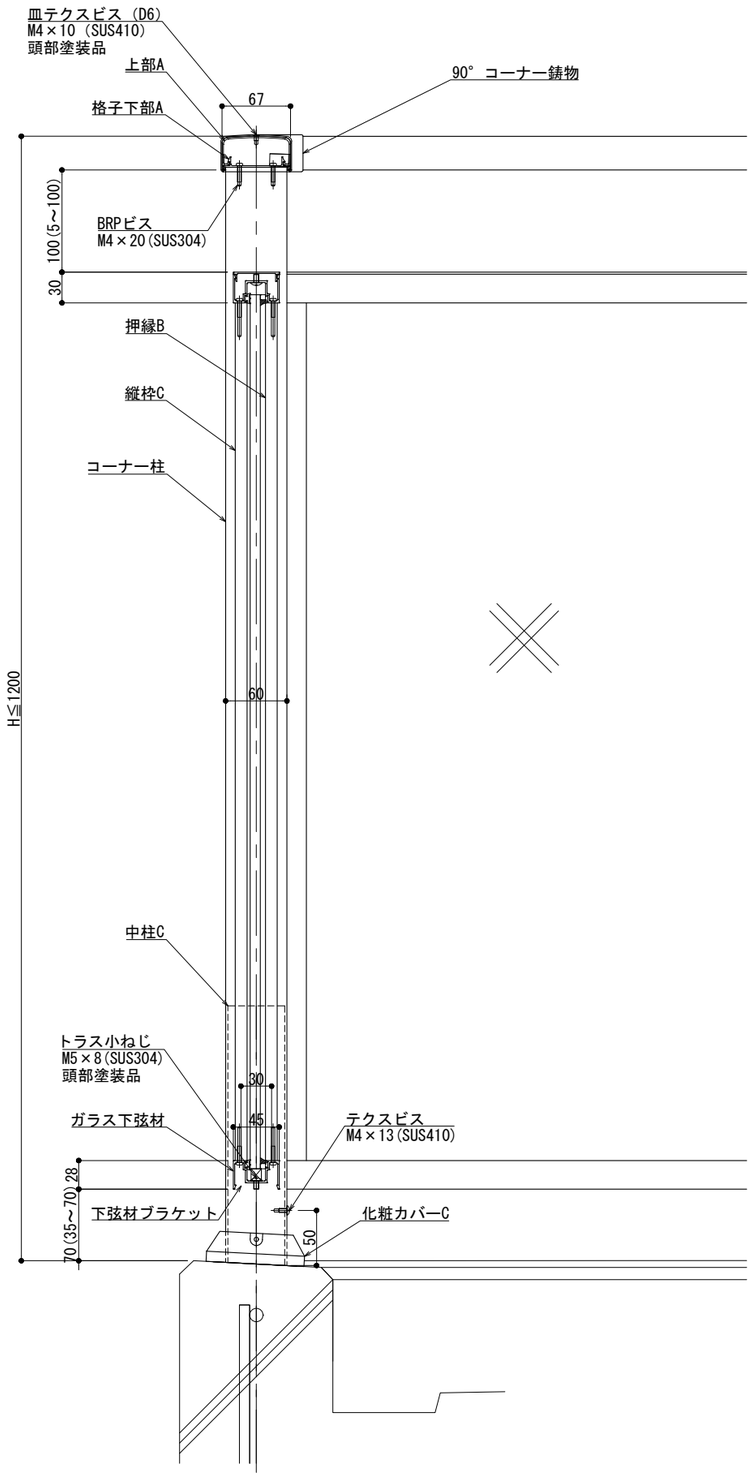

縦断面図

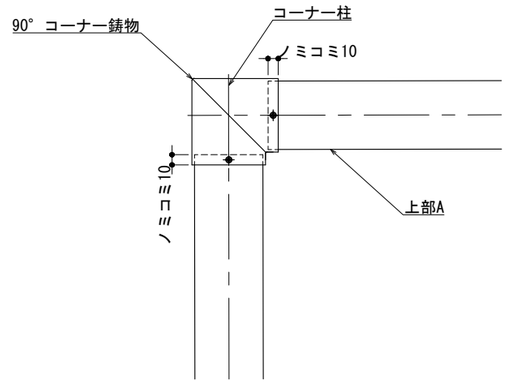

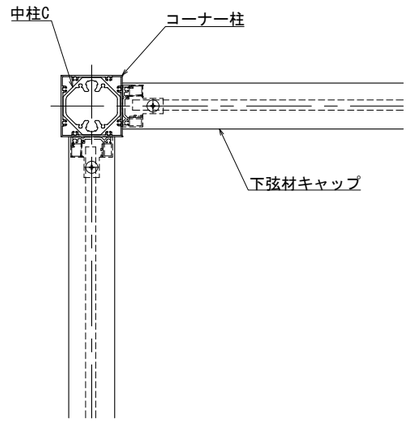

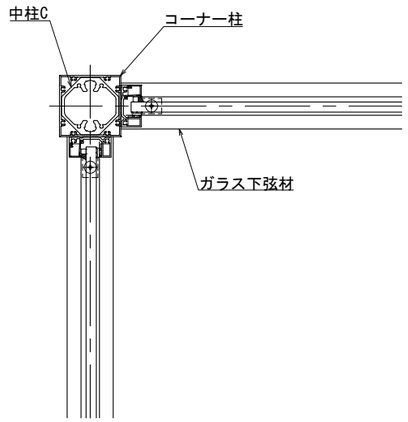

変更:2025.05.19

改訂	改訂年月日	概　要	特記事項
	・・・		
	・・・		
	・・・		
△1	・・・	・	

新定:

シルバーライン
井上商事株式会社

作成	設計	担当	検印	工事名	縮尺	通し番号
・	・	・	・	・	A1 1:3　A3 1:6	・ ／ ・ 枚の内
作成年月日		タイプ		図名	区分	図面番号
・		・		支柱あり 90° コーナー　2Pタイプ納まり図	■	■ ■ ■ ■

＊ 管理番号 ＊ OOOOOOOOO. OOO