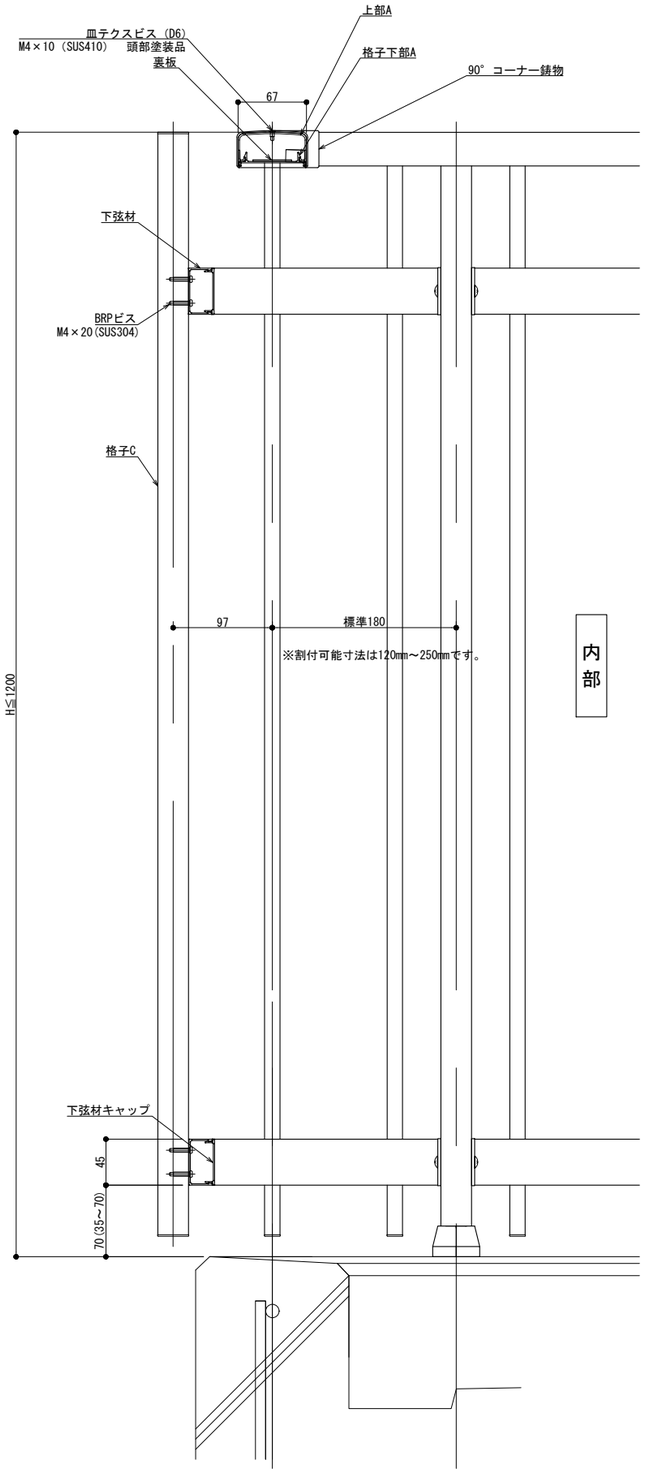

縦断面図

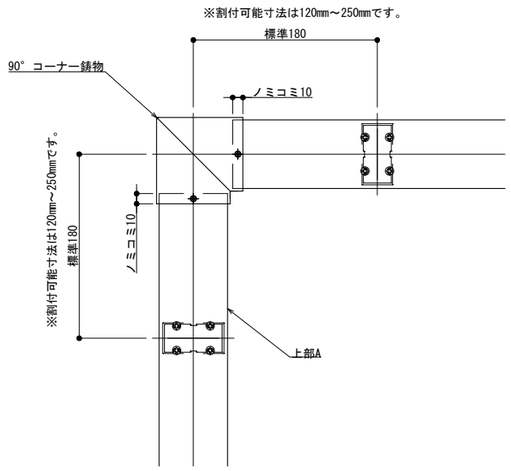

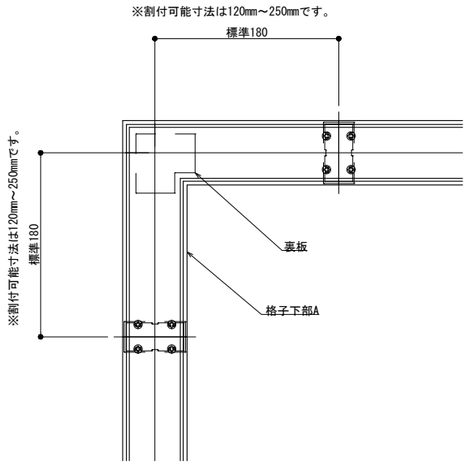

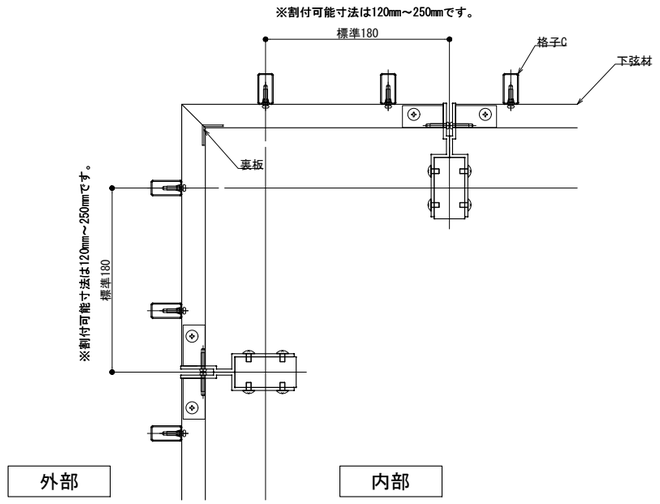

変更:2023.02.07

制定:

改訂	改訂年月日	概　要	特記事項
⚠	・・・	・	

シルバーライン
井上商事株式会社

作成	設計	担当	検印	工事名	縮尺	通し番号
・	・	・	・	・	A1 1:3　A3 1:6	・／・ 枚の内
作成年月日		タイプ		図名	区分	図面番号
・		・		FMKタイプ　90° コーナー　納まり図(出隅)	■	■・■・■

＊管理番号＊ OOOOOOOOO,OOO

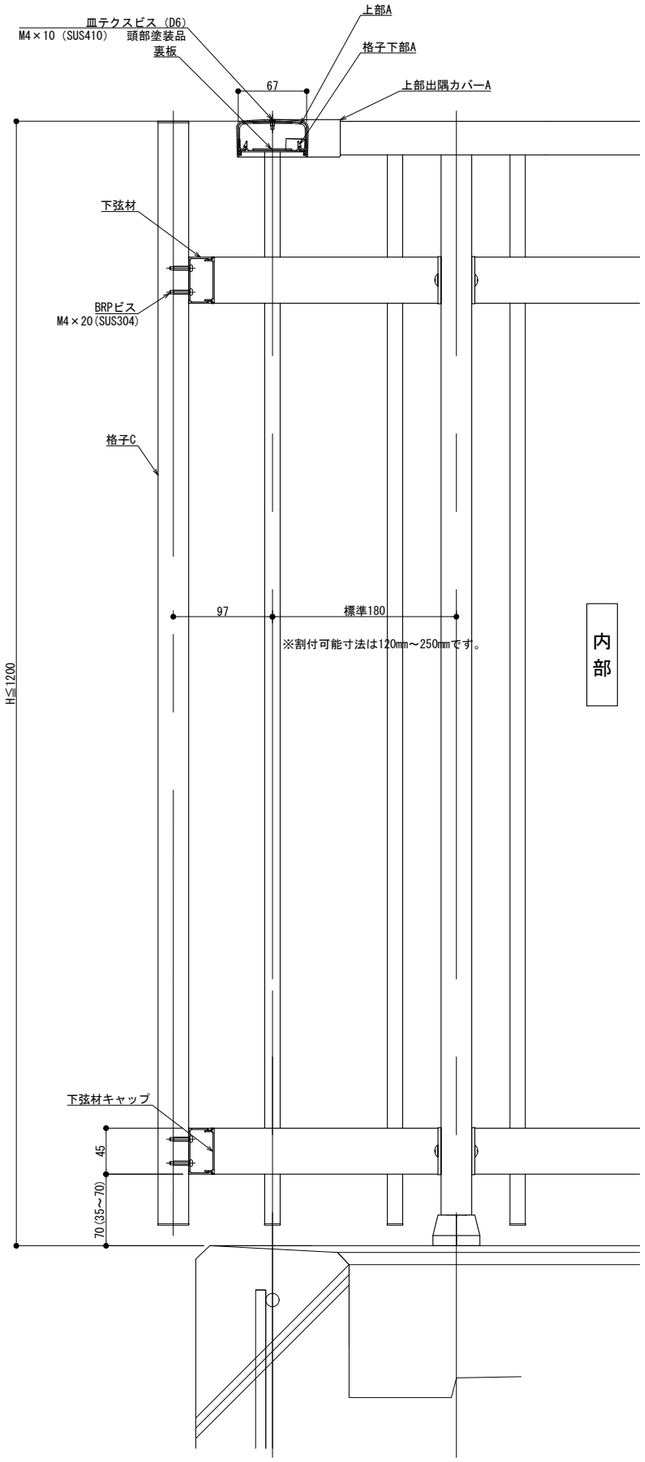

縦断面図

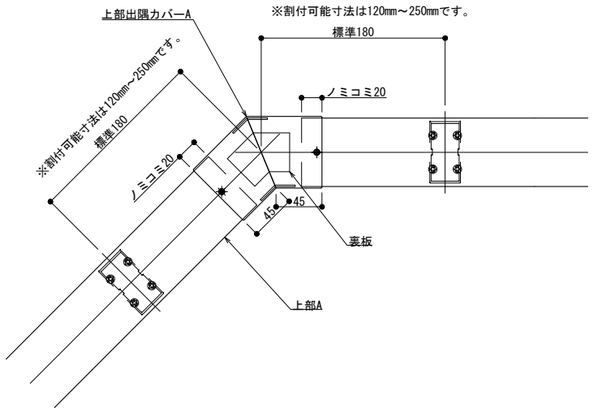

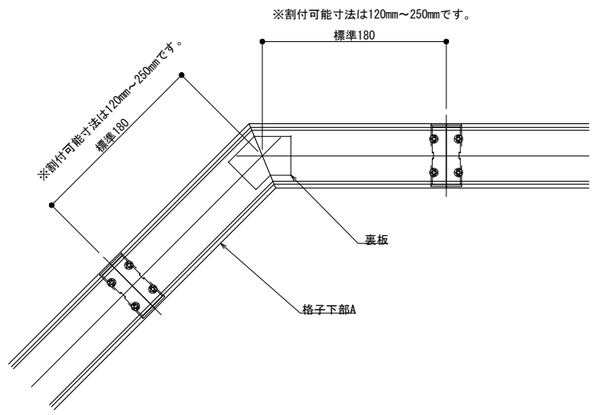

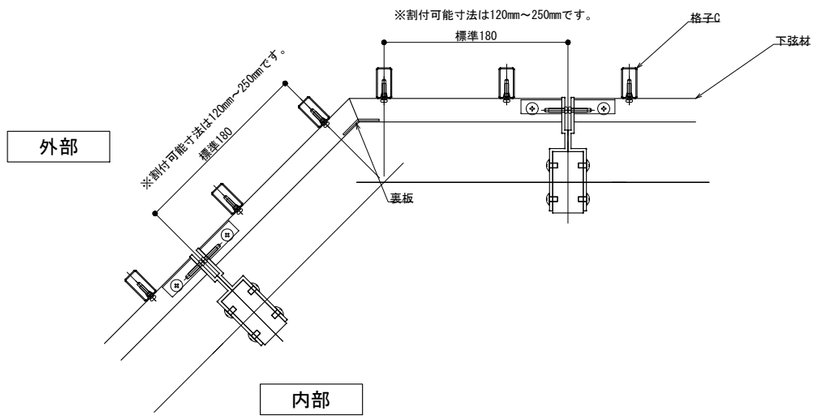

外部

内部

改訂	改訂年月日	概　要	特記事項
	・・		
	・・		
△	・・	・	

シルバーライン
井上商事株式会社

作成	設計	担当	検印	工事名	縮尺	通し番号
・	・	・	・	・	A1 1:3　A3 1:6	・／・ 枚の内
作成年月日	タイプ			図名	区分	図面番号
・	・			FMKタイプ　自在コーナー　納まり図(出隅)	■	■・■・■

＊管理番号＊ OOOOOOOOO,OOO

変更 2023.02.07
新定

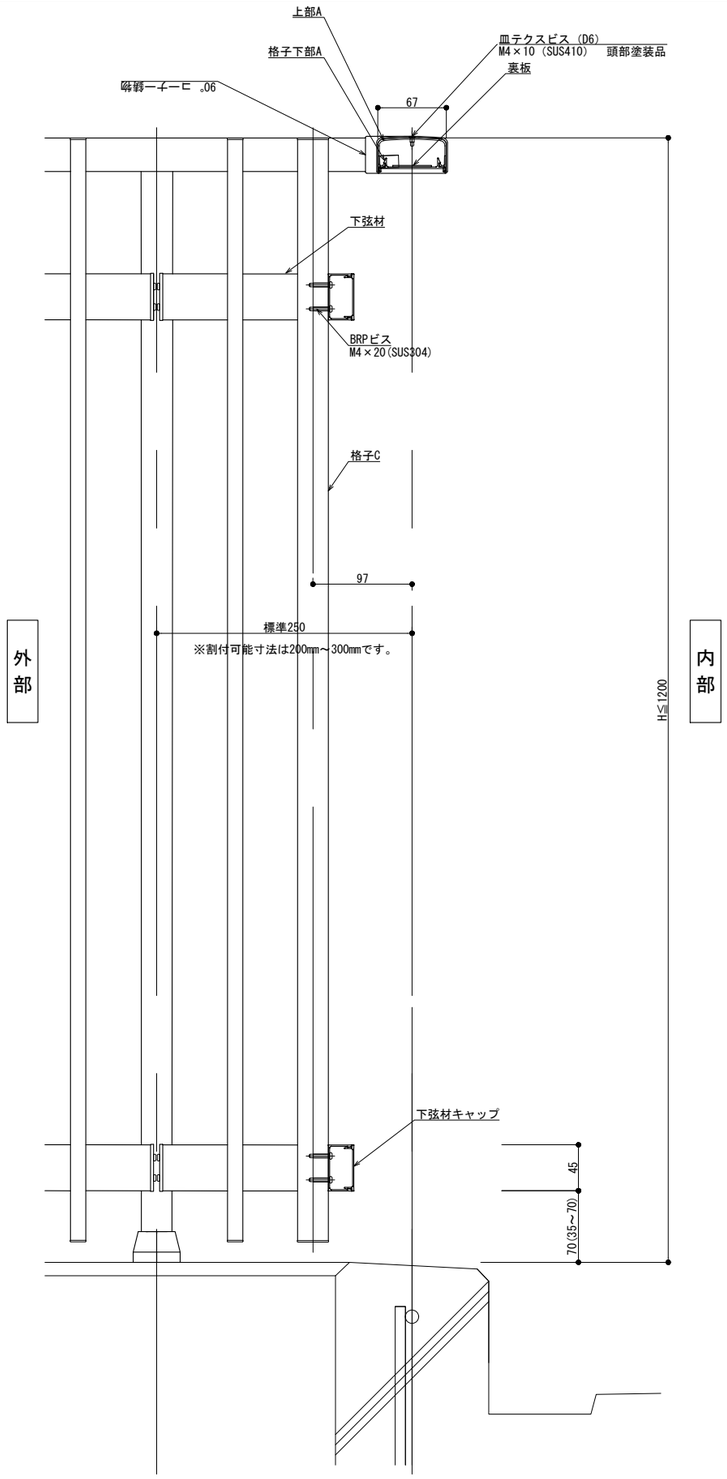

縦断面図

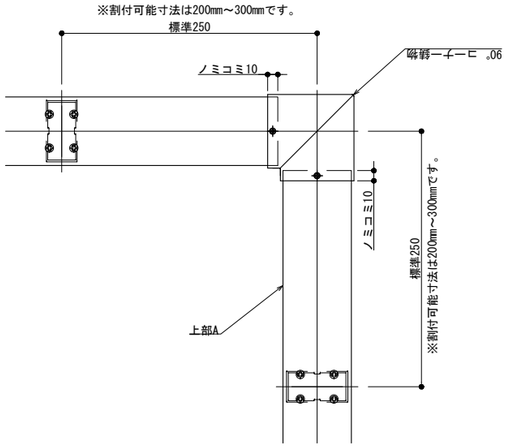

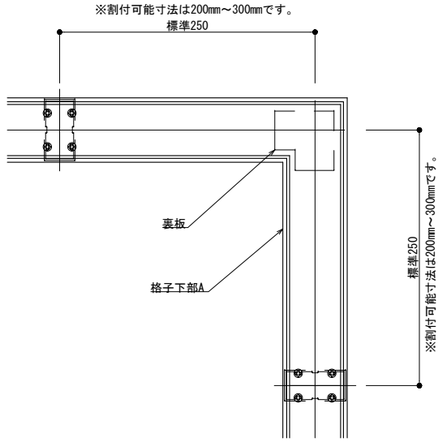

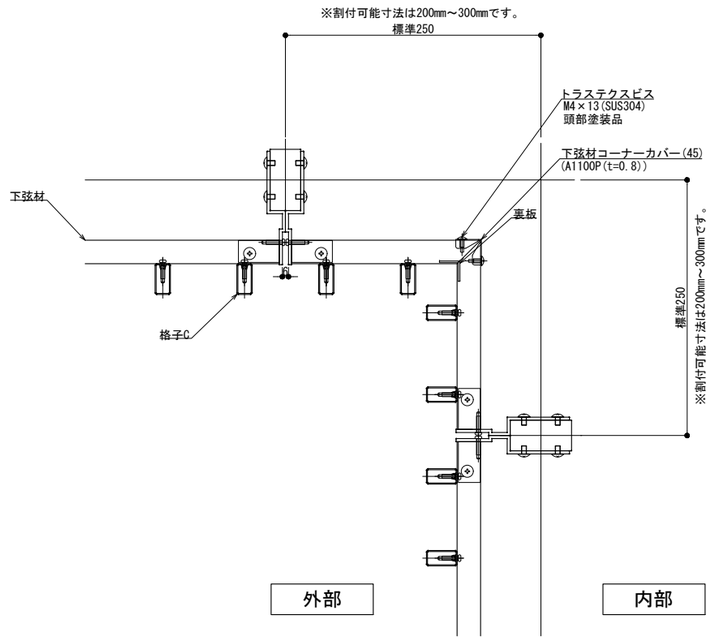

改訂	改訂年月日	概　要	特記事項
△	・・・	・	

シルバーライン 井上商事株式会社	作成 ・	設計 ・	担当 ・	検印 ・	工事名 ・	縮尺 A1 1:3　A3 1:6	通し番号 ・／・ 枚の内
	作成年月日 ・		タイプ ・		図名 FMKタイプ　90°コーナー　納まり図(入隅)	区分 ■	図面番号 ■・■・■
						＊管理番号＊	OOOOOOOOO, OOO

変更：2023.02.07

制定：

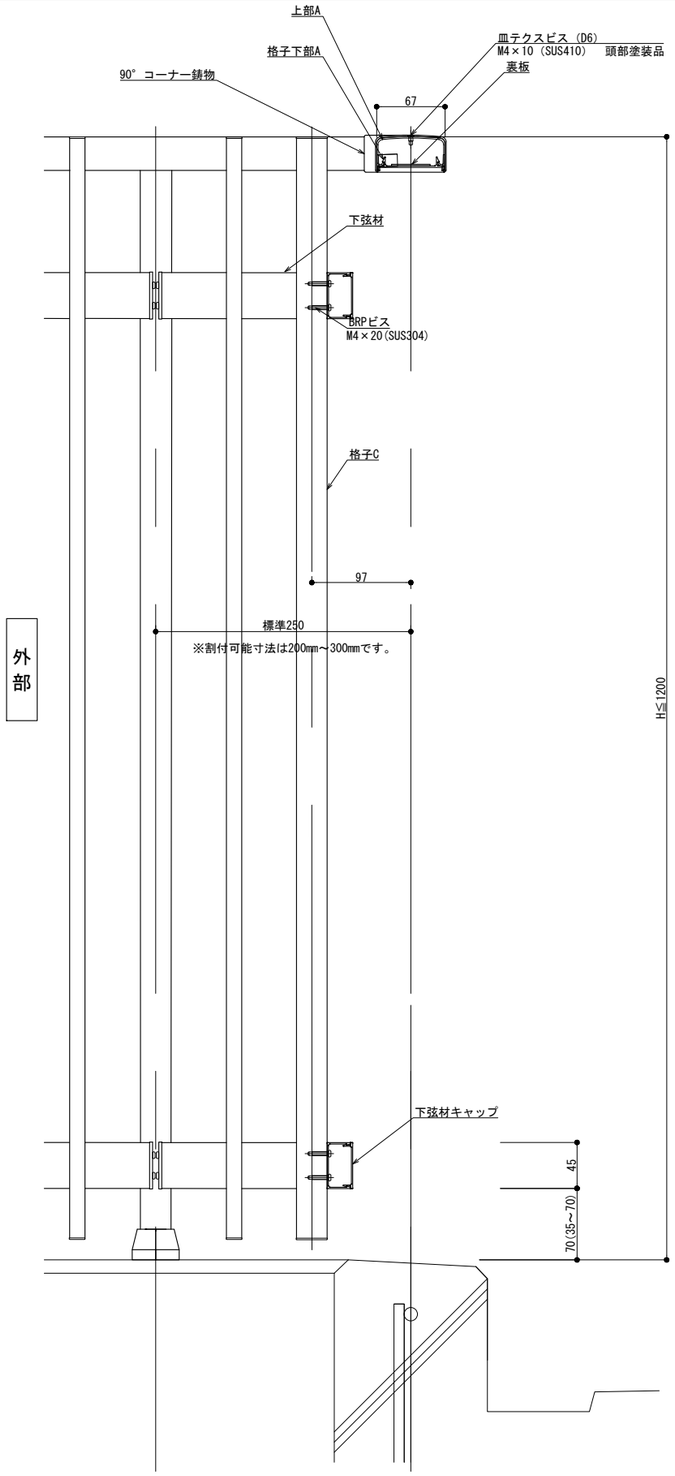

縦断面図

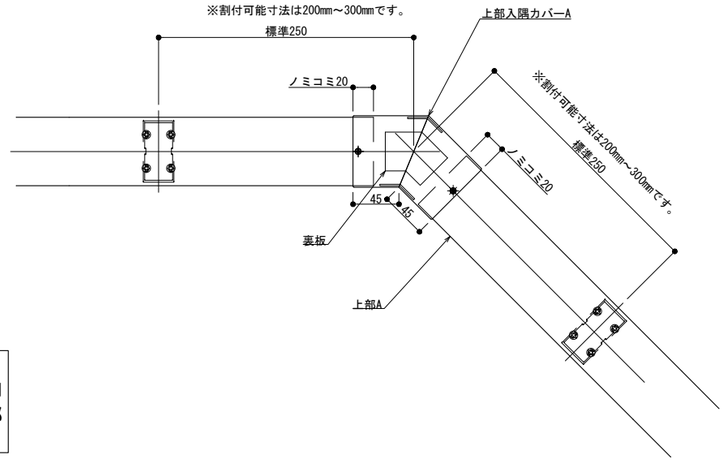

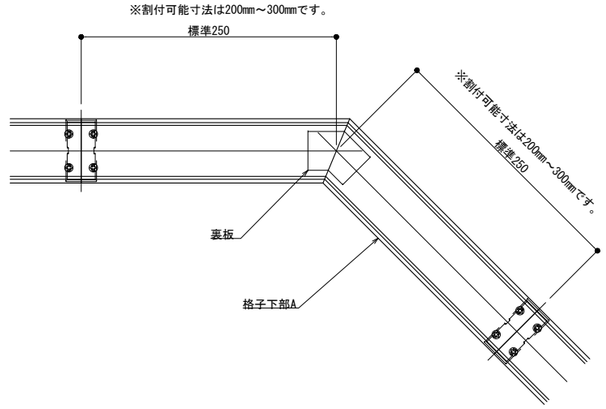

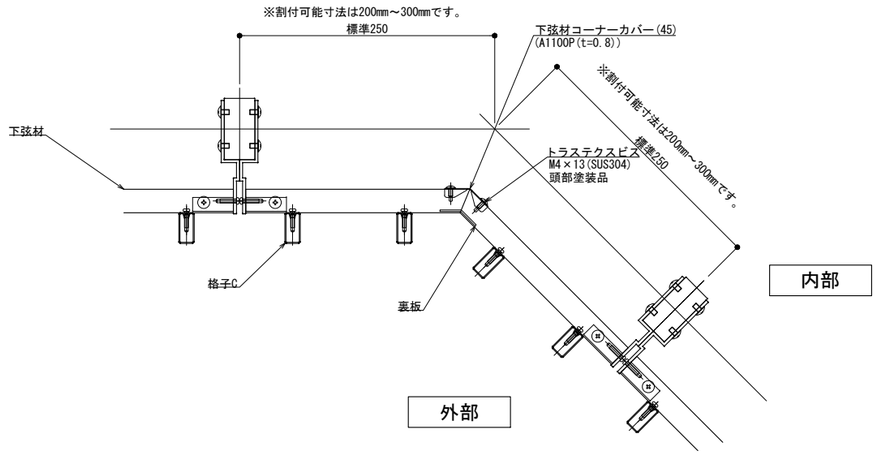

内部

改訂	改訂年月日	概　要	特記事項
	・	・	・

作成 ・	設計 ・	担当 ・	検印 ・	工事名 ・	縮尺 A1 1:3　A3 1:6	通し番号 ・／・ 枚の内
作成年月日 ・		タイプ ・		図名 FMKタイプ　自在コーナー　納まり図(入隅)	区分 ■	図面番号 ■・■・■

シルバーライン
井上商事株式会社

＊管理番号＊ OOOOOOOOO.OOO

変更 2023.02.07
新定