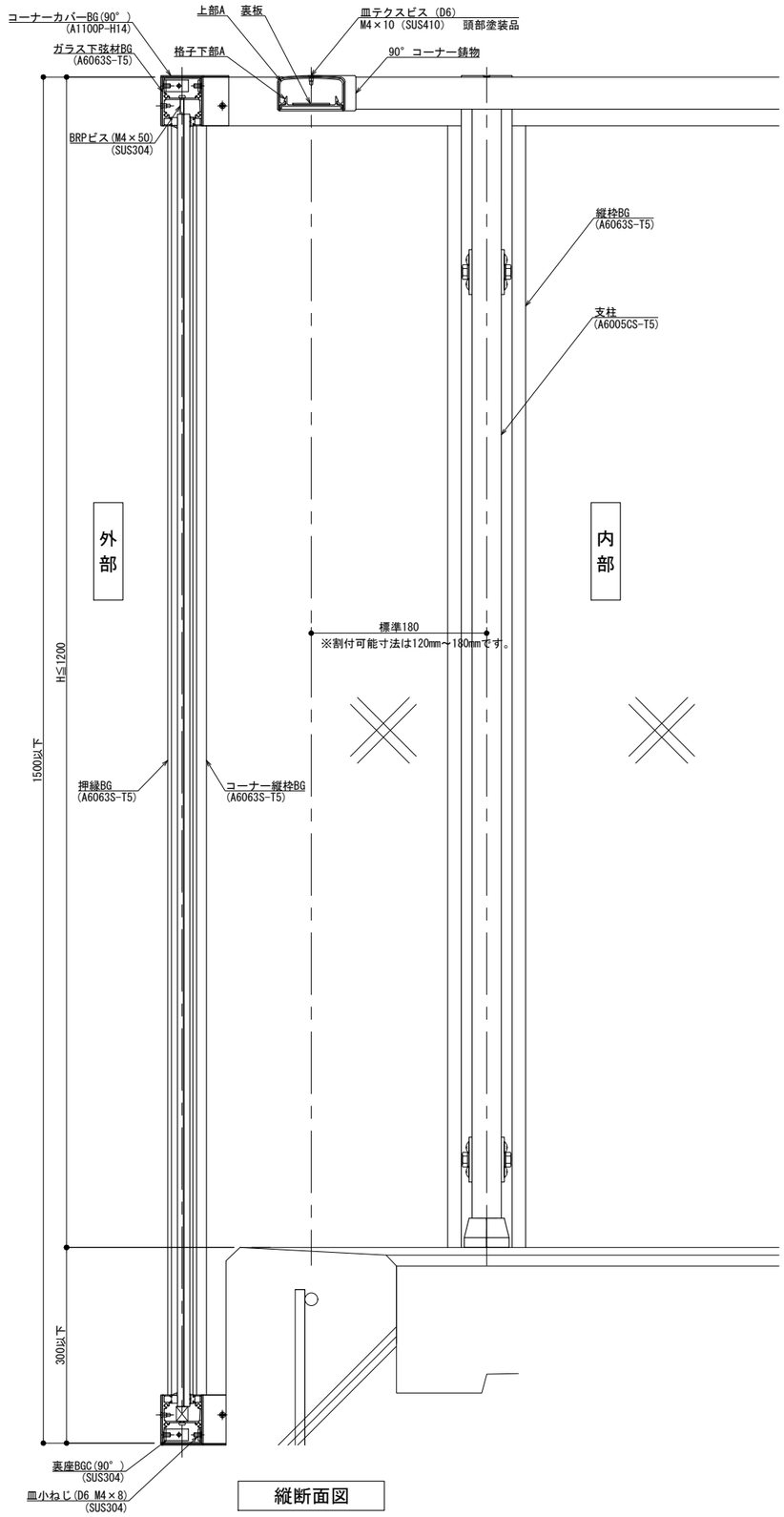

縦断面図

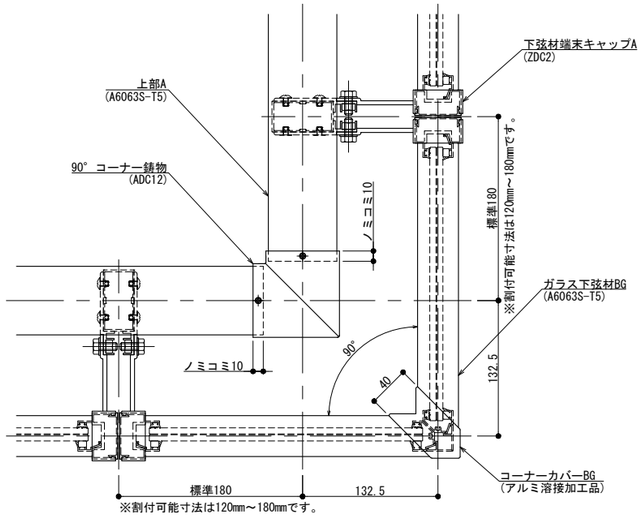

90° コーナー（上部A納まり）

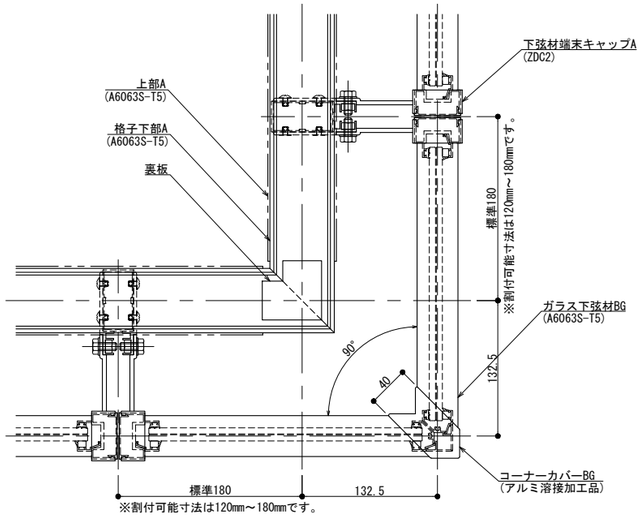

90° コーナー（格子下部A納まり）

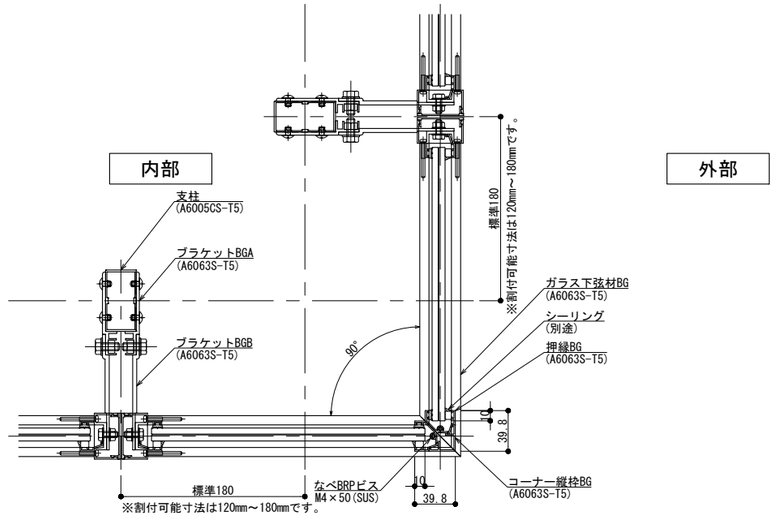

90° コーナー（ガラス下弦材BG納まり）

改訂	改訂年月日	概要	特記事項
1			

シルバーライン
井上商事株式会社

作成	設計	担当	検印	工事名	縮尺	通し番号
					A1 1:3 A3 1:6	／ 枚の内
作成年月日		タイプ		図名 90° コーナー(出隅) BGタイプ納まり図	区分	図面番号

＊管理番号＊ OOOOOOOOO.OOO

変更：

制定:2025.1.29

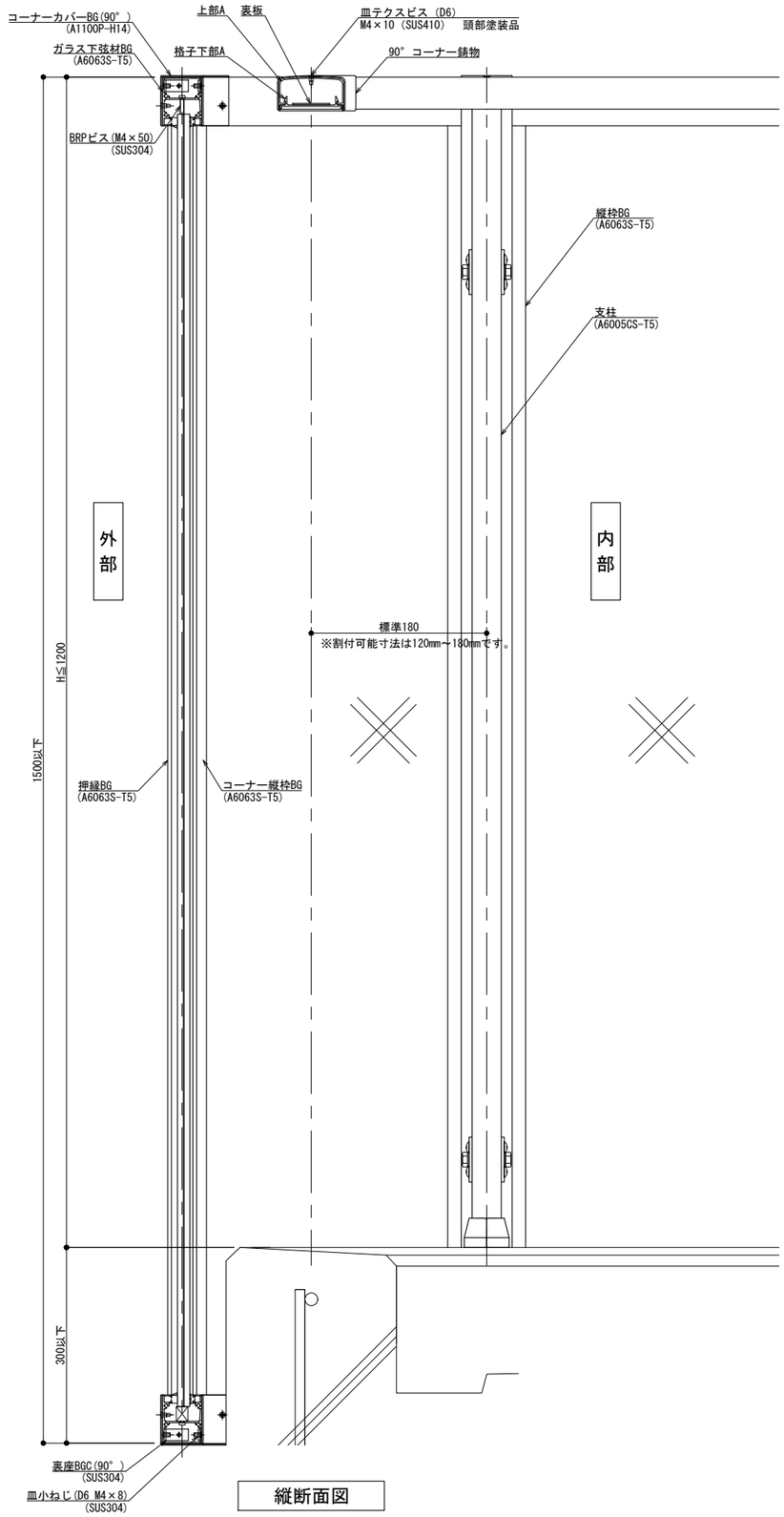

縦断面図

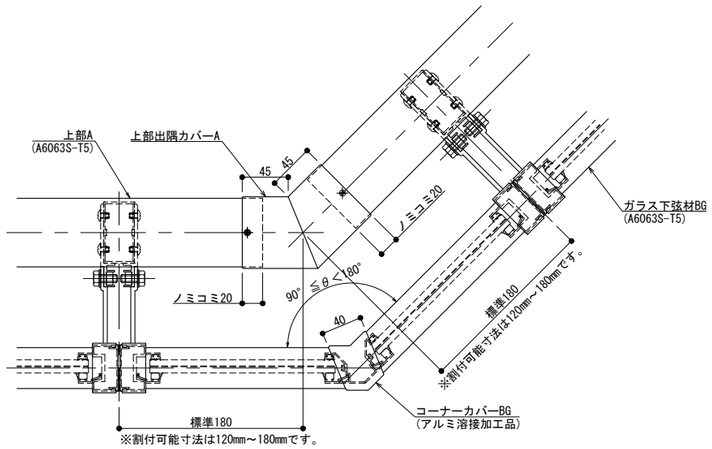

自在コーナー（上部A納まり）

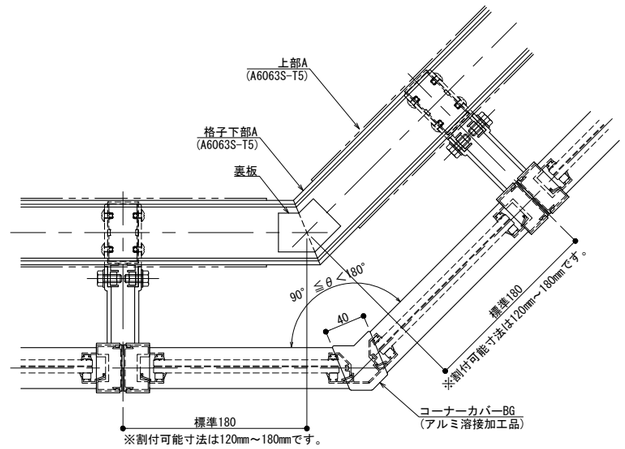

自在コーナー（格子下部A納まり）

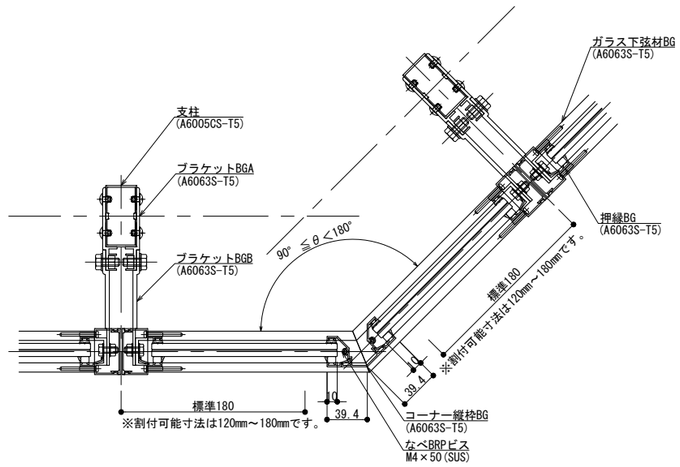

自在コーナー（ガラス下弦材BG納まり）

改訂	改訂年月日	概要	特記事項
1	・・	・	・

シルバーライン
井上商事株式会社

作成	設計	担当	検印	工事名	縮尺	通し番号
・	・	・	・		A1 1:3 A3 1:6	・ ／ ・ 枚の内
作成年月日		タイプ		図名	区分	図面番号
・		・		自在コーナー(出隅) BGタイプ納まり図	■	■・■・■

＊管理番号＊ OOOOOOOOO.OOO

変更：

制定:2025.1.29

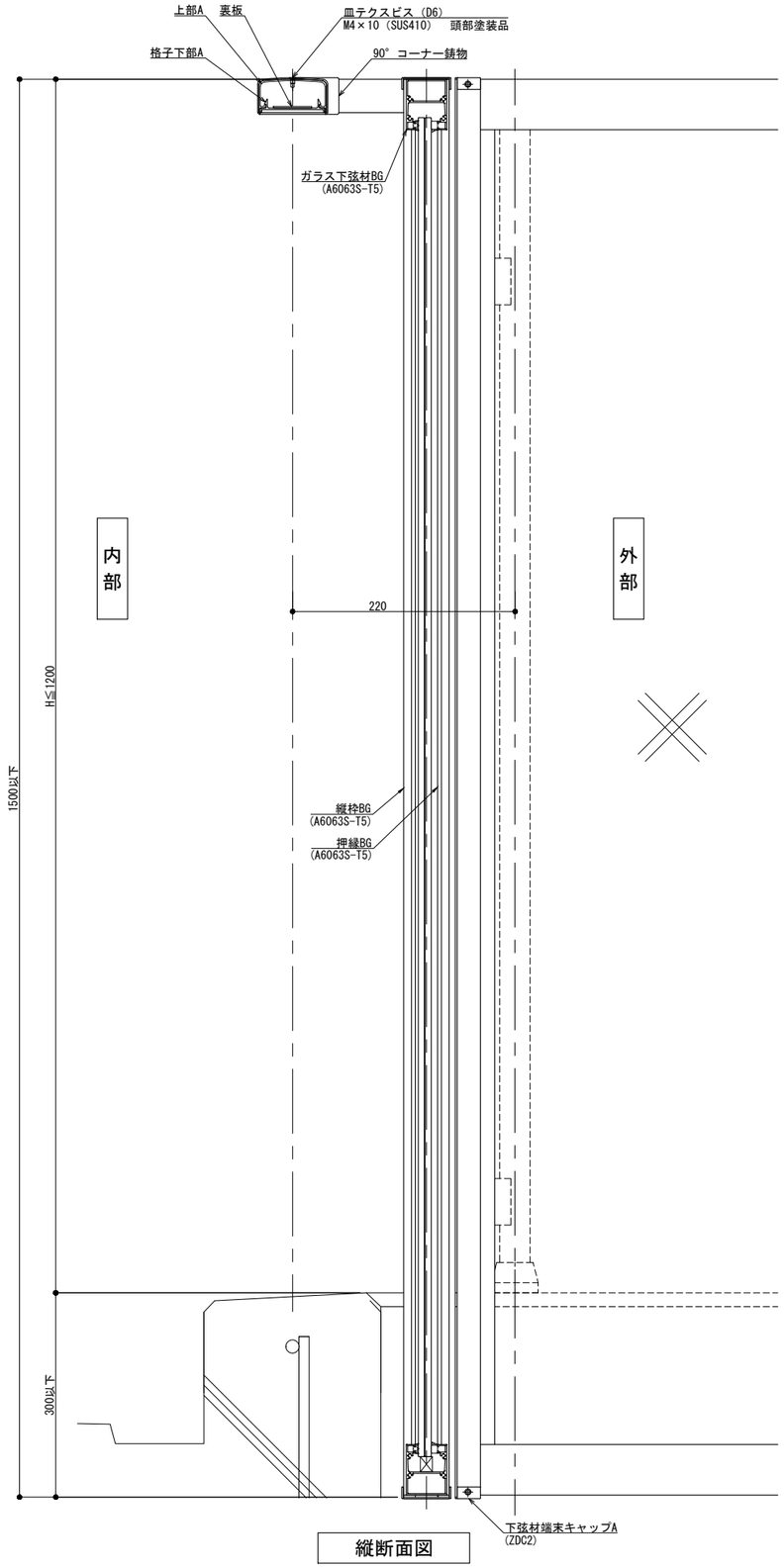

縦断面図

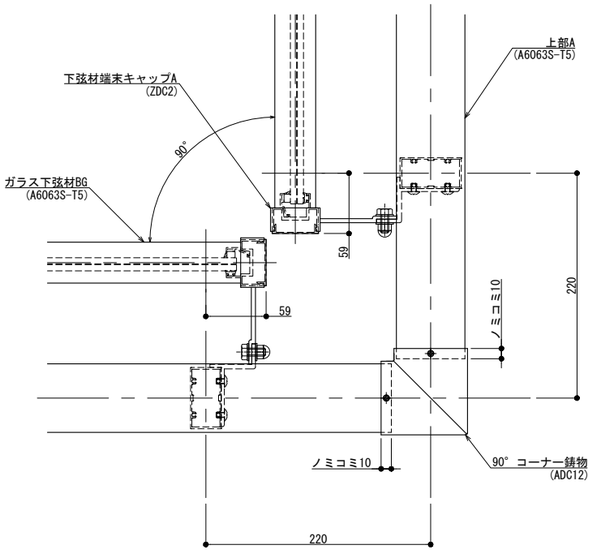

90° コーナー（上部A納まり）

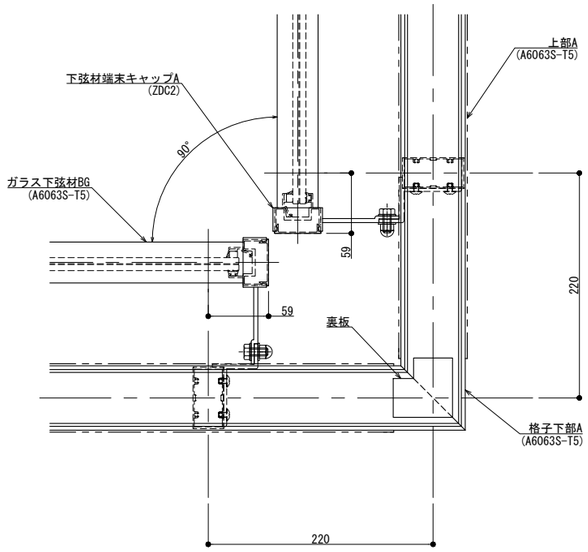

90° コーナー（格子下部A納まり）

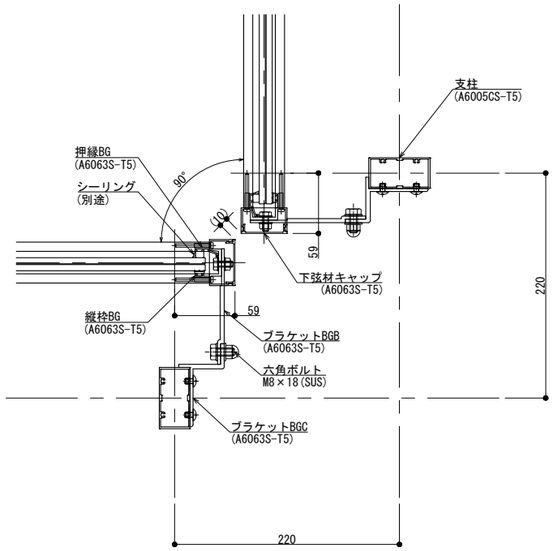

90° コーナー（ガラス下弦材BG納まり）

変更：

制定:2025.1.29

改訂	改訂年月日	概　要	特記事項
△			

シルバーライン
井上商事株式会社

作成	設計	担当	検印	工事名	縮尺	通し番号
					A1 1:3　A3 1:6	・／・ 枚の内
作成年月日		タイプ		図名	区分	図面番号
				90° コーナー(入隅)　BGタイプ納まり図		

＊管理番号＊ OOOOOOOOO.OOO

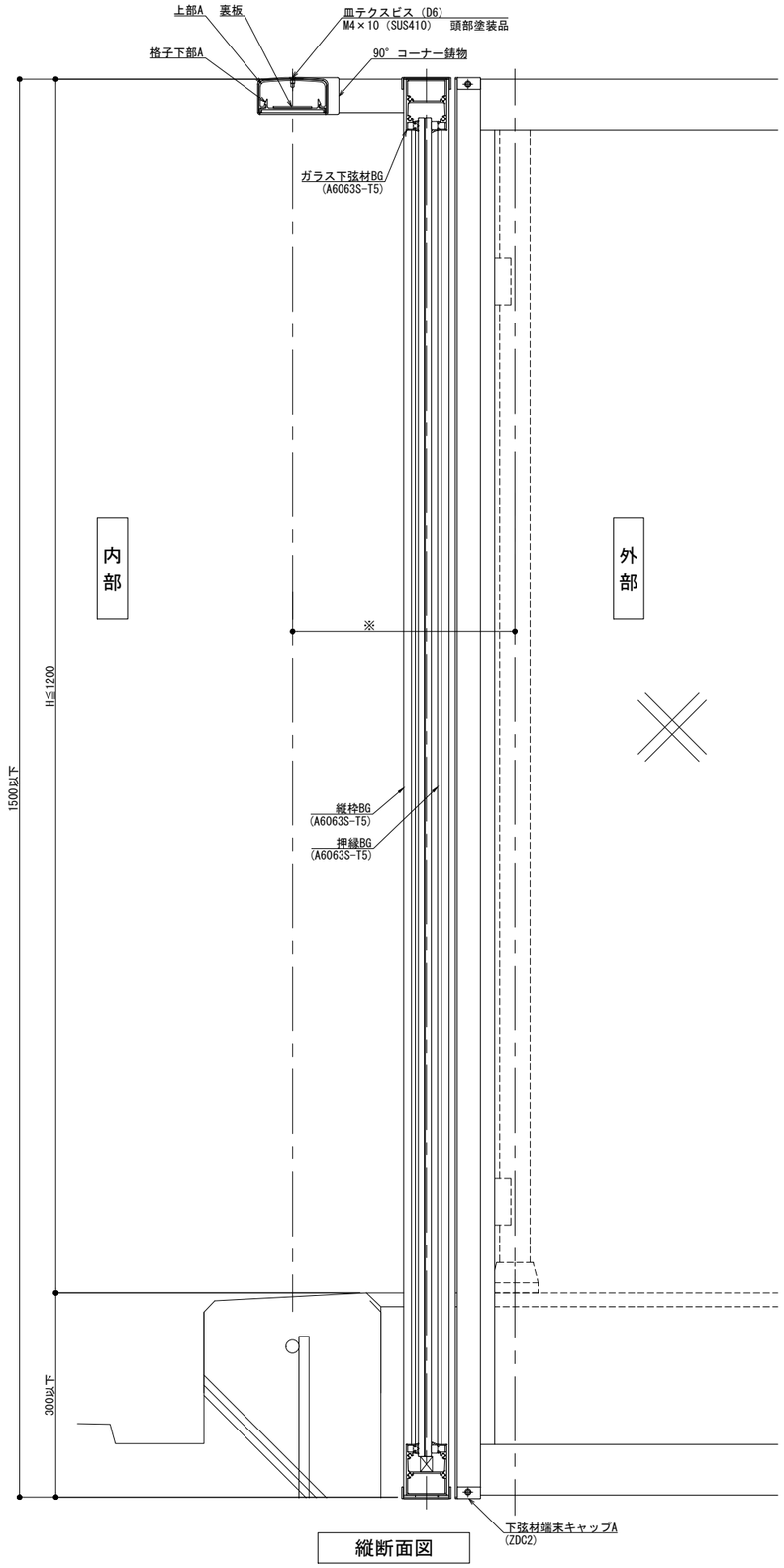

縦断面図

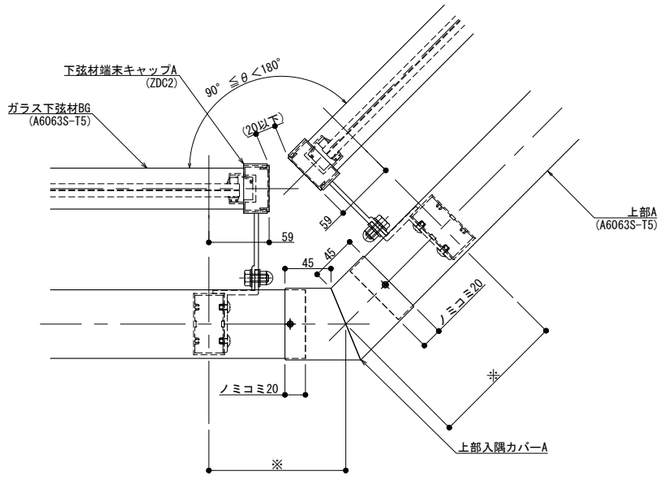

自在コーナー（上部A納まり）

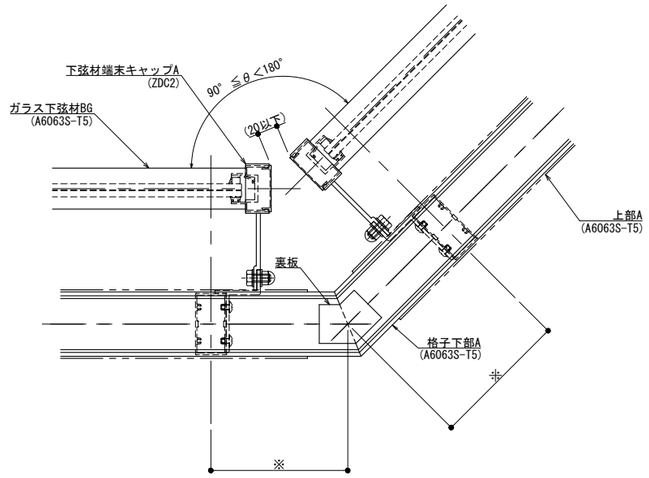

自在コーナー（格子下部A納まり）

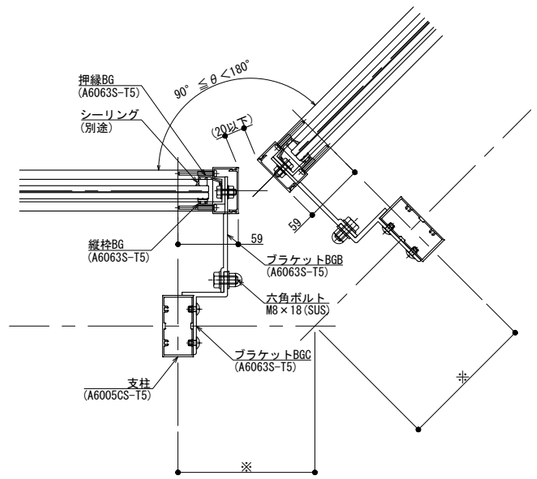

自在コーナー（ガラス下弦材BG納まり）

※コーナー角度により変更(固定値)になります

改訂	改訂年月日	概　要	特記事項
△	・・・・・	・	

シルバーライン
井上商事株式会社

作成	設計	担当	検印	工事名	縮尺	通し番号
・	・	・	・		A1 1:3　A3 1:6	・ ／ ・ 枚の内
作成年月日		タイプ		図名	区分	図面番号
・		・		自在コーナー(入隅)　BGタイプ納まり図	■	■・■・■

＊管理番号＊ OOOOOOOOO．OOO

変更：

制定:2025.1.29