■Ａ部詳細図

折れ点部分の支柱割付ルール

※上部折れ点から一方の支柱までは130㎜とし、支柱間隔は500㎜以下とします。
（強度低下を防ぐため）

※躯体折れ点から水平部の支柱までは標準130㎜とします。

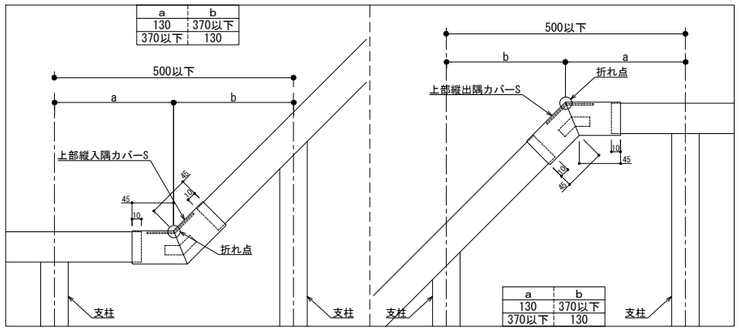

反転した折れ点部分

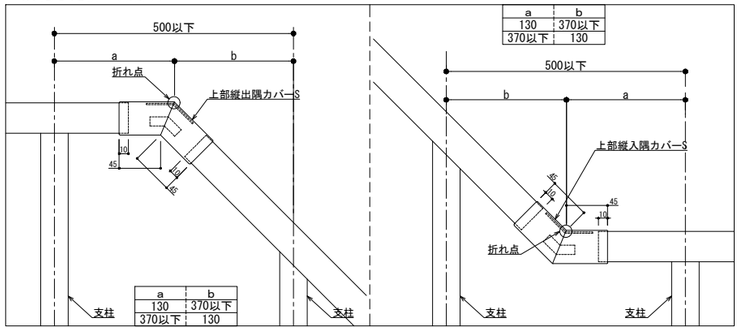

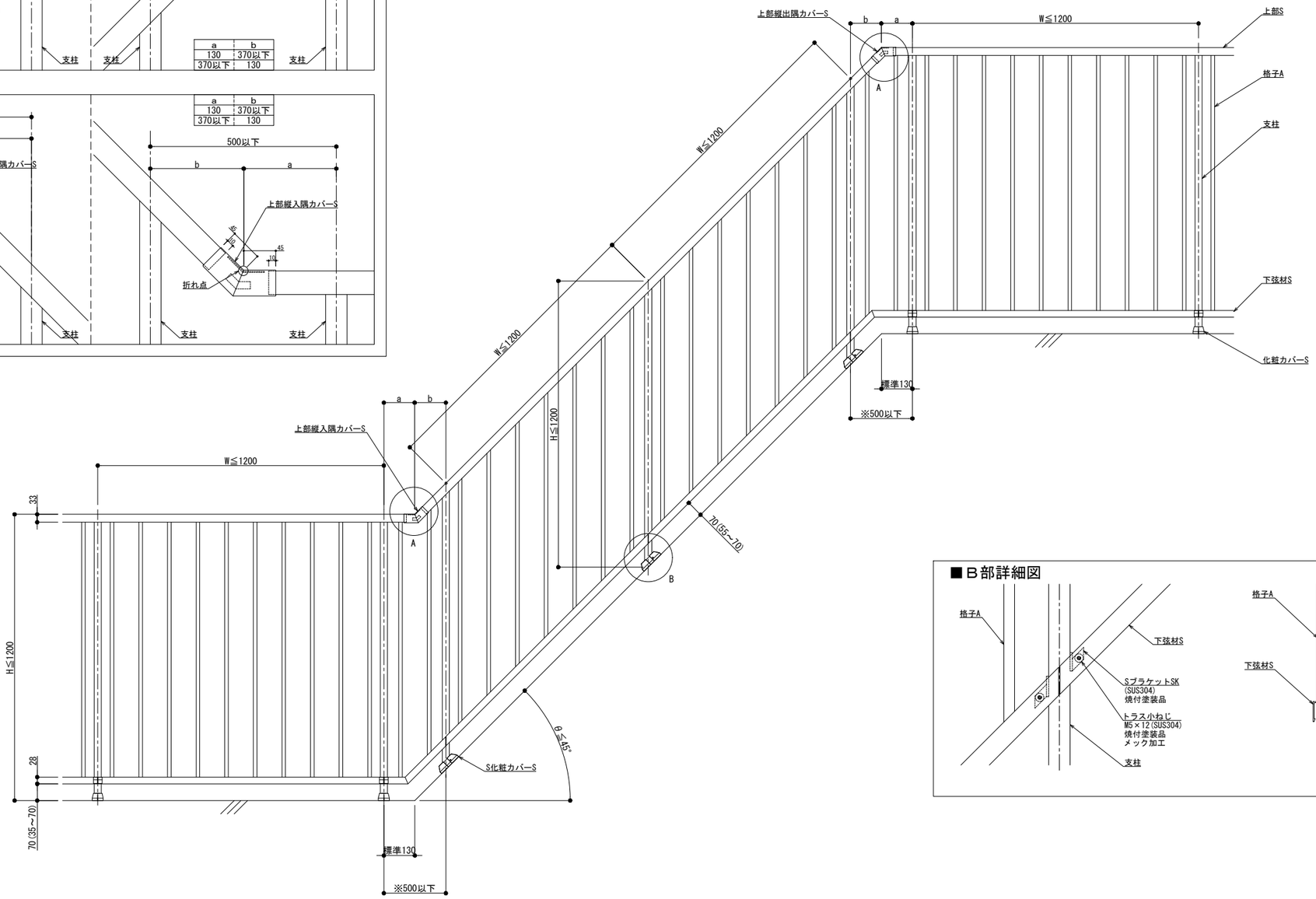

■Ｂ部詳細図

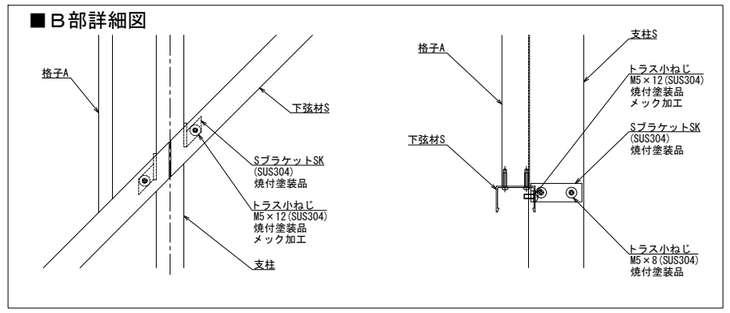

変更:2021.12.27

制定:2017.3.22

改訂	改訂年月日	概　要	特記事項
△1			

シルバーライン
井上商事株式会社

作成	設計	担当	検印	工事名	縮尺	通し番号
・	・	・	・	・	A1 1:10 A3 1:20	・ ／ ・ 枚の内
作成年月日		タイプ		図名	区分	図面番号
・		・		SKタイプ　スロープ納まり図	■	■ ■ ■ ■

＊管理番号＊ OOOOOOOOO. OOO