方立柱と手すり上部

格子

直線

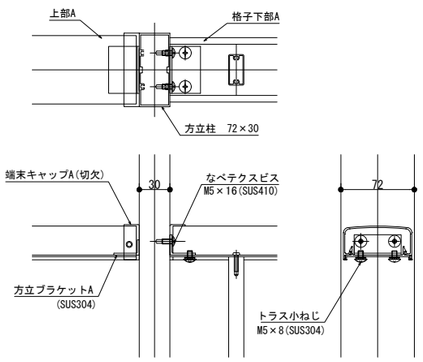

※端末キャップは、あらかじめ手すり上部に仮固定した後で、手すり上部と共に、手すり下部へ嵌合します。最後にビス固定して取付けてください。

スロープ　（方立柱72×30）

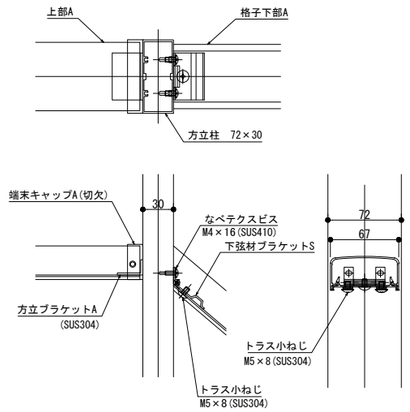

スロープ　（支柱60×30）

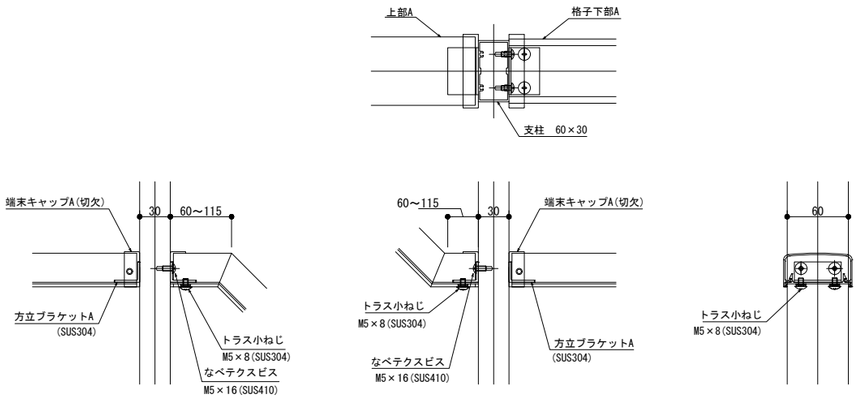

※傾斜角θ=45°以下

90°コーナー方立柱

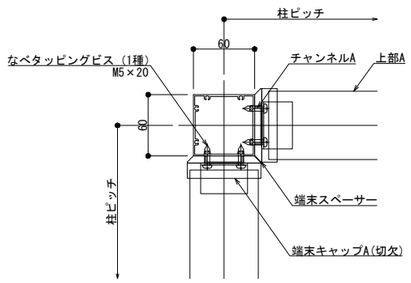

パネル

直線

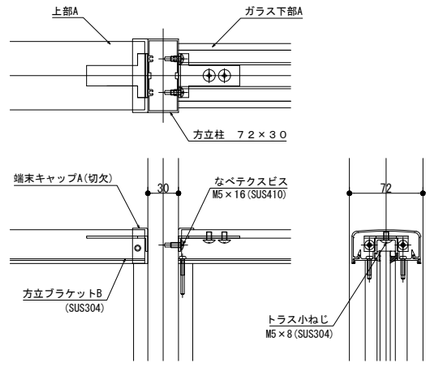

※端末キャップは、あらかじめ手すり上部に仮固定した後で、手すり上部と共に、手すり下部へ嵌合します。最後にビス固定して取付けてください。

スロープ　（方立柱72×30）

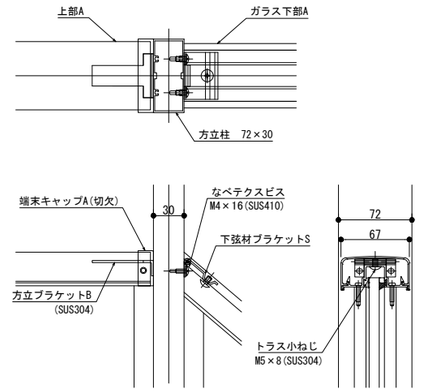

スロープ　（支柱60×30）

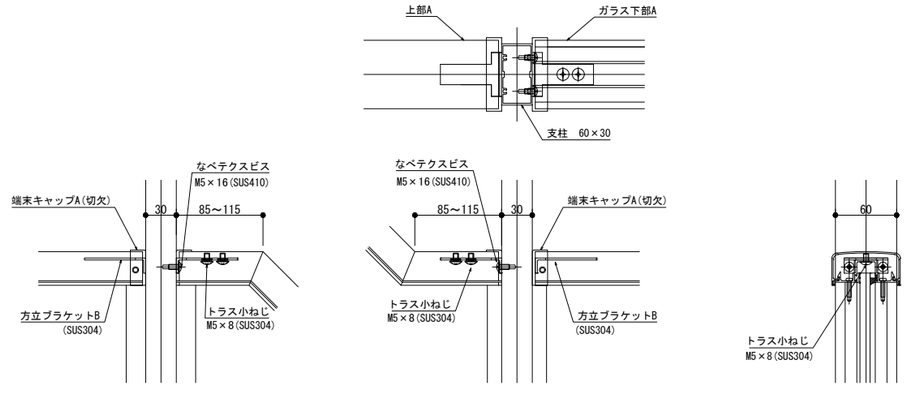

※傾斜角θ=45°以下

90°コーナー方立柱

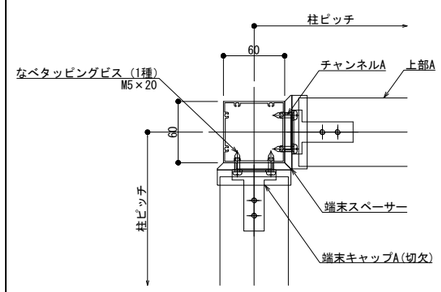

方立脚部と天井納まり

方立脚部

RC

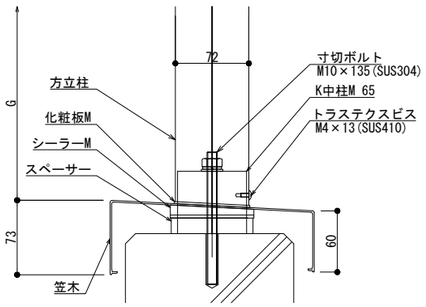

ALC

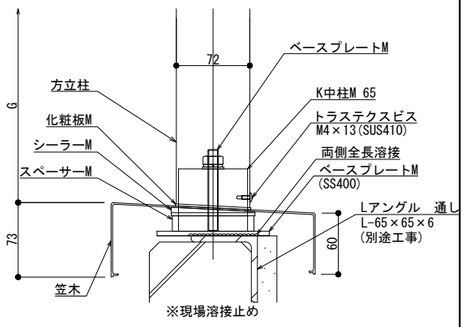

鉄骨

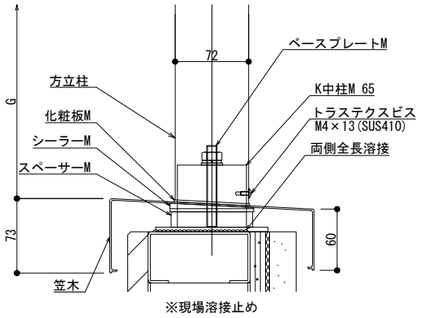

方立柱72×30

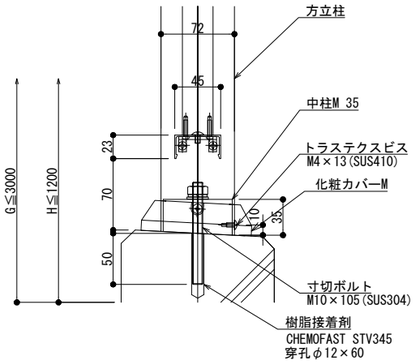

支柱60×30

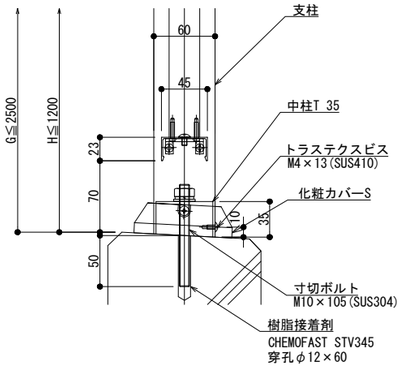

天井納まり

天井見切支持納まり

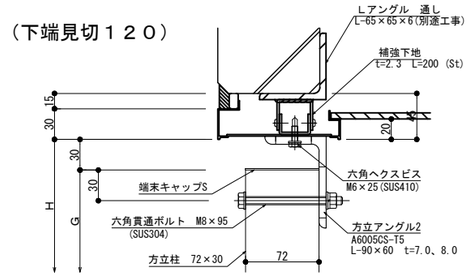

壁支持納まり

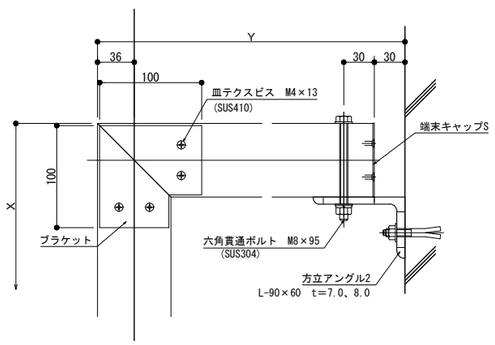

方立柱72×30　納まり

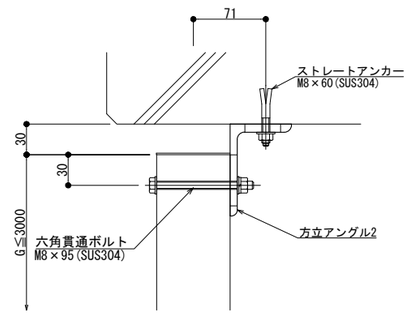
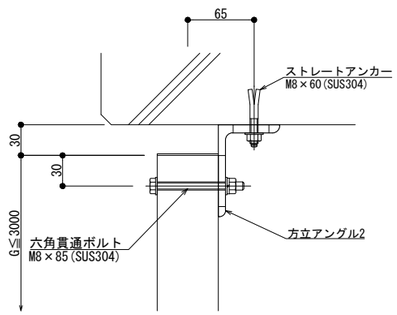
支柱60×30　納まり