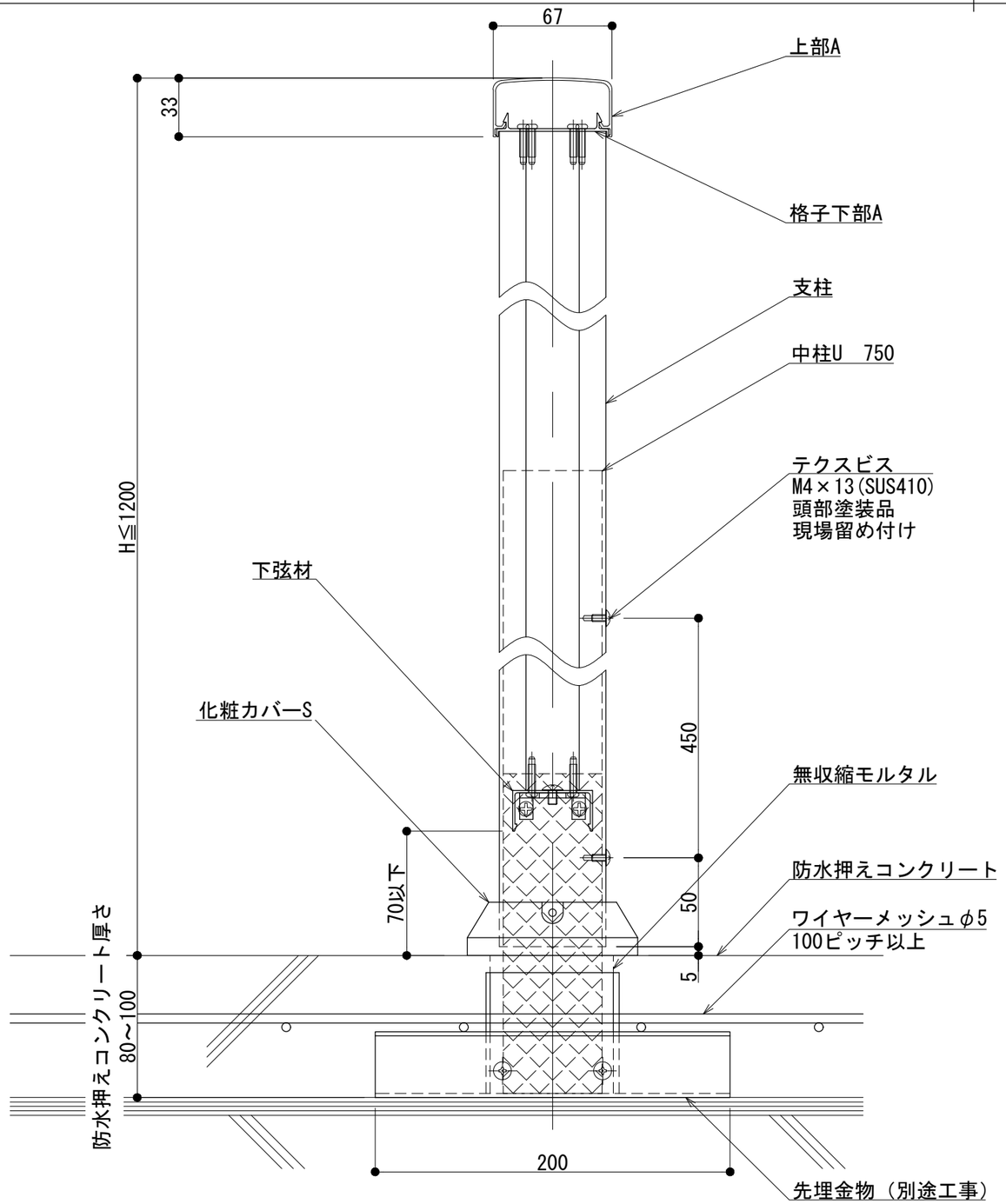

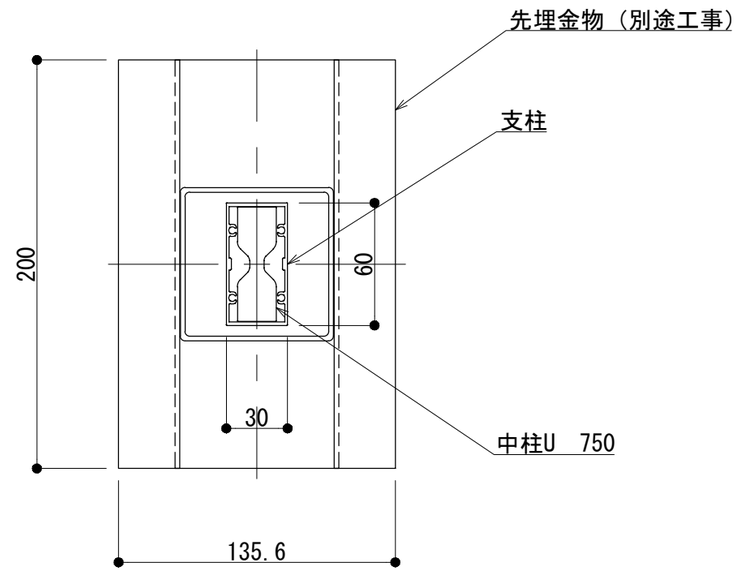

注意！　先埋金物を使用する場合、防水押えコンクリートの厚さと設計基準強度を必ず、
元請ゼネコンに確認してください。(改修物件には使用できません。)

※支柱ピッチ算出に必ず製品強度計算ツールを使用してください。
※防水押えコンクリート設計基準強度は21N/㎟以上としてください。
※防水押えコンクリート厚さは80～100㎜としてください。
※伸縮目地と柱芯は200㎜以上離してください。

改訂年月日	概　要	特記事項
改訂		

シルバーライン
井上商事株式会社

作成	設計	担当	検印	工事名	縮尺	通し番号
					A1 1:1.5 A3 1:3	／ 枚の内
作成年月日	タイプ	図名		区分	図面番号	
		スラブ納まり　ルーフ無収縮工法　基準図				

＊管理番号＊ 000000000.000

制定:2023.11.02　変更: